ГОСУДАРСТВЕННЫЙ СТАНДАРТ
СОЮЗА ССР

ПОДШИПНИКИ РОЛИКОВЫЕ С ЦИЛИНДРИЧЕСКИМИ РОЛИКАМИ ДЛЯ БУКС ЖЕЛЕЗНОДОРОЖНОГО ПОДВИЖНОГО СОСТАВА

ОСНОВНЫЕ РАЗМЕРЫ

ГОСТ 18572—81
(СТ СЭВ 1475—78)

Издание официальное

Цена 3 коп.

ГОСУДАРСТВЕННЫЙ КОМИТЕТ СССР ПО СТАНДАРТАМ
Москва

gost.e-ecolog.ru

РАЗРАБОТАН Министерством автомобильной промышленности

ИСПОЛНИТЕЛИ

С. А. Доброборский (руководитель темы); **Л. Г. Дорофеева**

ВНЕСЕН Министерством автомобильной промышленности

Член Коллегии **Б. Г. Шахназаров**

ВВЕДЕН В ДЕЙСТВИЕ Постановлением Государственного комитета СССР по стандартам от 31 марта 1981 г. № 1701

УДК 621.822.8-434.1.001.24 : 006.354 Группа Г16

ГОСУДАРСТВЕННЫЙ СТАНДАРТ СОЮЗА ССР

ПОДШИПНИКИ РОЛИКОВЫЕ ЦИЛИНДРИЧЕСКИЕ ДЛЯ БУКС ЖЕЛЕЗНОДОРОЖНОГО ПОДВИЖНОГО СОСТАВА

Основные размеры

Rolling bearings. Cylindrical roller bearings for railways axleboxes. Basic dimensions

ОКП 46 2260

ГОСТ 18572—81 (СТ СЭВ 1475—78)

Взамен ГОСТ 18572—73

Постановлением Государственного комитета СССР по стандартам от 31 марта 1981 г. № 1701 срок действия установлен

с 01.01 1982 г.
до 01.01 1987 г.

1. Настоящий стандарт распространяется на радиальные однорядные роликовые подшипники с короткими цилиндрическими роликами для букс железнодорожного подвижного состава.

Стандарт полностью соответствует СТ СЭВ 1475—78.

2. Подшипники должны изготовляться следующих конструктивных разновидностей:

32000 — без бортов на внутреннем кольце (черт. 1);

42000 — с однобортовым внутренним кольцом (черт. 2);

52000 — с безбортовым внутренним кольцом и фасонным упорным кольцом (черт. 3);

152000 — с безбортовым внутренним кольцом и дистанционным кольцом (черт. 4);

232000 — с безбортовым внутренним кольцом и плоским упорным кольцом (черт. 5);

382000 — с безбортовым наружным кольцом и с плоским упорным кольцом (черт. 6);

3. Основные размеры подшипников должны соответствовать указанным на черт. 1—6 и в таблице.

Примечание Чертежи не определяют внутренней конструкции подшипников, а также размеров упорных и дистанционных колец

Издание официальное Перепечатка воспрещена

© Издательство стандартов, 1981

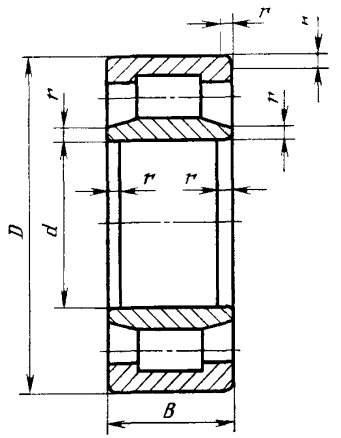

Черт. 1

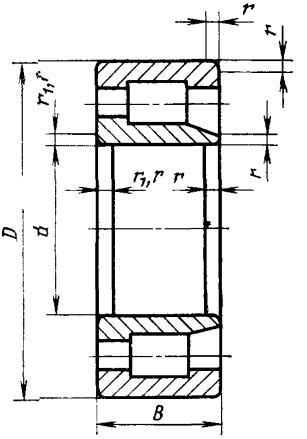

Черт. 2

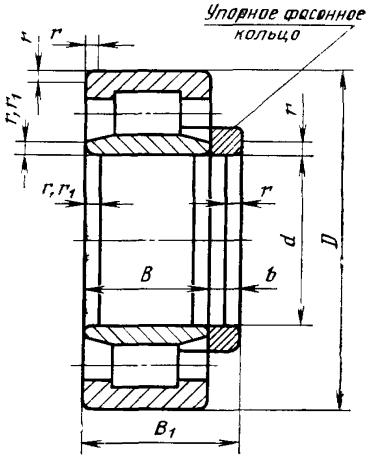

Черт. 3

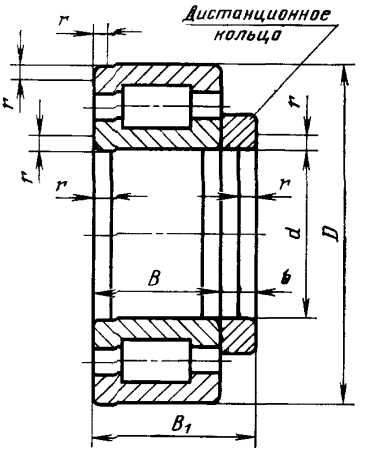

Черт. 4

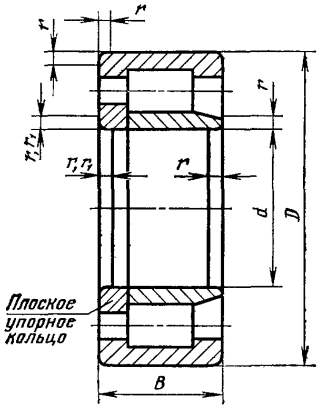
r
r
r
r, r₁
r, r₁
r
d
D
Плоское
упорное
кольцо
B

Черт. 5

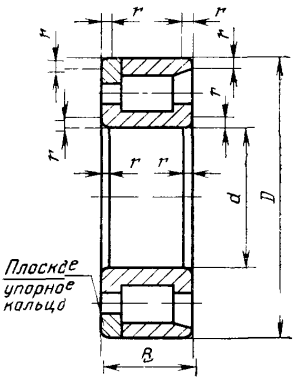
r
r
r
r
r
r
r
r
d
D
Плоское
упорное
кольцо
B

Черт. 6

Обозначение подшипников конструктивных разновидностей						d	D	B	B_1	b	r	r_1
32000	42000	52000	152000	232000	382000							
32610	42610	52610	152610	232610	382610	50	110	40	48	8	3,0	—
32616	42616	52616	152616	232616	382616	80	170	58	69	11	3,5	—
32617	42617	52617	152617	232617	382617	85	180	60	72	12	4,0	—
32618	42618	52618	152618	232618	382618	90	190	64	76	12	4,0	—
32320	42320	52320	152320	232320	382320	100	215	47	60	13	4,0	—
32620	42620	52620	152620	232620	382620	100	215	73	86	13	4,0	—
(32722)	(42722)	—	—	(232722)	(382722)	110	215	73	—	—	4,0	—
32822	42822	—	—	232822	382822	110	215	76	—	—	4,0	—
(32622)	(42622)	—	—	(232622)	(382622)	110	240	80	—	—	4,0	—
32724	42724	—	—	232724	382724	120	220	70	—	—	4,0	10
32824	42824	—	—	232824	382824	120	240	80	—	—	4,0	10
(32624)	(42624)	(52624)	(152624)	(232624)	(382624)	120	260	86	100	14	4,0	—
3032226	3042226	—	—	3232226	3382226	130	230	80	—	—	4,0	10
32926	42926	—	—	232926	382926	130	240	80	—	—	4,0	10
32726	42726	—	—	232726	382726	130	250	80	—	—	4,0	10
32826	42826	—	—	—	—	130	260	86	—	—	4,0	10
32626	42626	52626	152626	232626	382626	130	280	93	107	14	5,0	10
32728	42728	—	—	232728	382728	140	260	80	—	—	4,0	—
32628	42628	—	—	232628	382628	140	300	102	—	—	5,0	—
(32630)	(42630)	(52630)	(152630)	(232630)	(382630)	150	320	108	123	15	5,0	—
32532	42532	52532	152532	232532	382532	160	290	80	94	14	4,0	10
3032232	3042232	—	—	3232232	3382232	160	290	104	—	—	4,0	10
32832	42832	52832	152832	232832	382832	160	300	84	99	15	4,0	—
32732	42732	52732	152732	232732	382732	160	320	108	123	15	5,0	—
32632	42632	52632	152632	232632	382632	160	340	114	129	15	5,0	—
32634	42634	52634	152634	232634	382634	170	360	120	135	15	5,0	10
32536	42536	52536	—	232536	382536	180	320	86	98	12	5,0	10
—	42836	—	—	—	—	180	320	100	98	12	5,0	—

мм

Обозначение подшипников конструктивных разновидностей						d	D	B	B_1	b	r	r_1
32000	42000	52000	152000	232000	382000							
—	—	—	152536	—	—	180	320	86	100	14	5,0	—
—	—	52836	152836	—	—	180	320	86	101	15	5,0	—
—	—	52936	152936	—	—	180	320	86	103	17	5,0	—
32736	42736	—	—	232736	382736	180	340	92	—	—	5,0	—
32538	42538	—	—	232538	382538	190	340	92	—	—	5,0	—

Примечания:

1. Нерекомендуемые типоразмеры подшипников указаны в скобках
2. Подшипники с монтажной фаской $r_1=10$ мм в условном обозначении имеют дополнительно букву Ф справа. Например: 42532Ф.
3. Допускается по согласованию между потребителем и изготовителем у подшипника типа 232726 на плоском упорном кольце монтажная фаска размером 1,0—1,5 мм.

Пример условного обозначения подшипника конструктивной разновидности 42000 с размерами $d=130$ мм, $D=250$ мм и $B=80$ мм:

Подшипник 42726 ГОСТ 18572—81

4. По заказу потребителя у подшипников конструктивной разновидности 232000 для обеспечения рабочих осевых зазоров ширина внутреннего кольца вместе с плоским упорным кольцом может быть увеличена на 0,5—1,2 мм по сравнению с размером *B*, указанным в таблице.

5. Технические требования — по ГОСТ 520—71.

6. Технические требования к посадочным местам вала и корпуса под подшипники — по ГОСТ 3325—55.

Редактор *А Л Владимиров*
Технический редактор *В Н. Малькова*
Корректор *А С Черноусова*

gost.e-ecolog.ru

31 Подп к печ 10 06 81 0,5 п л 0,35 уч -изд л Тир 12000 Цена 3 коп.

Ордена «Знак Почета» Издательство стандартов, 123557, Москва, Новопресненский пер, 3
Тип «Московский печатник». Москва, Лялин пер, 6. Зак. 841