УДК 621.822.6-238:006.354 Группа Г16

ГОСУДАРСТВЕННЫЙ СТАНДАРТ СОЮЗА ССР

КРЫШКИ ТОРЦОВЫЕ С ЖИРОВЫМИ КАНАВКАМИ

Конструкция и размеры

ГОСТ 18513—73*

End caps with grooves for fat.
Design and dimensions

Утвержден постановлением Государственного комитета стандартов Совета Министров СССР от 27.03.73 № 690. Срок введения установлен

с 01.01.75

Постановлением Госстандарта от 27.07.92 № 782 снято ограничение срока действия

1. Настоящий стандарт распространяется на торцовые крышки с жировыми канавками, предназначенные для герметизации узлов подшипников качения, осевой фиксации подшипников и восприятия осевых нагрузок.

В качестве уплотнения применяется консистентная смазка, заполняющая канавки крышки.

Стандарт не распространяется на крышки для сборочных единиц, к которым предъявляются требования наименьшей массы (транспортное машиностроение) и пониженной точности фиксирования подшипников (сельскохозяйственное машиностроение), а также на крышки специального исполнения (со срезанным фланцем с унифицированными в пределах сборочной единицы крепежными деталями и др.).

Требования настоящего стандарта являются обязательными.

(Измененная редакция, Изм. № 2).

2. Крышки должны изготовляться типов: *1* — низкие; *2* — высокие.

3. Крышки должны изготовляться исполнений: *1* — с креплением винтами; *2* — с креплением болтами.

4. Конструкция и размеры крышек должны соответствовать указанным на чертеже и в таблице.

Издание официальное **Перепечатка воспрещена**

* *Переиздание (март 1997 г.) с Изменениями № 1, 2, утвержденными в июле 1980 г., июле 1992 г. (ИУС 9—80, 10—92)*

gost.e-ecolog.ru

Примечания:

1. Допускается изготовление на крышках отверстий для смазки или установки масленок.

2. При использовании крышек для монтажа подшипников с выступающими элементами сепараторов необходима проверка наличия зазора между крышкой и сепаратором.

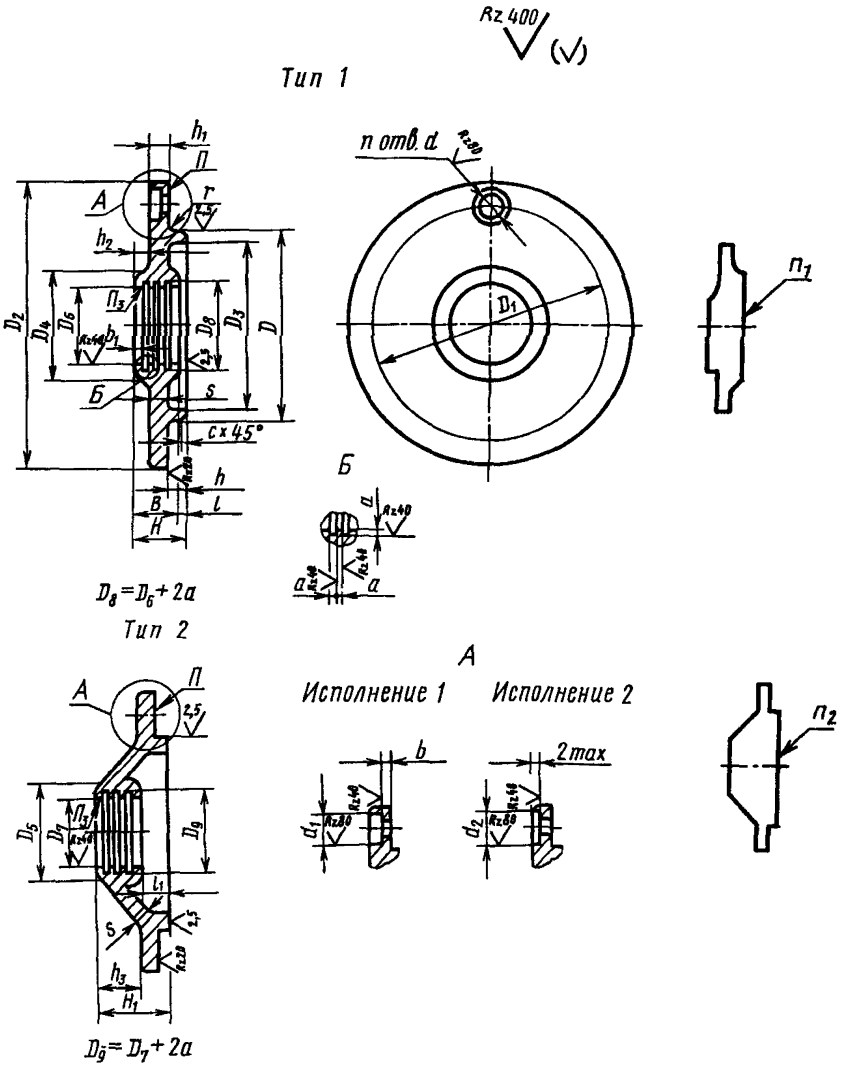

Размеры,

D h9	D_1	D_2	D_3	D_4	D_5	Диаметр вала или втулки	D_6 A11	Диаметр вала или втулки	D_7 A11	d	d_1	d_2	n
28	42	55	24	26	—	17		—		5,8	10	12	3
30				30		20							
32				26		17							
35	48	65	28	30		20							
37				26	26	17		17					
				30		20							
				35		25							
40	54	70	34	28	28	17				7	12	14	4
				32	32	20		20					
				36		25							
42				32	28	20		17					
				36	32	25		20					
				42		30							
44	60	78	38	28	—	17		—					
45				32		20							
				42		30							
47				28	28	17		17					
				32		20							
				36	32	24		20					
					36	25		25					
				40	—	28		—					
				42		30							
				46		35							
52	66	82	44	28	28	17		16					
				32		20							
				36		25							
				40		28		17					
				42	32	30		20					
				44	36	32		25					
				46	42	35		30					
55	75	95	48	36	36	25		25					
				42	42	30		30					
				46		35							

мм

H^*	H_1^*	h	h_1^*	h_2	h_3	l	l_1	B	b	b_1	s	a	c	r	Масса крышки, кг ≈ Тип 1	Масса крышки, кг ≈ Тип 2
18	—	4	8	6	—	2	—	16	3	3	4	2	0,6	0,3	0,14	—
	26				14		10								0,20	0,29
	28	5	10	3	11				4		5			0,6	0,24	0,33
	26				13		12									
	28				11		10									
	—				13		12									
	26				—		—								0,28	—
	28				11		10						1,0			0,37
	29				13		12									
	—				14		13									—
	26				—		—								0,32	0,41
	28				11		10									
	29				13		12								0,40	0,52
					14		13									

Размеры,

D h9	D_1	D_2	D_3	D_4	D_5	Диаметр вала или втулки	D_6 A11	Диаметр вала или втулки	D_7 A11	d	d_1	d_2	n
55	75	95	48	52	42	40		30		7	12	14	4
60	78	95	52	36	36	25		25					
				42	46	30		35					
				52		40							
62				28	26	17		14					
				32	32	20		20					
				36	36	25		25					
				42	42	30		30					
				44	46	32		35					
				46	—	35		—					
				50		38							
				52		40							
				58		45							
65	84	105	58	46	52	35		40		9	15	20	
				58		45							
68				42	42	30		30					
				46	46	35		35					
				52	52	40		40					
				58		45							
				62		50							
70	90	110	62	52	58	40		45					
				62		50							
72				32	28	20		16					
				36		25							
				42	36	30		25					
				46	42	35		30					
				50	58	38		45					
				52		40							
				58		45							
				62		50							
				68		55							
75				46	52	35		40					
				58		45							

Продолжение

мм

H^*	H_1^*	h	h_1^*	h_2	h_3	l	l_1	B	b	b_1	s	a	c	r	Масса крышки, кг ≈	
															Тип 1	Тип 2
18	29	5	10	3	14	2	13	16	4	3	5	2	1,0	0,6	0,40	0,52
	31				16		15								0,46	0,55
	26				11		10									
	28				13		12									
	29				14		13									
	31				16		15									
	—				—		—								0,46	—
	32	6	12	1	14		16				6				0,62	0,75
	29				11		13									
	31				13		15									
	32				14		16									
	34				16		18								0,68	0,82
19	26				8	3	10									
	29				11		13									
	34				16		18									
	32				14		16									

Размеры,

D h9	D_1	D_2	D_3	D_4	D_5	Диаметр вала или втулки D_6 A11	Диаметр вала или втулки D_7 A11	d	d_1	d_2	n
75	90	110	62	68	52	55	40	9	15	20	6
80	100	120	72	36	32	25	20				
				42		30					
				46	42	35	30				
				52	46	40	35				
				58	58	45	45				
				62		50					
				68	62	55	50				
				72		60					
85				46	52	35	40				
				58	62	45	50				
				68	68	55	55				
				72		60					
				82		70					
90	110	130	80	42	36	30	25				
				52	46	40	35				
				62	58	50	45				
				68	62	55	50				
				72	72	60	60				
95				78		65					
				52	58	40	45				
				62	62	50	50				
				72	68	60	55				
				82	78	70	65				
100	120	145	90	50	44	35	30	11	18	24	
				60	54	45	40				
				70	64	55	50				
				80	74	65	60				
				84	80	70	65				
				90		75					
				94		80					
105	130	155	95	60	64	45	50				
				70	80	55	65				

Продолжение

мм

H^*	H_1^*	h	h_1^*	h_2	h_3	l	l_1	B	b	b_1	s	a	c	r	Масса крышки, кг ≈	
															Тип 1	Тип 2
19	32	6	12	1	14	3	16	16	4	3	6	2	1,0	0,6	0,68	0,82
	28				10		12								0,79	0,95
	29				11		13									
	31				13		15									
	34				16		18									
	35				17		19									
	32				14		16									
	35				17		19									
21	31				13		13	18		4					0,95	1,10
	33				15		15									
	36				18		18									
	37				19		19									
	39				21		21									
	36			3	18		18									
	37				19		19									
	40				22		22									
26	36	8	15		13		13	23	5		7	3	1,6		1,30	1,60
	39				16		16									
	42				19		19									
	44				21		21									
	45				22		22									
	42				19		19								1,60	1,80
	45				22		22									

Размеры,

D h9	D_1	D_2	D_3	D_4	D_5	Диаметр вала или втулки D_6 A11	Диаметр вала или втулки D_7 A11	d	d_1	d_2	n
105	130	155	95	84	84	70	70	11	18	24	6
				90		75					
				94		80					
110				54	50	40	35				
				64	60	50	45				
				74	64	60	50				
				84	70	70	55				
				90	80	75	65				
				94	84	80	70				
				100	—	85	—				
115	140	165	105	68	78	50	60				
				82	82	65	65				
				92		75					
				98		80					
120				62	58	45	40				
				72	68	55	50				
				82	78	65	60				
				92	92	75	75				
				98		80					
				102		85					
				108		90					
125	150	175	115	72	82	55	65				
				88	88	70	70				
				98	98	80	80				
				102		85					
				108		90					
				118		100					
130				68	62	50	45				
				78	68	60	50				
				92	72	75	55				
				102	82	85	65				
				108	92	90	75				
				112		95					

Продолжение

мм

H^*	H_1^*	h	h_1^*	h_2	h_3	l	l_1	B	b	b_1	s	a	c	r	Масса крышки, кг ≈ Тип 1	Масса крышки, кг ≈ Тип 2
26	45	8	15	3	22	3	22	23	5	4	7	3	1,6	0,6	1,60	1,80
	38				15		15									
	41				18		18									
	42				19		19									
	45				22		22									
	—				—		—									—
28	46			5	23		21	25		5					1,90	2,10
	47				24		22									
	41				18		16									
	44				21		19									
	46				23		21									
	48				25		23									
	47				24		22								2,10	2,30
	51				28		26									
	43				20		18									
	44				21		19									
	47				24		22									
	48				25		23									

Размеры,

D h9	D_1	D_2	D_3	D_4	D_5	Диаметр вала или втулки	D_6 A11	Диаметр вала или втулки	D_7 A11	d	d_1	d_2	n
130	150	175	115	118	92	100		75		11	18	24	6
135	160	185	125	78	82	60		65					
				92	98	75		80					
				108		90							
				118		100							
140				72	68	55		50					
				82	78	65		60					
				88	88	70		70					
				98	98	80		80					
				108	108	90		90					
				112		95							
				118		100							
				128		110							
145	170	195	130	93	102	75		85					
				112	112	95		95					
				122		105							
				128		110							
				132		115							
150	180	210	135	78	68	60		50		13	20	26	
				88	82	70		65					
				102	92	85		75					
				118	108	100		90					
				128	118	110		100					
				132		115							
155				88	98	70		80					
				108	128	90		100					
				132		115							
160	190	220	145	85	80	65		60					
				95	85	75		65					
				100	100	80		80					
				110	115	90		95					
				125		105							
				130		110							

Продолжение

мм

H^*	H_1^*	h	h_1^*	h_2	h_3	l	l_1	B	b	b_1	s	a	c	r	Масса крышки, кг ≈ Тип 1	Масса крышки, кг ≈ Тип 2
28	48	8	15	5	25	3	23	25	5	5	7	3	1,6	0,6	2,10	2,30
	47				24		22								2,30	2,50
	51				28		26									
	44				21		19									
	46				23		21									
	47				24		22									
	51				28		26									
	52				29		27									
	53				30		28								2,60	2,90
	44	10	18	—	16		19		6		8			0,8	3,40	3,70
	47				19		22									
	48				20		23									
	52				24		27									
	54				26		29									
	51				23		26									
	55				27		30									
33	51			5	23		21	30				4			4,00	4,10
	52				24		22									
	56				28		26									
	58				30		28									

Размеры,

D h9	D_1	D_2	D_3	D_4	D_5	Диаметр вала или втулки	D_6 A11	Диаметр вала или втулки	D_7 A11	d	d_1	d_2	n
160	190	220	145	135	115	115		95		13	20	26	6
165				120	130	100		110					
				135		115							
				145		125							
170	200	230	155	90	90	70		70					
				100	105	80		85					
				115	120	95		100					
				120	130	100		110					
				130		110							
				135	—	115		—					
				145		125							
180	210	240	160	90	85	70		65					
				105	95	85		75					
				120	110	100		90					
				130	130	110		110					
				135	135	115		115					
				145		125							
				160		140							
190	225	255	175	95	85	75		65					
				110	100	90		80					
				125	115	105		95					
				130	135	110		115					
				135	145	115		125					
				140		120							
				145		125							
				160		140							
				170		150							
200				100	90	80		70					
				115	105	95		85					
				130	120	110		100					
				145	135	125		115					
				160	160	140		140					
				180		180							

Продолжение

мм

H^*	H_1^*	h	h_1^*	h_2	h_3	l	l_1	B	b	b_1	s	a	c	r	Масса крышки, кг ≈	
															Тип 1	Тип 2
33	58	10	18	5	30	3	28	30	6	5	8	4	1,6	0,8	4,00	4,10
34	60			6	32	4	30									
	52				24		22								4,20	4,50
	57				29		27									
	59				31		29									
	60				32		30									
	—				—		—									—
	52				24		22								4,70	4,90
	53				25		23									
	57				29		27									
	60				32		30									
36	54			8	26		22	32		6					5,30	5,50
	58				30		26									
	60				32		28									
	62				34		30									
	63				35		31									
	54				26		22									
	59				31		27									
	61				33		29									
	62				34		30									
	65				37		33									

Размеры,

D h9	D_1	D_2	D_3	D_4	D_5	Диаметр вала или втулки	D_6 A11	Диаметр вала или втулки	D_7 A11	d	d_1	d_2	n
210	235	265	190	105	95	85		75		13	20	26	6
				125	110	105		90					
				135	130	115		110					
				160	145	140		125					
				170	155	150		135					
				180		160							
215	250	280	200	110	110	90		90					
				120	130	100		110					
				135	160	115		140					
				160	170	140		150					
				170		150							
				190		170							
220				145	160	125		140					
				180		160							
				190		170							
225	265	300	208	112	102	90		80		17	28	32	
				128	118	105		95					
				132	138	110		115					
				138	158	115		135					
				148		125							
				172	—	150		—					
				182		160							
230				125	175	100		150					
				135		110							
				150		125							
				175		150							
				195		170							
				205		180							
240	280	315	220	125	165	125		100					
				135		110		140					
				150		125							
				185		160							
				205		180							

Продолжение

мм

H^*	H_1^*	h	h_1^*	h_2	h_3	l	l_1	B	b	b_1	s	a	c	r	Масса крышки, кг ≈	
															Тип 1	Тип 2
	55				27		23									
	59				31		27								5,50	5,80
	62				34		30									
	63				35		31									
	64				36		32									
	59				31		27									
36	62	10	18	8	34		30	32	6	6	8					
	65				37		33									
	67				39		35					4			6,20	6,50
	65				37		33									
	60				25		26									
	62				27	4	28						1,6	0,8		
	64				29		30									9.20
38	66			3	31		32	34								
	—				—		—								8,80	—
	68				33		29		7	7	10					
	69				34		30									
	74	12	23		39		35									9,20
43				8				39				5				
	68				33		29									
	72				37		33								10,00	10,40

Размеры,

D h9	D_1	D_2	D_3	D_4	D_5	Диаметр вала или втулки	D_6 A11	Диаметр вала или втулки	D_7 A11	d	d_1	d_2	n
250	280	315	220	135	150	110		125		17	28	32	6
				165	185	140		160					
				185		160							
				205		180							
				225		200							
260	300	335	240	135	135	110		110					8
				140	175	115		150					
				165	195	140		170					
				195		170							
				215	—	190		—					
				225		200							
270				140	160	115		135					
				175		150							
				195		170							
280	320	355	260	140	140	115		115					
				150	185	125		160					
				175	205	150		180					
				205		180							
				225		200							
				245		220							
290				150	165	125		140					
				185		160							
				205		180							
300	340	375	280	150	150	125		125					
				165	225	140		200					
				185		160							
				245		220							
310				165	175	140		150					
				195		170							
				215		190							

* Размеры для справок.

Продолжение

мм

H^*	H_1^*	h	h_1^*	h_2	h_3	l	l_1	B	b	b_1	s	a	c	r	Масса крышки, кг ≈	
															Тип 1	Тип 2
43	70	12	23	8	35	4	31	39	7	7	10	5	1,6	0,8	10,00	10,40
	77				42		38									
	69				34		30								11,00	11,40
	74				39		35									
	78				43		39									
	—				—		—									—
	71				36		32									11,40
45	79			10	44		38	41		8					12,40	12,80
	81				46		40									
	74				39		33									
	72				37		31								13,60	14,10
	85				50		44									
	76				41		35									

Пример условного обозначения торцовой крышки с жировыми канавками типа 1, исполнения *2*, диаметром $D = 65$ мм, $D_6 = 35$ мм:

Крышка 12—65×35 ГОСТ 18513—73

(Измененная редакция, Изм. № 1, 2).

5. Технические требования — по ГОСТ 18514—73.

6. Дополнительные размеры элементов крышек указаны в приложении к ГОСТ 11641—73.

ПРИЛОЖЕНИЕ. **(Исключено, Изм. № 2).**

gost.e-ecolog.ru