ГОСУДАРСТВЕННЫЕ СТАНДАРТЫ
СОЮЗА ССР

КРЫШКИ ТОРЦОВЫЕ УЗЛОВ ПОДШИПНИКОВ КАЧЕНИЯ

ГОСТ 18511-73 — ГОСТ 18514-73

Издание официальное

БЗ 1—96

ИПК ИЗДАТЕЛЬСТВО СТАНДАРТОВ
Москва

gost.e-ecolog.ru

УДК 621.822.6-238:006.354 Группа Г16

ГОСУДАРСТВЕННЫЙ СТАНДАРТ СОЮЗА ССР

КРЫШКИ ТОРЦОВЫЕ ГЛУХИЕ

Конструкция и размеры

Blind end caps.
Design and dimensions

ГОСТ 18511—73*

Взамен
ГОСТ 11638—65,
ГОСТ 11639—65,
ГОСТ 11640—65

Утвержден постановлением Государственного комитета стандартов Совета Министров СССР от 27.03.73 № 690. Срок введения установлен

с 01.01.75

Постановлением Госстандарта от 27.07.92 № 782 снято ограничение срока действия

1. Настоящий стандарт распространяется на торцовые глухие крышки, предназначенные для герметизации узлов подшипников качения, осевой фиксации подшипников и восприятия осевых нагрузок.

Стандарт не распространяется на крышки для сборочных единиц, к которым предъявляются требования наименьшей массы (транспортное машиностроение) и пониженной точности фиксирования подшипников (сельскохозяйственное машиностроение), а также специального исполнения (со срезанным фланцем с унифицированным в пределах сборочной единицы крепежными деталями и др.).

Требования настоящего стандарта являются обязательными.

(Измененная редакция, Изм. № 2).

2. Крышки должны изготовляться типов: *1* — плоские; *2* — низкие; *3* — высокие.

3. Крышки каждого типа должны изготовляться исполнений: *1* — с креплением винтами; *2* — с креплением болтами.

Издание официальное **Перепечатка воспрещена**

★

** Переиздание (март 1997 г.) с Изменениями № 1, 2, утвержденными в июле 1980 г., июле 1992 г. (ИУС 9—80, 10—92)*

© Издательство стандартов, 1973
©ИПК Издательство стандартов, 1997

4. Конструкция и размеры крышек должны соответствовать указанным на чертеже и в таблице.

Примечания:

1. Допускается изготовление на крышках отверстий для смазки или установки масленок.

2. При использовании крышек для монтажа подшипников с выступающими элементами сепараторов необходима проверка наличия зазора между крышкой и сепаратором.

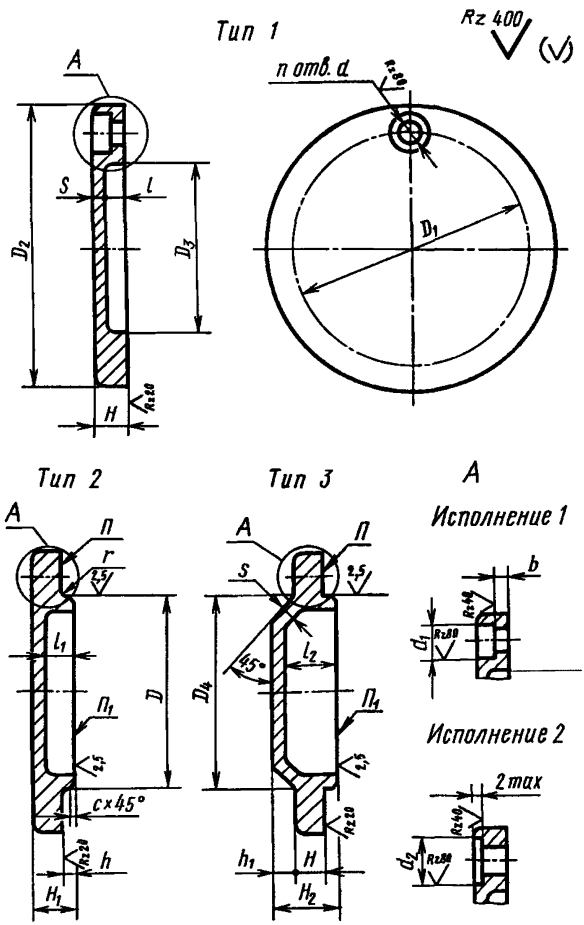

Размеры, мм

D d11	D_1	D_2	D_3	D_4	d	d_1	d_2	n	H^*	H_1^*	H_2^*	l	l_1	l_2	h	h_1	b	s	c	r	Масса крышки, кг≈		
																					Тип 1	Тип 2	Тип 3
13	22	34	9	—	4,8	8	10	3	6	9	—	3	6	—	3	—	2	3	0,6	0,3	0,03	0,03	—
14			10																				
15	25	36	11																			0,04	
16																							
17																							
18	28	40	14																		0,04	0,05	
19																							
20																							
21	32	45	16	21	5,8	10	12		8	12	17	4	8	13	4	5	3	4			0,07	0,08	0,08
22				22																			
24	36	50	18	24																	0,09	0,10	0,11
26				26																			
28	42	55	24	28																	0,11	0,12	0,13
30				30																			
32				32																			
35	48	65	28	35							18			14		6					0,16	0,17	0,19
37				37																			
40	54	70	34	40	7	12	14	4	10	15	20	5	10	15	5	5	4	5		0,6	0,21	0,22	0,23
42				42																			
44	60	78	38	44															1,0		0,24	0,26	0,27
45				45																			
47				47																			

Продолжение

Размеры, мм

D d11	D_1	D_2	D_3	D_4	d	d_1	d_2	n	H^*	H_1^*	H_2^*	l	l_1	l_2	h	h_1	b	s	c	r	Масса крышки, кг≈ Тип 1	Тип 2	Тип 3
50	66	82	44	50	7	12	14	4	10	15	20	5	10	15	5	5	4	5	1,0	0,6	0,29	0,31	0,32
52				52																			
55	75	95	48	55							22			17		7					0,36	0,38	0,40
58				58																			
60	78		52	60																	0,40	0,42	0,45
62				62																			
65	84	105	58	65	9	15	20		12	18	26	6	12	20	6	8		6			0,57	0,60	0,67
68				68																			
70	90	110	62	70																	0,63	0,67	0,74
72				72																			
75			64	75																			
80	100	120	72	80				6													0,71	0,75	0,83
85				85																			
90	110	130	80	90																	0,84	0,92	1,00
95				95																			
100	120	145	90	100	11	18	24		15	23	32	8	16	25	8	9	5	7	1,6		1,20	1,30	1,50
105	130	155	95	105																	1,40	1,60	1,70
110				110																			
115	140	165	105	115																	1,60	1,70	1,90
120				120																			

Продолжение

Размеры, мм

D d11	D_1	D_2	D_3	D_4	d	d_1	d_2	n	H^*	H_1^*	H_2^*	l	l_1	l_2	h	h_1	b	s	c	r	Масса крышки, кг≈ Тип 1	Тип 2	Тип 3
125	150	175	115	125	11	18	24	6	15	23	32	8	16	25	8	9	5	7	1,6	0,6	1,80	2,00	2,10
130				130																			
135	160	185	125	135																	2,00	2,20	2,40
140				140																	2,30	2,50	2,70
145	170	195	130	145																			
150	180	210	135	150	13	20	26		18	28	40	10	20	32	10	12	6	8		0,8	3,20	3,40	3,70
155				155																			
160	190	220	145	160																	3,50	3,70	4,00
165				165																			
170	200	230	155	170																	3,80	4,00	4,40
175				175																			
180	210	240	160	180																	4,20	4,50	4,80
190	225	255	175	190																	4,60	4,90	5,20
200				200																			
210	235	265	190	210																	4,80	5,20	5,60
215	250	280	200	215																	5,40	5,70	6,10
220				220																			
225	265	300	208	225	17	28	32		23	35	50	13	25	40	12	15	7	10			7,80	8,50	8,80
230				230																			
240	280	315	220	240																	8,70	9,30	9,80
250				250																			

Продолжение

Размеры, мм

D d11	D_1	D_2	D_3	D_4	d	d_1	d_2	n	H^*	H_1^*	H_2^*	l	l_1	l_2	h	h_1	b	s	c	r	Масса крышки, кг≈		
																					Тип 1	Тип 2	Тип 3
260	300	335	240	260	17	28	32	8	23	35	50	13	25	40	12	15	7	10	1,6	0,8	9,50	10,10	10,60
270				270																			
280	320	355	260	280																	10,50	11,20	11,80
290				290																			
300	340	375	280	300																	11,60	12,70	13,30
310				310																			

* Размеры для справок.

Примечание.

Для крышек типа 1 наружный диаметр подшипника, для которого предусмотрена крышка, соответствует размеру D для типов 2 и 3.

Пример условного обозначения торцовой глухой крышки типа 1, исполнения 2, диаметром D=65 мм:

Крышка 12—65 ГОСТ 18511—73

(Измененная редакция, Изм. 1, 2).

5. Технические требования — по ГОСТ 18514—73.

6. Дополнительные размеры элементов крышек указаны в приложении к ГОСТ 11641—73.

ПРИЛОЖЕНИЕ. **(Исключено, Изм. № 2).**

gost.e-ecolog.ru