

ГОСУДАРСТВЕННЫЙ СТАНДАРТ
СОЮЗА ССР

ПРИБОРЫ ПОЛУПРОВОДНИКОВЫЕ

ОСНОВНЫЕ РАЗМЕРЫ

ГОСТ 18472—88
(СТ СЭВ 1818—86)

Издание официальное

БЗ 1—96

ИПК ИЗДАТЕЛЬСТВО СТАНДАРТОВ
Москва

gost.e-ecolog.ru

УДК 621.382:006.354 Группа Э02

ГОСУДАРСТВЕННЫЙ СТАНДАРТ СОЮЗА ССР

ПРИБОРЫ ПОЛУПРОВОДНИКОВЫЕ

Основные размеры

Semiconductor devices. Basic dimensions

ГОСТ 18472—88 (СТ СЭВ 1818—86)

ОКП 63 4100

Дата введения 01.07.89

Настоящий стандарт распространяется на полупроводниковые приборы в корпусах и устанавливает их габаритные и присоединительные размеры.

Стандарт не распространяется на селеновые приборы, термисторы, варисторы, выпрямительные столбы и блоки, диодные и транзисторные наборы, оптоэлектронные приборы.

Корпуса полупроводниковых приборов, отмеченные знаком*, могут быть использованы для автоматизированной сборки аппаратуры и являются предпочтительными.

По требованию потребителей размеры полупроводниковых приборов, применяемых для автоматизированной сборки аппаратуры, допускается уточнять, что указывают в договорах на поставку.

Требования настоящего стандарта являются обязательными.

(Измененная редакция, Изм. № 2).

Издание официальное **Перепечатка воспрещена**

★

© Издательство стандартов, 1988
© ИПК Издательство стандартов, 1997

1. ОСНОВНЫЕ РАЗМЕРЫ

1.1. Габаритные и присоединительные размеры полупроводниковых приборов должны соответствовать указанным на черт. 1—91 и в табл. 1—92. Размеры приведены с учетом возможных покрытий.

Размеры, указанные в скобках, в новых разработках не применять.

Для конкретных конструкций полупроводниковых приборов рекомендуется устанавливать поле допуска меньше интервала размеров, указанных в настоящем стандарте.

КД-1 — КД-7

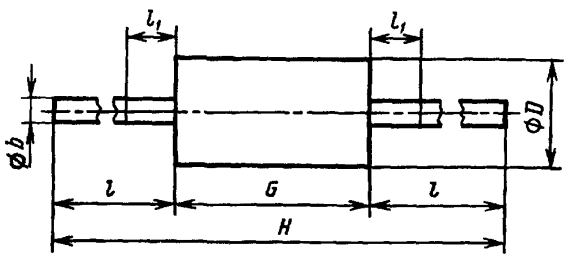

Черт. 1

Таблица 1

мм

Обозначение размера	КД-1		КД-1А*		КД-2*, КД-2А*	
	Не менее	Не более	Не менее	Не более	Не менее	Не более
b	0,25	0,35	—	0,56	0,45	0,56
D	1,00	1,50	—	2,00	1,50	2,20
G	2,00	3,00	—	4,40	3,50	5,40
l_1	—	2,50	—	2,50	—	2,50
l	КД-1—1		25,00	—	КД-2	
	26,00	30,00			25,00	—

Продолжение табл. 1

мм

Обозначение размера	КД-1		КД-1А*		КД-2*, КД-2А*	
	Не менее	Не более	Не менее	Не более	Не менее	Не более
l	КД-1—2		25,00	—	КД-2А	
	18,00	22,00			25,40	—
	КД-1—3					
	6,00	10,00				

Продолжение табл. 1

мм

Обозначение размера	КД-3*		КД-3А*		КД-3В*	
	Не менее	Не более	Не менее	Не более	Не менее	Не более
b	0,45(0,4)	0,56	—	0,87	0,72	0,87
D	1,60	2,70	—	2,80	—	2,80
G	3,50	7,60	—	5,80	4,90	5,80
l_1	—	2,50	—	2,50	—	1,25
l	26,00	30,00	25,00	—	28,00	—

Продолжение табл. 1

мм

Обозначение размера	КД-3С		КД-3G		КД-4	
	Не менее	Не более	Не менее	Не более	Не менее	Не более
b	0,45	0,56	0,45	0,56	0,45(0,4)	0,56(0,6)
D	—	2,71	—	3,17	2,4	3,0
G	—	7,62	—	7,62	6,5	7,5
l_1	—	2,50	—	2,50	—	2,5
l	26,0	—	26,0	—	КД-4—1	
					26,0	30,0
					КД-4—2	
					22,0	28,0

Продолжение табл. 1

мм

Обозначение размера	КД-4А*		КД-4В*		КД-5*	
	Не менее	Не более	Не менее	Не более	Не менее	Не более
b	—	0,87	0,72	0,87	0,9	1,1
D	—	3,60	2,70	3,60	3,2	4,0
G	—	7,00	5,00	7,00	6,5	7,5
l_1	—	2,50	—	2,50	—	2,5
l	25,0	—	25,40	—	25,0	—

Продолжение табл. 1

мм

Обозначение размера	КД-5А		КД-6*		КД-6А	
	Не менее	Не более	Не менее	Не более	Не менее	Не более
b	0,8	0,95	0,5	0,7	0,5	0,75
D	3,2	5,00	3,2	4,0	—	5,08
G	6,5	7,50	9,0	12,0	—	12,70
l_1	—	2,50	—	2,5	—	2,50
l	25,0	—	26,0	30,0	26,0	—

Продолжение табл. 1

мм

Обозначение размера	КД-7*		КД-7А		КД-7В	
	Не менее	Не более	Не менее	Не более	Не менее	Не более
b	0,8	1,1	—	1,14	—	0,87
D	3,4	3,8	—	4,1	—	5,00
G	6,0	7,0	—	12,0	—	14,50
l_1	—	2,5	—	2,5	—	2,50
l	26,0	30,0	25,0	—	25,0	—

Продолжение табл. 1

мм

Обозначение размера	КД-7С*		КД-7G		КД-7*D*	
	Не менее	Не более	Не менее	Не более	Не менее	Не более
b	0,73	0,89	0,64	0,93	1,2	1,4
D	—	5,60	6,00	9,65	5,0	6,5
G	—	9,53	12,00	17,52	6,5	10,0
l_1	—	2,54	—	3,80	—	4,0
l	25,40	—	25,00	—	25,0	—

Продолжение табл. 1

мм

Обозначение размера	КД-7Е		КД-7К		КД-7*L*	
	Не менее	Не более	Не менее	Не более	Не менее	Не более
b	1,15	1,3	1,3	1,45	—	1,35
D	5,0(4,5)	6,5	—	8,00	2,4	3,17
G	6,5	10,0	8,8	9,00	—	7,62
l_1	—	4,0	—	1,25	—	2,5
l	25,0	—	26,0	30,00	26,0	—

Примечания:

1. В технически обоснованных случаях допускается $l \geq 6$ мм.

2. Для изделий, предназначенных для автоматизированной сборки РЭА, размер H_{max} должен удовлетворять требованиям по упаковке для автоматизированного монтажа.

3. В пределах размера *G* допускается каплевидная форма корпуса.

4. Для изделий, не предназначенных для автоматизированной сборки РЭА, допускается в пределах диаметра *b* прямоугольная форма выводов.

КД-8, КД-9

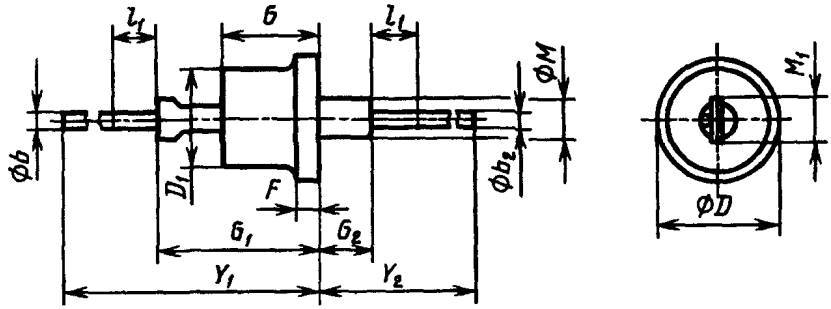

Черт. 2

Таблица 2

мм

Обозначение размера	КД-8		КД-9	
	Не менее	Не более	Не менее	Не более
b	0,5	0,7	0,7	0,9
b_2	0,9	1,1	0,9	1,1
D	5,5	7,0	9,6	10,0
D_1	3,0	5,0	3,2	8,2
F	0,5	0,85	0,5	3,0
G	7,1	8,1	8,1	9,1
G_1	12,1	14,1	16,0	18,0
G_2	0,9	1,3	—	5,0
l_1	—	5,0	—	5,0
M	—	5,0	—	5,0
M_1	1,7	3,2	1,7	3,2
Y_1	33,0	38,0	45,0	50,0
Y_2	19,5	25,5	27,0	33,0

КД-10, КД-10А

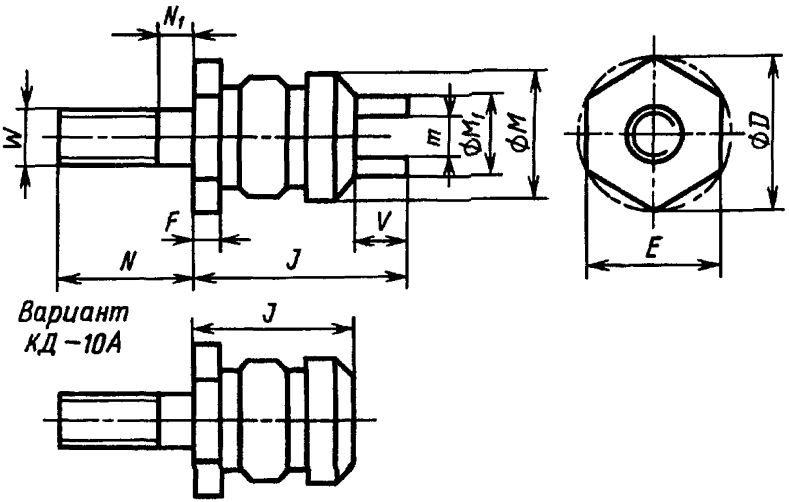

Черт. 3

Таблица 3

мм

Обозначение размера		КД-10, КД-10А		
		Не менее	Номин.	Не более
D		5,30	—	5,60
E		4,84	5,0	5,04
F		1,00	—	3,00
J	КД-10	10,00	—	12,00
	КД-10А	4,06	—	5,60
M	КД-10	4,82	—	5,00
	КД-10А	3,81	—	5,00
M_1		3,00	—	4,00
m		1,00	—	1,25
N		6,10	—	6,90
N_1		—	—	1,00
V	КД-10	2,88	—	3,12
W		—	М3	—

КД-10В

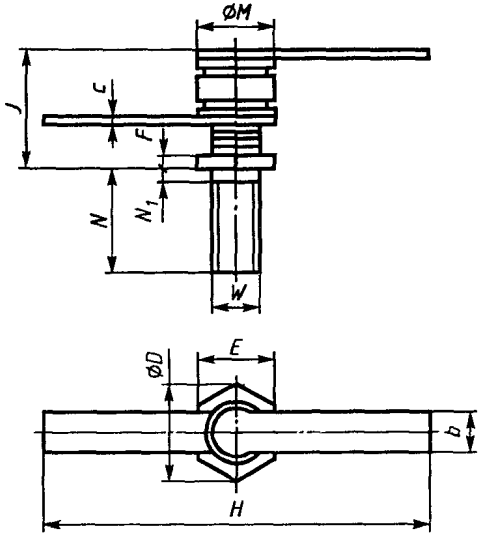

Черт. 3а

Таблица 3а

мм

Обозначение размера	КД-10В		
	Не менее	Номин.	Не более
b	2,40	—	2,60
c	—	—	0,28
D	5,30	—	5,60
E	4,84	5,00	5,04
F	1,00	—	3,00
J	—	—	7,40
H	25,00	—	26,80
M	3,81	—	5,00
N	6,10	—	6,90
N_1	—	—	1,00
W	—	М3	—

КД-11

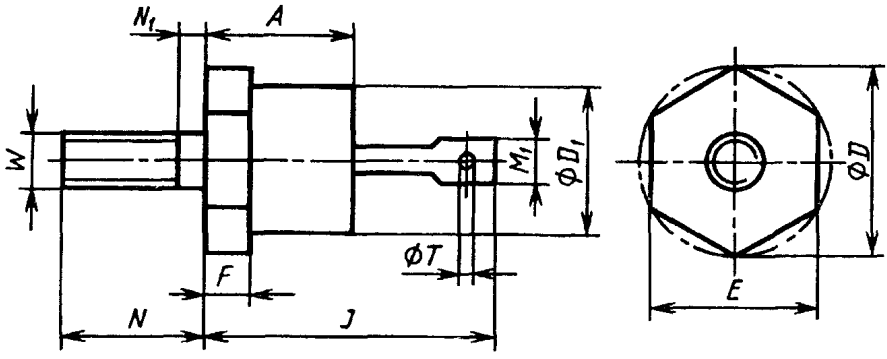

Черт. 4

Таблица 4

мм

Обозначение размера	КД-11			КД-11А		
	Не менее	Номин.	Не более	Не менее	Номин.	Не более
A	6,50	—	10,20	—	—	12,70
D	12,00	—	12,80	—	—	20,16
D_1	6,50	—	10,50	—	—	16,94
E	10,76	11,00	11,10	16,80	17,00	17,05
F	2,50	—	4,40	2,93	—	5,08
J	16,30	—	20,30	—	—	25,40
M_1	—	—	6,30	—	—	9,52
N	10,70	—	11,50	10,72	—	12,70
N_1	—	—	2,00	—	—	2,26
T	1,55	—	—	3,56	—	4,44
W	—	М5	—	—	М6	—

КД-12, КД-13

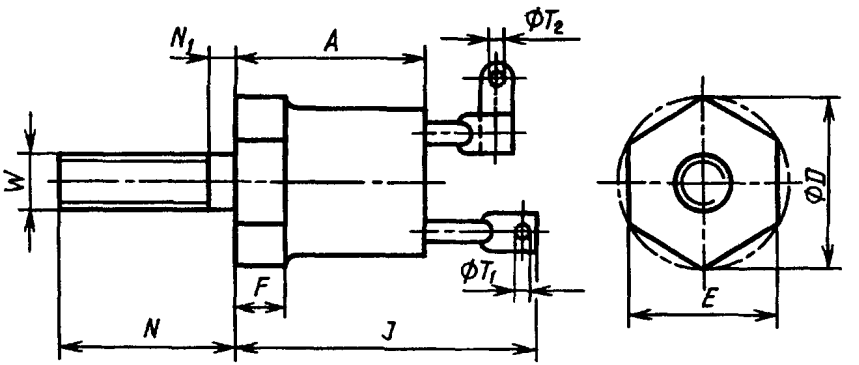

Черт. 5

Таблица 5

мм

Обозначение размера	КД-12			КД-13		
	Не менее	Номин.	Не более	Не менее	Номин.	Не более
A	10,0	—	14,0	11,0	—	15,0
D	12,0	—	12,8	15,7	—	16,5
E	10,76	11,0	11,04	13,76	14,0	14,04
F	2,5	—	4,4	3,5	—	5,4
J	20,0	—	24,0	26,0	—	30,0
N	10,7	—	11,5	10,7	—	11,5
N_1	—	—	2,0	—	—	2,0
T_1	1,55	—	2,05	3,20	—	4,20
T_2	1,15	—	1,65	1,55	—	2,05
W	—	M5	—	—	M5	—

КД-14

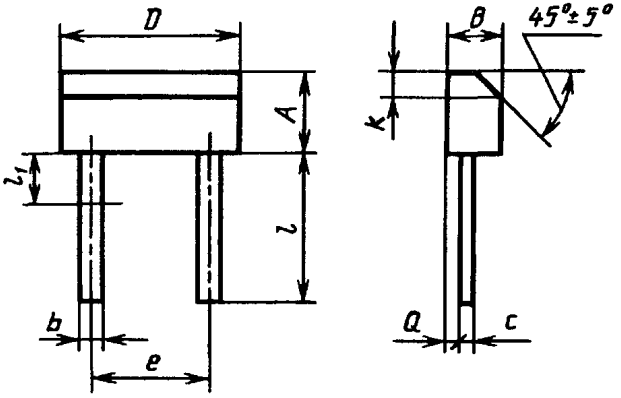

Черт. 6

Таблица 6

мм

Обозначение размера	КД-14			КД-14А		
	Не менее	Номин.	Не более	Не менее	Номин.	Не более
A	4,0	—	4,5	4,0	—	4,4
B	1,9	—	2,5	2,2	—	2,5
b	0,6	—	0,8	—	—	0,8
c	0,15	—	0,2	—	—	0,55
D	4,5	—	5,0	4,5	—	5,0
e	—	2,5	—	—	2,5	—
k	1,0	—	1,3	0,75	—	1,25
l	4,5	—	7,5	4,5	—	7,5
l_1	—	—	1,0	—	—	1,0
Q	0,6	—	1,2	0,45	—	0,6

КД-16

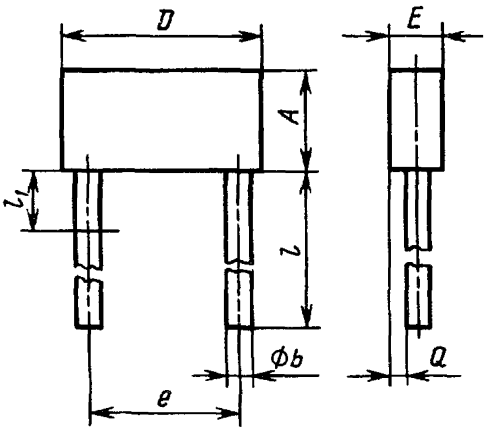

Черт. 7

Таблица 7

мм

Обозначение размера	КД-16			КД-16А		
	Не менее	Номин.	Не более	Не менее	Номин.	Не более
A	8,52	—	9,00	11,7	—	12,50
b	0,80	—	1,00	1,00	—	1,32
D	7,00	—	8,00	13,50	—	14,50
E	3,40	—	4,00	4,50	—	5,00
e	4,80	5,00	5,20	4,50	5,00	5,50
l	26,00	—	30,00	12,00	—	14,00
l_1	—	—	2,50	—	—	2,50
Q	1,00	—	1,50	1,20	—	2,10

Примечания:

1. Допускается в пределах диаметра b_{max} прямоугольная форма выводов.
2. По согласованию с потребителем допускается $l = 13 \pm 1$.

КД-17, КД-20

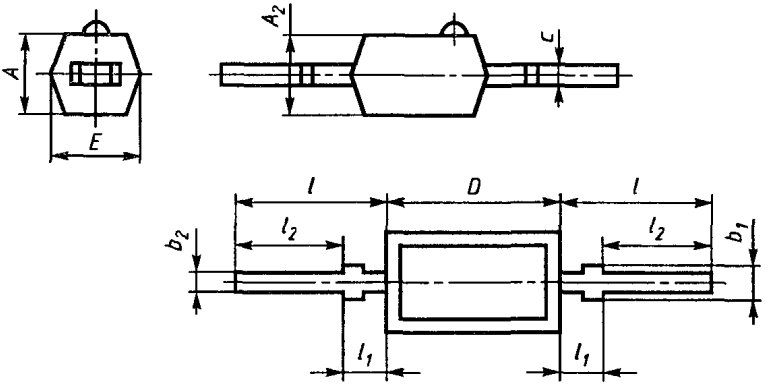

Черт. 8

Таблица 8

мм

Обозначение размера	КД-17		КД-20		КД-20А		
	Не менее	Не более	Не менее	Не более	Не менее	Номин.	Не более
A	2,42	2,90	3,02	4,5	—	—	3,00
A_2	1,92	2,40	4,02	4,5	—	—	2,90
b_1	1,00	1,25	1,40	1,9	—	1,2	—
b_2	0,50	0,75	1,40	1,9	—	—	0,75
c	0,20	0,30	0,18	0,3	0,18	—	0,26
D	3,52	4,00	7,10	8,0	—	—	4,20
E	2,02	2,50	5,02	5,5	—	2,6	—
l	7,00	8,00	26,00	30,0	4,10	—	—
l_1	—	2,00	—	2,0	—	—	2,00
l_2	2,50	—	2,50	—	2,50	—	—

КД-21, КД-23, КД-23А

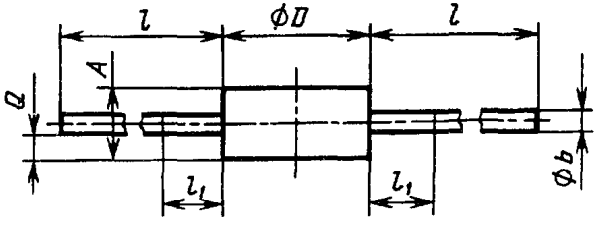

Черт. 9

Таблица 9

мм

Обозначение размера	КД-21		КД-23		КД-23А	
	Не менее	Не более	Не менее	Не более	Не менее	Не более
A	4,00	4,50	4,0	4,5	4,0	4,5
b	0,50	0,70	1,2	1,5	1,2	1,5
D	4,52	5,48	13,3	14,0	9,5	11,5
l	26,00	30,00	26,0	30,0	26,0	30,0
l_1	—	2,50	—	2,5	—	2,5
Q	—	2,50	—	2,5	—	2,5

Примечания:

1. Допускается в пределах $\varnothing b$ прямоугольная форма выводов.
2. По согласованию с потребителем допускается $l = (16 \pm 2)$ мм и $b =$ = 0,8 мм max.

КД-25, КД-26

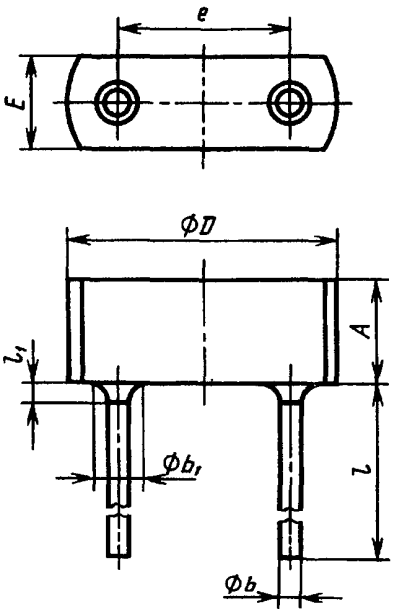

Черт.10

Таблица 10

мм

Обозначение размера	КД-25			КД-26		
	Не менее	Номин.	Не более	Не менее	Номин.	Не более
A	3,52	—	4,0	4,25	—	5,0
b	—	—	1,0	—	—	1,0
b_1	—	—	2,8	—	—	2,8
D	7,42	—	8,0	10,30	—	11,0
E	3,70	—	4,0	4,70	—	5,0
e	4,80	5,0	5,2	7,30	7,5	7,7
l	26,00	—	30,0	26,00	—	30,0
l_1	—	—	1,0	—	—	1,0

Примечания:

1. Допускается применение прямоугольной формы корпуса.
2. По согласованию с потребителем для КД-25 и КД-26 допускается $l = (15 \pm 2)$ мм.

КД-28, КД-29

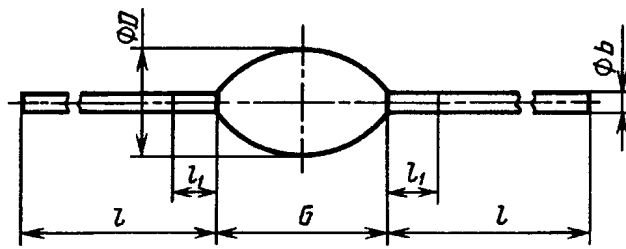

Черт. 11

Таблица 11

мм

Обозначение размера	КД-28		КД-29	
	Не менее	Не более	Не менее	Не более
b	0,2	0,35	0,2	0,35
D	2,0	3,1	2,8	4,5
G	2,5	3,5	3,3	4,8
l	9,0	12.0	9,0	12,0
l_1	—	1,0	—	1,0

Примечание. Допускается прямоугольное сечение выводов в пределах диаметра *b*.

КД-29А — КД-29Е

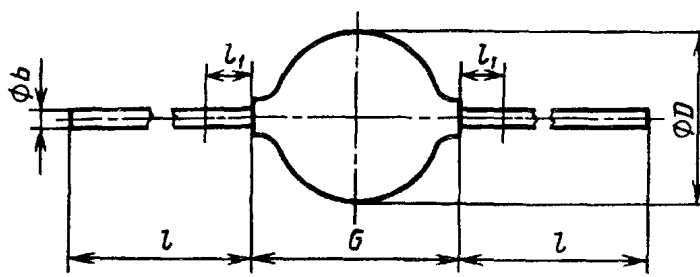

Черт. 12

Таблица 12

мм

Обозначение размера	КД-29А*		КД-29В*		КД-29С*	
	Не менее	Не более	Не менее	Не более	Не менее	Не более
b	—	0,81	—	0,65	—	1,35
D	—	3,81	—	3,00	—	4,50
G	—	4,57	—	12,50	—	5,00
l	28,00	—	28,00	—	28,00	—
l_1	—	2,50	—	2,50	—	2,50

Продолжение табл. 12

мм

Обозначение размера	КД-29G*		КД-29D*		КД-29E*	
	Не менее	Не более	Не менее	Не более	Не менее	Не более
b	—	1,35	0,50	1,20	0,50	1,20
D	—	4,50	2,80	5,00	—	4,50
G	—	7,50	4,00	7,00	4,00	7,00
l	28,00	—	23,00	27,00	23,00	24,00
l_1	—	2,50	—	2,50	—	2,50

КД-30

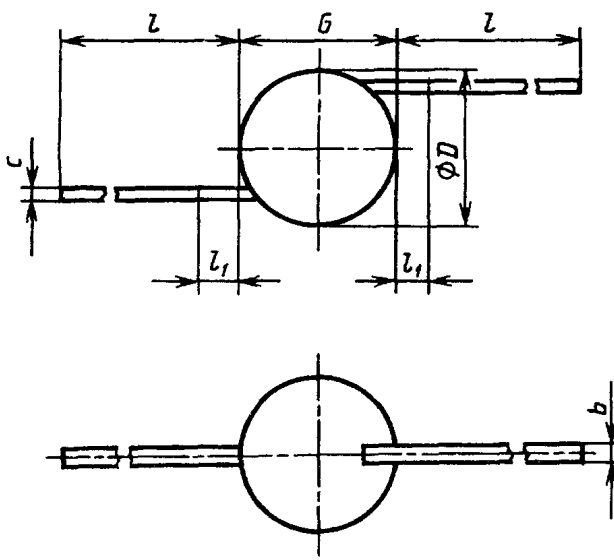

Черт. 13

Таблица 13

мм

Обозначение размера	КД-30		Обозначение размера	КД-30	
	Не менее	Не более		Не менее	Не более
b	0,4	0,55	G	2,0	3,20
c	0,1	0,20	l	16,0	20,00
D	1,0	2,80	l_1	1,0	2,00

КД-31

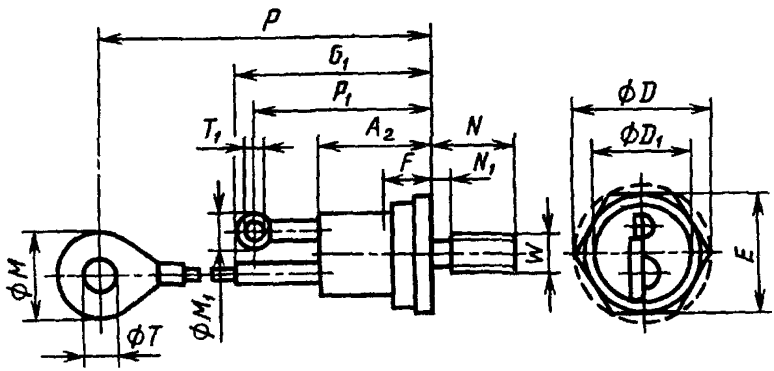

Черт. 14

Таблица 14

мм

Обозначение размера	КД-31		
	Не менее	Номин.	Не более
A_2	—	—	15,50
D	—	—	20,16
D_1	—	—	13,50
E	16,8	17,0	17,04
F	—	—	6,00
G_1	—	—	30,00
M	—	—	15,50
M_1	—	—	3,80
N	10,7	—	11,70
N_1	—	—	2,50
P	90,0	—	110,00
P_1	—	—	26,50
T	6,3	—	—
T_1	1,5	—	—
W	—	М6	—

КД-32

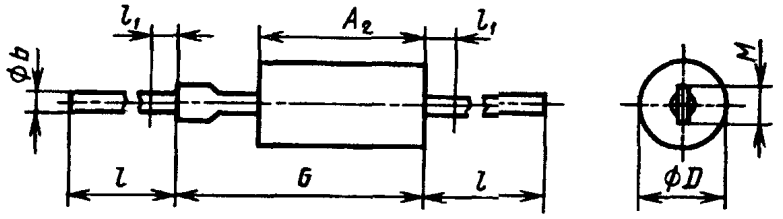

Черт. 15

Таблица 15

мм

Обозначение размера	КД-32		
	Не менее	Номин.	Не более
A_2	—	—	9,06
b	0,64	—	0,95
D	—	—	5,96
G	—	—	15,01
l	25,40	—	—
l_1	—	—	4,77
M	—	—	2,54

КД-34

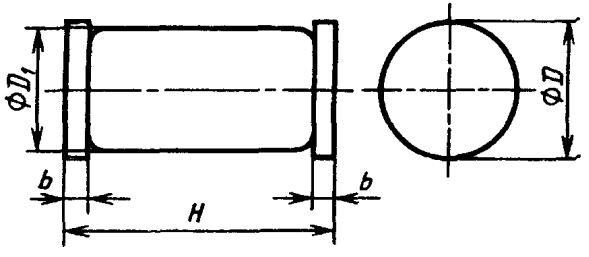

Черт. 16

Таблица 16

мм

Обозначение размера	КД-34*	
	Не менее	Не более
b	0,2	0,4
D	1,5	1,7
D_1	1,3	1,7
H	3,3	3,7

КД-35

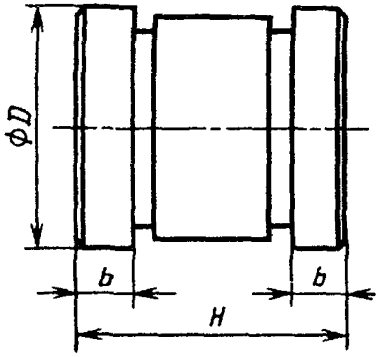

Черт. 17

Таблица 17

мм

Обозначение размера	КД-35*	
	Не менее	Не более
b	0,80	1,0
D	3,32	4,5
H	4,60	4,8

КД-36

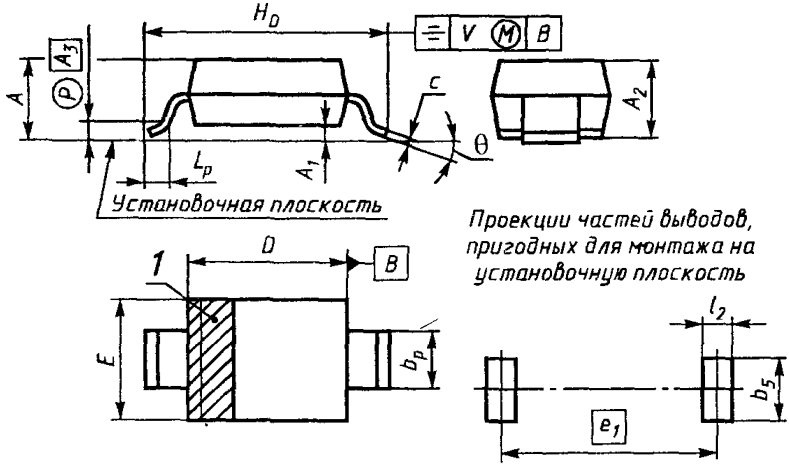

1 — зона расположения визуального ключа

Черт. 17а

Таблица 17а

мм

Обозначение размера	КД-36		
	Не менее	Номин.	Не более
A	—	—	1,35
A_1	—	—	0,10
A_2	0,85	—	1,35
A_3	—	0,2	—
b_p	0,50	—	0,70
b_5	—	—	0,70
c	0,10	—	0,20
D	2,55	—	2,85
E	1,40	—	1,70
e_1	—	3,3	—
H_D	3,55	—	3,85
L_p	0,25	—	0,40
l_2	—	—	0,60
v	—	—	0,20

КД-101

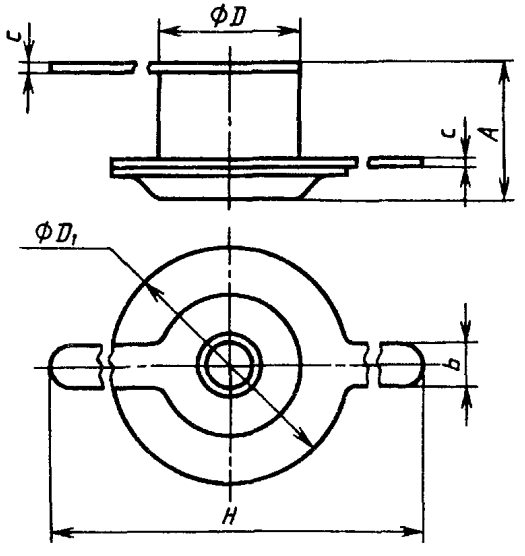

Черт. 18

Таблица 18

мм

Обозначение размера	КД-101	
	Не менее	Не более
A	1,7	2,1
b	0,9	1,2
c	0,15	0,3
D	2,6	3,0
D_1	4,0	4,7
H	17,0	18,0

КД-102 — КД-104

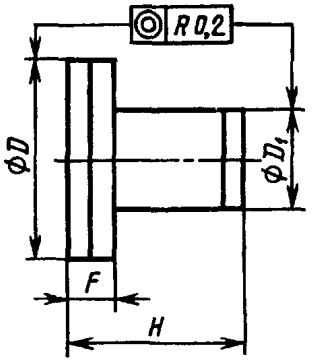

Черт. 19

Таблица 19

мм

Обозначение размера	КД-102		КД-103		КД-104	
	Не менее	Не более	Не менее	Не более	Не менее	Не более
D	2,0	2,4	3,22	3,7	3,22	3,7
D_1	0,9	1,3	1,9	2,3	2,0	2,4
F	0,35	0,6	0,35	0,6	0,35	0,6
H	0,9	1,3	1,2	1,6	2,5	2,9

КД-105, КД-106

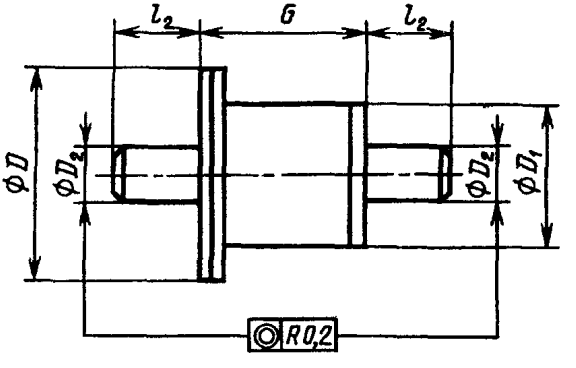

Черт. 20

Таблица 20

мм

Обозначение размера	КД-105		КД-106		КД-106А		КД-106В	
	Не менее	Не более	Не менее	Не более	Не менее	Не более	Не менее	Не более
D	3,22	3,70	3,22	3,70	6,64	7,00	6,64	7,00
D_1	2,00	2,40	1,90	2,30	4,90	5,20	4,90	5,20
D_2	1,54	1,60	1,54	1,60	2,94	3,00	2,94	3,00
G	1,60	2,00	2,62	3,10	3,50	3,80	2,50	3,00
l_2	1,88	2,00	1,88	2,00	2,95	3,05	2,95	3,05

КД-107 — КД-110

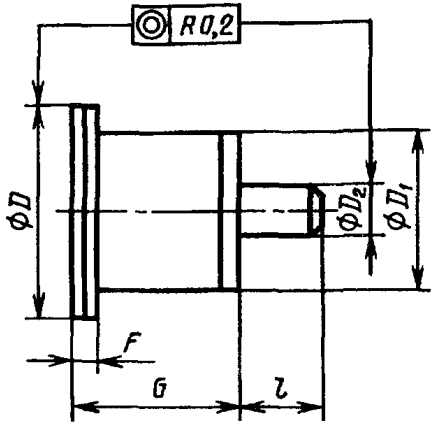

Черт. 21

Таблица 21

мм

Обозначение размера	КД-107		КД-108		КД-109		КД-110	
	Не менее	Не более	Не менее	Не более	Не менее	Не более	Не менее	Не более
D	1,90	2,40	3,22	3,70	3,22	3,70	3,22	3,70
D_1	0,90	1,30	1,50	1,90	2,00	2,40	1,90	2,30
D_2	1,14	1,20	1,54	1,60	1,54	1,60	1,54	1,60
G	0,70	1,10	1,60	2,00	1,60	2,00	2,62	3,10
l	1,88	2,00	1,88	2,00	1,88	2,00	1,88	2,00
F	0,25	0,50	0,35	0,60	0,35	0,60	0,35	0,60

Продолжение табл. 21

мм

Обозначение размера	КД-110А		КД-110С		КД-110В	
	Не менее	Не более	Не менее	Не более	Не менее	Не более
D	2,92	3,08	3,30	3,70	1,950	2,20
D_1	1,90	2,10	2,10	2,30	1,180	1,20
D_2	1,45	1,55	1,54	1,60	0,782	0,80
G	2,25	2,65	1,10	1,50	1,470	1,65
l	1,30	1,50	1,88	2,00	1,345	1,50
F	0,35	0,60	0,50	0,75	0,490	0,55

КД-111, КД-112

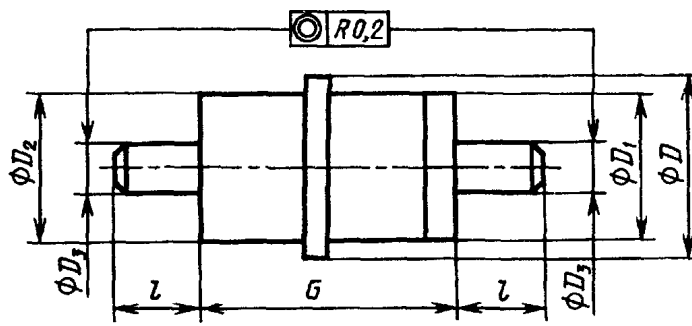

Черт. 22

Таблица 22

мм

Обозначение размера	КД-111		КД-112	
	Не менее	Не более	Не менее	Не более
D	5,32	5,8	7,12	7,7
D_1	3,62	4,1	5,42	6,0
D_2	3,52	4,0	4,92	5,5
D_3	2,34	2,4	2,34	2,4
G	9,80	11,0	9,80	11,0
l	3,64	4,8	3,64	4,8

КД-113

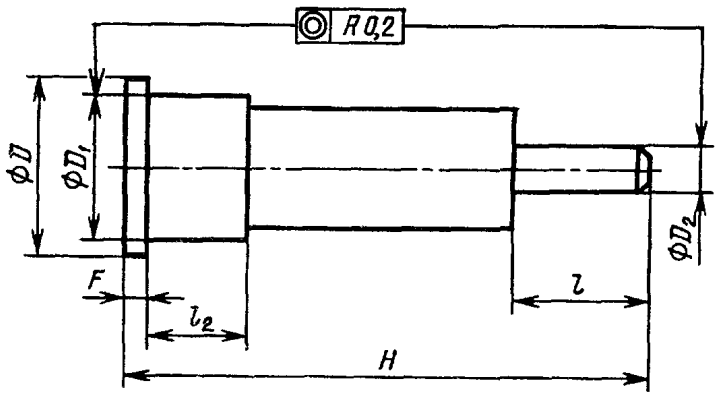

Черт. 23

Таблица 23

мм

Обозначение размера	КД-113		Обозначение размера	КД-113	
	Не менее	Не более		Не менее	Не более
D	7,30	7,50	F	1,18	1,30
D_1	6,20	6,30	H	20,30	20,80
D_2	2,34	2,40	l	4,72	4,86
			l_2	5,00	5,32

КД-114, КД-116

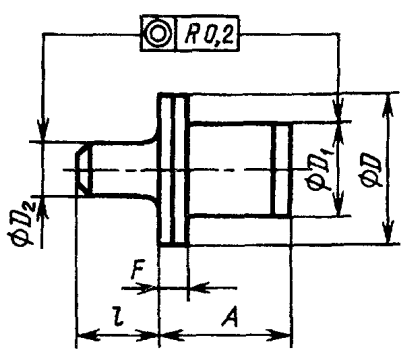

Черт. 24

Таблица 24

мм

Обозначение размера	КД-114		КД-116	
	Не менее	Не более	Не менее	Не более
F	0,80	1,20	0,80	1,20
D	0,95	1,20	2,15	2,40
D_1	—	0,75	1,05	1,30
D_2	0,34	0,40	0,63	0,70
F	0,20	0,50	0,35	0,60
l	0,56	0,63	0,73	0,80

КД-118

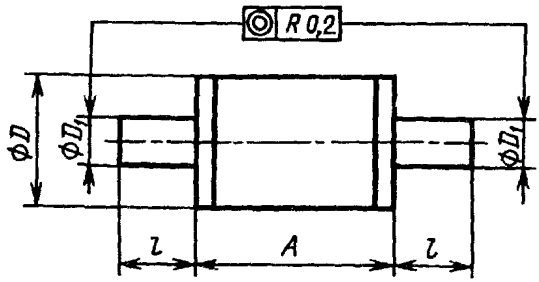

Черт. 25

Таблица 25

мм

Обозначение размера	КД-118	
	Не менее	Не более
A	5,62	6,1
D	3,40	3,8
D_1	2,34	2,4
l	2,90	3,0

КД-119

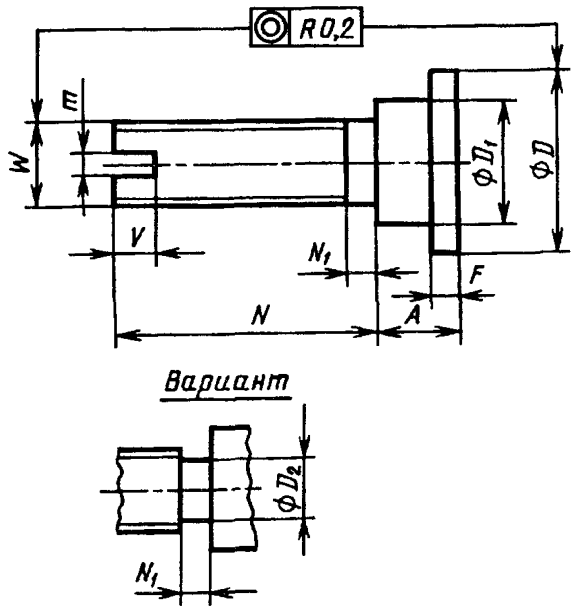

Черт. 26

Таблица 26

мм

Обозначение размера	КД-119			КД-119А		
	Не менее	Номин.	Не более	Не менее	Номин.	Не более
A	1,40	—	1,6	2,24	—	2,60
D	3,40	—	3,7	3,80	—	4,20
D_1	2,10	—	2,5	2,65	—	2,90
D_2	—	—	—	1,90	—	2,00
m	0,40	—	0,6	0,40	—	0,54
N	3,80	—	4,3	4,14	—	4,30
N_1	—	—	1,00	—	—	0,56
V	0,70	—	1,10	0,43	—	0,57
W	—	М2	—	—	М2, 5	—

КД-120

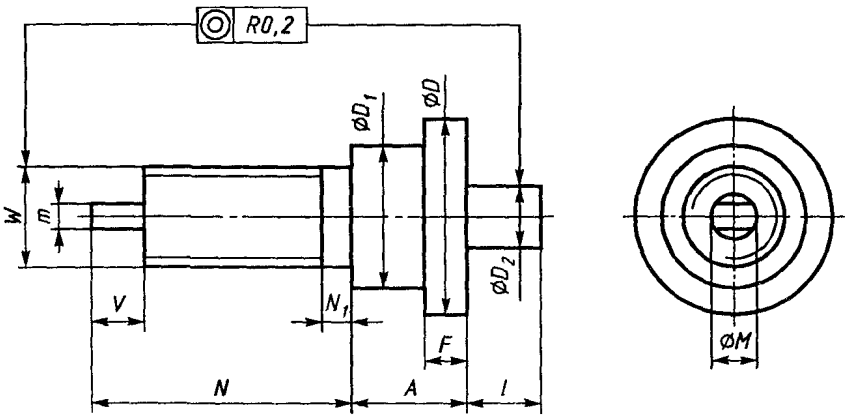

Черт. 27

Таблица 27

мм

Обозначение размера	КД-120		
	Не менее	Номин.	Не более
A	3,50	—	4,30
D	6,20	—	6,60
D_1	5,32	—	6,00
D_2	1,80	—	2,00
F	1,00	—	1,30
l	1,30	—	1,50
M	1,90	—	2,50
m	0,95	—	1,20
N	7,50	—	8,00
N_1	—	—	2,00
V	1,50	—	1,75
W	—	М3,5	—

КД-121

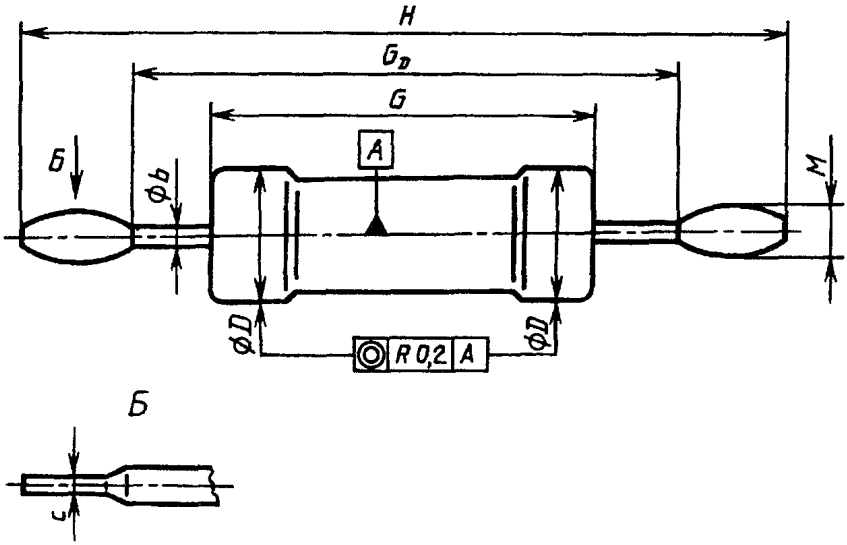

Черт. 28

Таблица 28

мм

Обозначение размера	КД-121		Обозначение размера	КД-121	
	Не менее	Не более		Не менее	Не более
b	—	0,54	*G*	6,50	7,50
c	0,15	0,20	G_D	9,50	10,50
D	2,40	3,00	*H*	13,97	14,40
			M	—	1,00

КД-121А

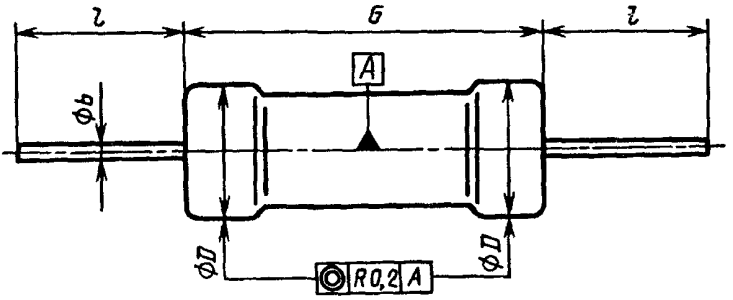

Черт. 29

Таблица 29

мм

Обозначение размера	КД-121А	
	Не менее	Не более
b	—	0,54
D	2,40	3,00
G	6,50	7,50
l	4,85	5,15

КД-122 — КД-125, КД-125А, КД-125В

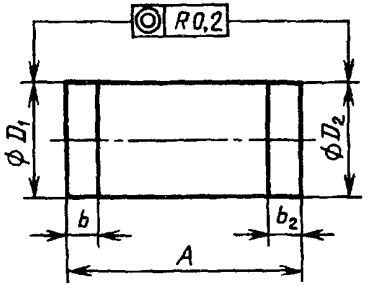

Черт. 30

Таблица 30

мм

Обозначение размера	КД-122		КД-122А		КД-122В		КД-123		КД-124	
	Не менее	Не более	Не менее	Не более	Не менее	Не более	Не менее	Не более	Не менее	Не более
A	1,0	1,2	0,5	0,7	0,3	0,9	2,90	4,5	2,90	4,5
D_1; D_2	0,9	1,3	0,7	0,9	0,5	0,7	1,88	2,0	2,18	2,3
b	—	0,5	—	0,3	—	0,3	0,55	1,5	0,55	1,5
b_2	—	0,5	—	0,3	—	0,3	0,45	1,5	0,45	1,5

Продолжение табл. 30

мм

Обозначение размера	КД-124А			КД-125		КД-125А			КД-125В	
	Не менее	Номин.	Не более	Не менее	Не более	Не менее	Номин.	Не более	Не менее	Не более
A	2,9	—	4,5	2,9	4,5	3,3	3,5	3,7	4,8	5,2
D_1; D_2	—	2,29	—	2,88	3,0	1,5	1,6	1,7	2,3	2,7
						1,3	—	1,7		
b	—	—	0,5	0,45	1,5	—	0,3	—	0,4	0,55
b_2	—	—	0,5	0,45	1,5	—	0,3	—	0,4	0,55

КД-126

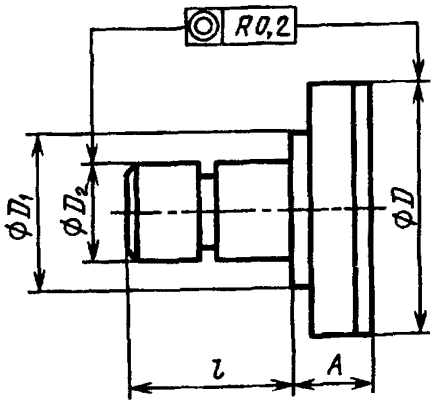

Черт. 31

Таблица 31

мм

Обозначение размера	КД-126	
	Не менее	Не более
A	1,05	1,3
D	4,6	4,9
D_1	2,25	2,5
D_2	1,5	1,6
l	1,3	1,55

КД-127

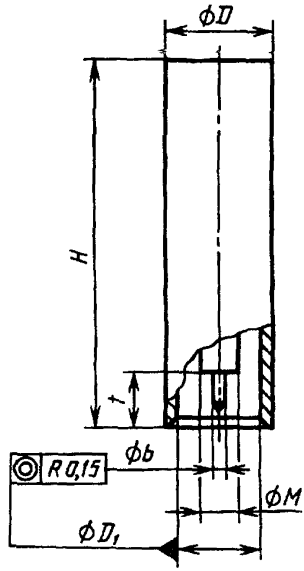

Черт. 32

Таблица 32

мм

Обозначение размера	КД-127	
	Не менее	Не более
b	0,575	0,625
D	4,456	4,500
D_1	4,000	4,025
H	15,760	16,240
M	1,340	1,400
t	2,500	2,700

КД-128

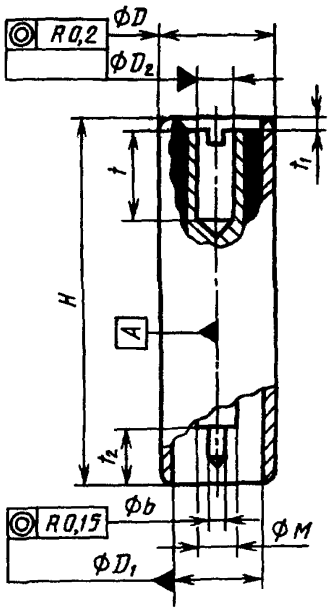

Черт. 33

Таблица 33

мм

Обозначение размера	КД-128	
	Не менее	Не более
b	0,575	0,625
D	4,956	5,000
D_1	4,000	4,025
D_2	1,500	1,620
H	15,760	16,240
M	1,340	1,400
t	3,920	4,080
t_1	—	0,500
t_2	2,500	2,700

КД-129

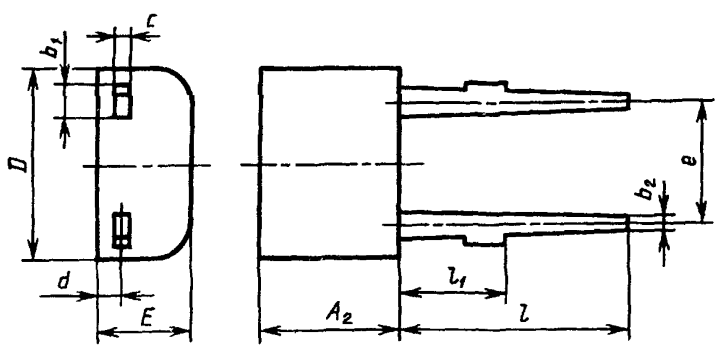

Черт. 34

Таблица 34

мм

Обозначение размера	КД-129		
	Не менее	Номин.	Не более
A_2	—	—	4,40
b_1	—	—	1,00
b_2	—	—	0,60
c	—	—	0,45
D	—	—	5,00
d	—	—	1,20
E	—	—	2,60
e	2,35	2,5	2,65
l	3,30	—	—
l_1	—	—	1,20

Примечание. Допускаются выступы на выводах с двух сторон.

КД-130, КД-131

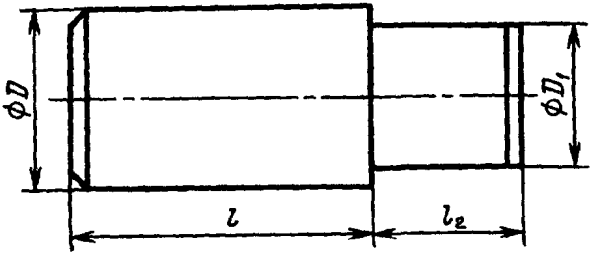

Черт. 35

Таблица 35

мм

Обозначение размера	КД-130		КД-131		КД-131А		КД-131В	
	Не менее	Не более	Не менее	Не более	Не менее	Не более	Не менее	Не более
D	1,14	1,20	1,14	1,20	1,94	2,02	1,94	2,02
D_1	0,90	1,30	0,50	0,90	1,10	1,50	1,10	1,50
l	1,88	2,00	1,88	2,00	0,20	0,65	4,80	5,10
l_2	0,5	1,10	0,20	0,65	4,80	5,10	0,20	0,65

КД-132, КД-133

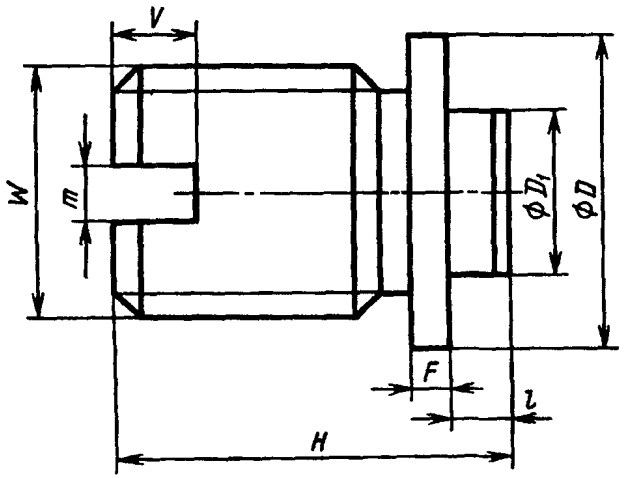

Черт. 36

Таблица 36

мм

Обозначение размера	КД-132			КД-133		
	Не менее	Номин.	Не более	Не менее	Номин.	Не более
D	—	—	3,00	—	—	3,00
D_1	0,90	—	1,30	0,50	—	0,90
F	—	—	0,60	—	—	0,60
H	—	—	4,70	—	—	4,70
l	0,50	—	0,80	0,30	—	0,60
m	0,46	—	0,60	0,46	—	0,60
V	1,10	—	1,33	1,10	—	1,33
W	—	М2,5	—	—	М2, 5	—

КД-134

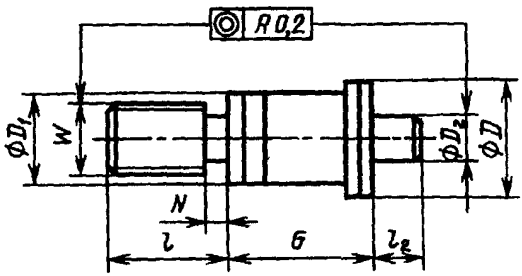

Черт. 37

Таблица 37

мм

Обозначение размера	КД-134		
	Не менее	Номин.	Не более
D	4,50	—	4,70
D_1	3,20	—	3,50
D_2	2,34	—	2,40
G	5,30	—	5,80
l	4,84	—	5,00
l_2	1,88	—	2,00
N	1,00	—	1,25
W	—	М3	—

КТ-1 — КТ-3, КТ-34, КТ-35

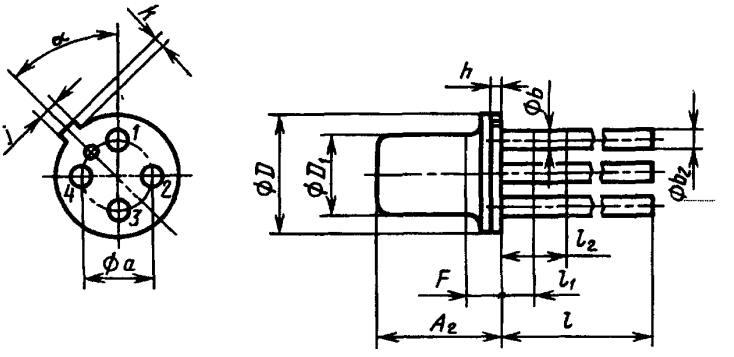

Черт. 38

Таблица 38

мм

Обозначение размера	КТ-1, КТ-34, КТ-35			КТ-2, КТ-3		
	Не менее	Номин.	Не более	Не менее	Номин.	Не более
A_2	КТ-1			КТ-2		
	4,32	—	5,33	6,10	—	6,60
	КТ-34			КТ-3		
	7,30	—	10,40	4,2	—	4,7
	КТ-35					
	1,53	—	2,15			
a	2,20	2,5; 2,54	2,60	4,70	5,0; 5,08	5,30
b	0,41 (0,3)	—	0,51	0,41 (0,3)	—	0,51
b_2	—	—	0,53	—	—	0,53
D	5,30	—	5,84	8,64	—	9,40
D_1	4,53	—	4,95	8,0 (7,95)	—	8,5
F	0,50	—	1,00	1,00	—	2,00
h	0,13	—	0,76	0,15	—	1,00 (1,5)
j	0,92 (0,9)	—	1,16	0,71	—	0,86
k	0,74	—	1,14	0,74	—	1,14
l_1	—	—	1,27 (1,3)	—	—	1,27 (1,3)
l_2	6,35	—	—	6,35	—	—
α	40°	45°	50°	40°	45°	50°

Таблица 39

Типоразмер	l, мм		Число выводов
	Не менее	Не более	
КТ-1—1, КТ-2—1, КТ-3—1, КТ-34—1, КТ-35—1	7,5	9,5	2
КТ-1—6, КТ-2—6, КТ-3—6, КТ-34—6, КТ-35—6			3
КТ-1—11, КТ-2—11, КТ-3—11, КТ-34—11, КТ-35—11			4
КТ-1—16, КТ-2—16, КТ-3—16, КТ-34—16, КТ-35—16			5
КТ-1—2, КТ-2—2, КТ-3—2, КТ-34—2, КТ-35—2	12,5	14,5	2
КТ-1—7, КТ-2—7, КТ-3—7, КТ-34—7, КТ-35—7			3
КТ-1—12, КТ-2—12, КТ-3—12, КТ-34—12, КТ-35—12			4
КТ-1—17, КТ-2—17, КТ-3—17, КТ-34—17, КТ-35—17			5
КТ-1—3, КТ-2—3, КТ-3—3, КТ-34—3, КТ-35—3	(19,0)	(21,0)	2
КТ-1—8, КТ-2—8, КТ-3—8, КТ-34—8, КТ-35—8			3
КТ-1—13, КТ-2—13, КТ-3—13, КТ-34—13, КТ-35—13			4
КТ-1—18, КТ-2—18, КТ-3—18, КТ-34—18, КТ-35—18			5
КТ-1—4, КТ-2—4, КТ-3—4	(22,0)	(24,0)	2
КТ-1—9, КТ-2—9, КТ-3—9			3
КТ-1—14, КТ-2—14, КТ-3—14			4
КТ-1—19, КТ-2—19, КТ-3—19			5
КТ-1—5, КТ-2—5, КТ-3—5, КТ-34—4, КТ-35—4	(25,0)	—	2
КТ-1—10, КТ-2—10, КТ-3—10, КТ-34—10, КТ-35—10			3
КТ-1—15, КТ-2—15, КТ-3—15, КТ-34—15, КТ-35—15			4
КТ-1—20, КТ-2—20, КТ-3—20, КТ-34—20, КТ-35—20			5

Примечания:

1. Диаметр b относится к длине $l_2—l_1$, диаметр b_2 относится к длине $l—l_2$.
2. Для поставки на экспорт допускается применять размер a = 2,54 мм или 5,08 мм.
3. Допускается расположение выводов по отношению к ключу под углом 60°.

КТ-4

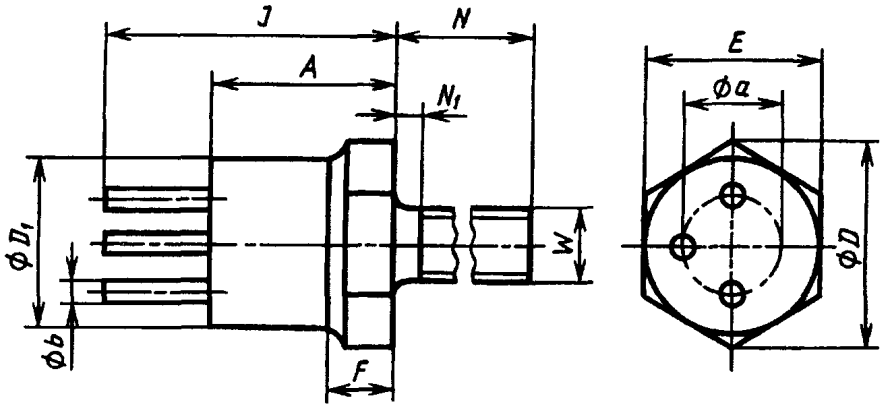

Число выводов: 2 — для КТ-4—1; 3 — для КТ-4—2

Черт. 39

Таблица 40

мм

Обозначение размера	КТ-4		
	Не менее	Номин.	Не более
A	6,60	—	7,60
a	4,70	—	5,30
b	—	—	1,16
D	12,00	—	12,80
D_1	—	—	10,70
E	10,76	11,00	11,04
F	2,67	—	(4,20)
J	10,30	—	11,50
N	10,50	—	11,50
N_1	—	—	1,98 (2,0)
W	—	М5	—

КТ-5

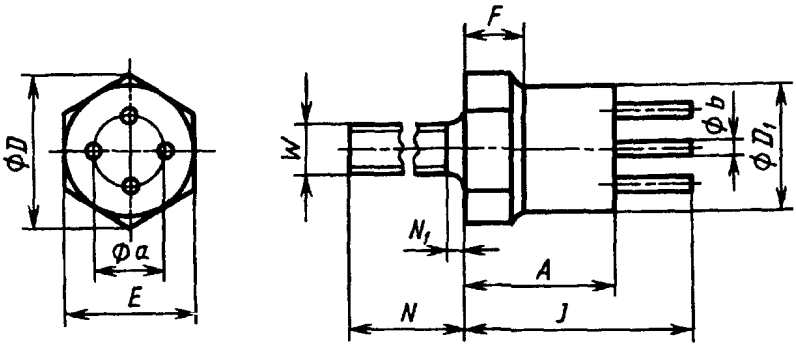

Число выводов: 2 — для КТ-5—1; 3 — для КТ-5—2; 4 — для КТ-5—3

Черт. 40

Таблица 41

мм

Обозначение размера	КТ-5		
	Не менее	Номин.	Не более
A	12,6	—	14,0
a	12,5	—	13,2
b	—	—	2,6
D	24,4	—	25,4
D_1	19,1	—	20,0
E	21,72	22,0	22,06
F	—	—	4,2
J	17,8	—	20,2
N	12,0	—	13,0
N_1	—	—	2,2
W	—	М8	—

КТ-8

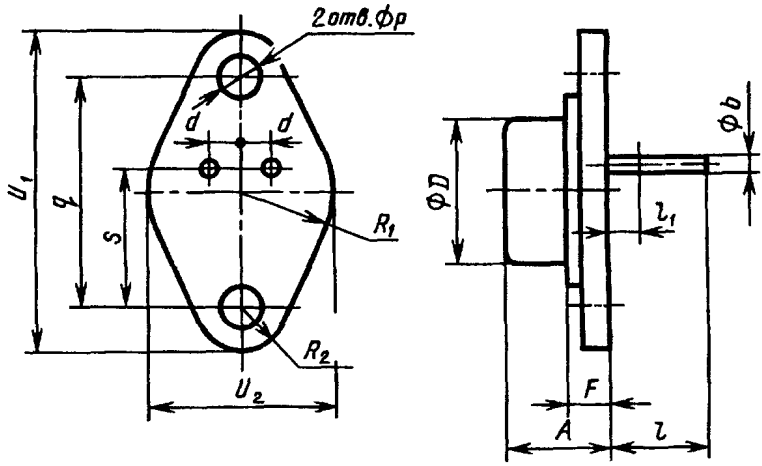

Черт. 41

Таблица 42

мм

Обозначение размера		КТ-8, КТ-8А		
		Не менее	Номин.	Не более
A		—	—	9,8
b		0,9	—	1,1
D		13,8	—	14,7
d		2,85	3,0	3,15
F		—	—	3,3
l		8,5	—	10,5
l_1		—	—	1,5
p	КТ-8	4,0	—	4,2
	КТ-8А	4,2	4,3	4,4
		22,8	23,0	23,2
q		—	—	9,5
R_1		—	—	4,3
R_2		12,9	13,1	13,3
S		—	—	31,4
U_1		—	—	19,0
U_2				

КТ-9, КТ-33

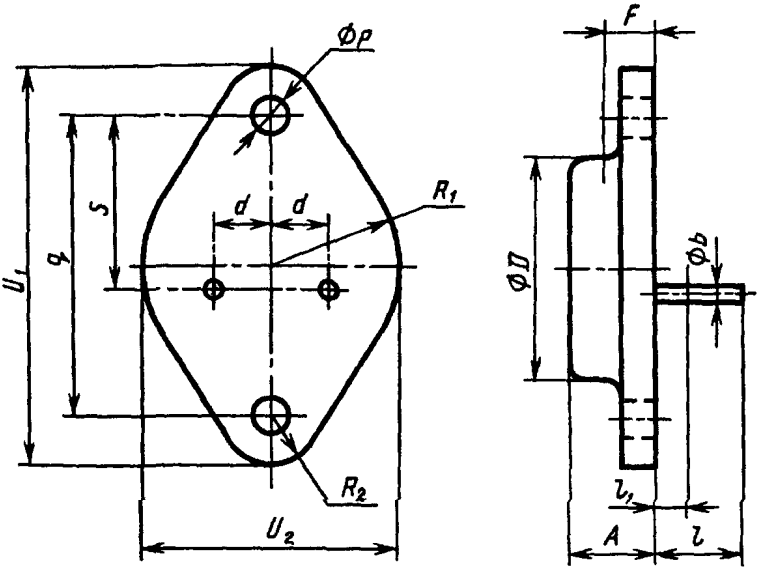

Черт. 42

Таблица 43

мм

Обозначение размера		КТ-9, КТ-33, КТ-9В, КТ-33В		
		Не менее	Номин.	Не более
A	КТ-33; КТ-33А	—	—	8,63
	КТ-9; КТ-9В	—	—	12,19
b	КТ-33; КТ-9	0,97	—	1,09
	КТ-33А; КТ-9В	—	—	1,60
	D	—	—	22,86
	d	5,30	5,46	5,60
	F	—	—	3,81
	l	8,00	—	13,90
	l_1	—	—	1,52
Øp	КТ-33, КТ-9	3,84	—	4,21
	КТ-33А; КТ-9В	4,00	—	4,30
	q	29,90	—	30,40
	R_1	—	—	13,58
	R_2	—	—	4,82
	S	16,70	16,90	17,10
	U_1	—	—	40,13
	U_2	—	—	27,17 (27,20)

Продолжение табл. 43

мм

Обозначение размера	КТ-9А			КТ-33А		
	Не менее	Номин.	Не более	Не менее	Номин.	Не более
A	6,50	—	8,50	—	—	15,60
b	—	—	0,85	—	—	2,10
D	12,00	—	12,70	—	—	35,20
d	2,40	2,50	2,60	6,64	6,75	6,86
F	1,50	—	2,50	—	—	4,00
l	9,20	—	11,20	13,45	—	14,55
l_1	—	—	1,50	—	—	—
p	3,60	—	3,80	5,10	—	5,50
q	24,20	—	24,60	46,38	—	46,62
R_1	—	—	8,50	—	—	—
R_2	—	—	3,50	—	—	—
S	14,50	14,70	14,90	30,66	31,00	31,34
U_1	30,40	—	31,40	—	—	59,10
U_2	15,90	—	18,00	—	—	39,10

Примечание. Для приборов с облуженными выводами допускается максимальное значение размера b равное 1,3 мм (КТ-9, КТ-33) и 1,8 мм (КТ-9А, КТ-33А).

КТ-10

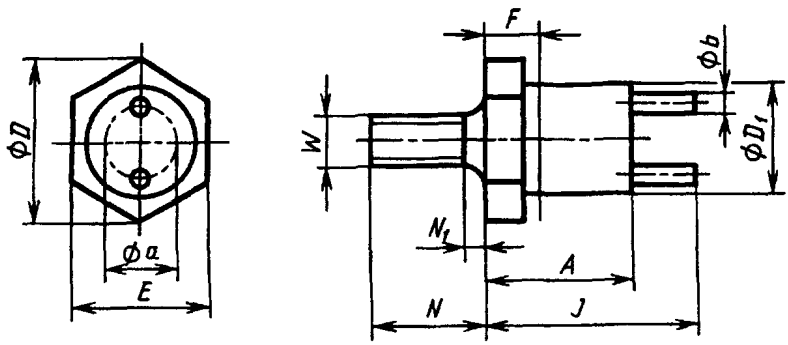

Черт. 43

Таблица 44

мм

Обозначение размера	КТ-10		
	Не менее	Номин.	Не более
A	13,10	—	17,70
a	8,80	—	9,20
b	—	—	2,00
D	18,60	—	19,60
D_1	14,00	—	15,00
E	16,76	17,00	17,04
F	—	—	4,00
J	20,00	—	24,00
N	11,50	—	12,50
N_1	—	—	2,00
W	—	М6	—

КТ-11

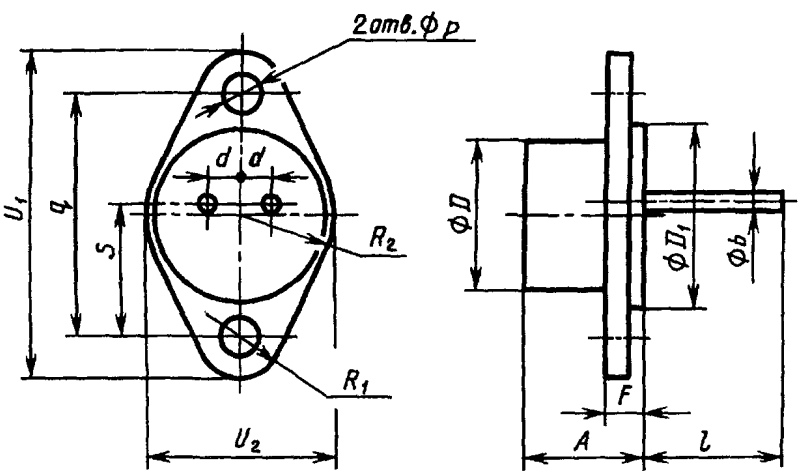

Черт. 44

Таблица 45

мм

Обозначение размера	КТ-11		
	Не менее	Номин.	Не более
A	8,70	—	10,30
b	0,98	—	1,10
d	5,40	5,50	5,60
D	18,00	—	19,00
D_1	19,50	—	21,00
F	—	—	3,80
l	11,00	—	13,00
p	4,10	—	4,20
q	29,90	30,00	30,10
R_1	—	—	4,85
R_2	—	—	13,55
S	16,70	16,90	17,10
U_1	38,60	—	39,60
U_2	26,50	—	27,10

КТ-13

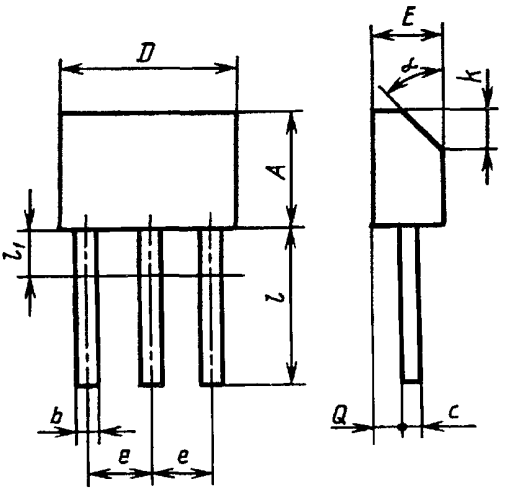

Черт. 45

Таблица 46

мм

Обозначение размера		КТ-13, КТ-13А		
		Не менее	Номин.	Не более
A	КТ-13	4,5	—	5,0
	КТ-13А	7,5	—	8,0
b		0,6	—	1,0
c		—	—	0,2
D		6,7	—	7,2
E		2,4	—	3,0
e		2,4	2,5	2,6
k		—	—	1,8
l		6,0	—	7,3
l_1		—	—	1,0
Q		—	—	1,5
α		40°	45°	50°

КТ-14

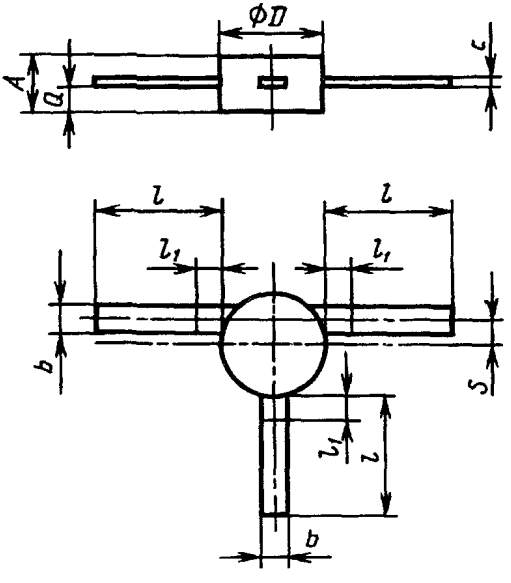

Черт. 46

Таблица 47

мм

Обозначение размера	КТ-14	
	Не менее	Не более
A	1,7	2,70
b	0,6	1,30
c	—	0,24
D	4,8	5,30
l	4,5	5,50
l_1	—	1,15
Q	0,5	1,20
S	—	1,00

КТ-15

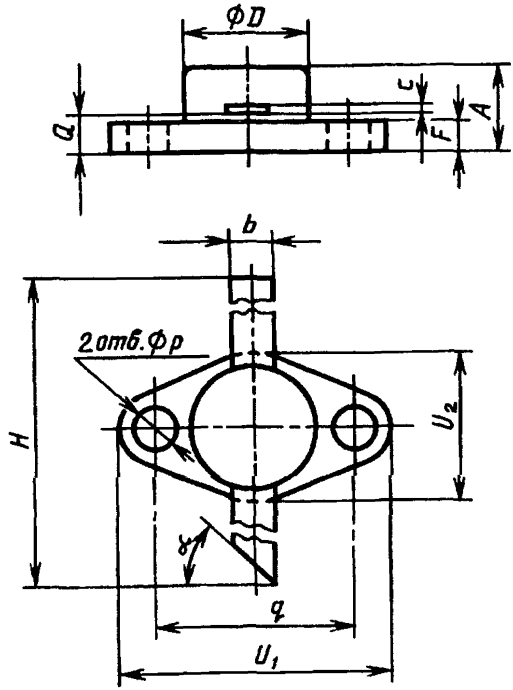

Черт. 47

Таблица 48

мм

Обозначение размера	КТ-15		
	Не менее	Номин.	Не более
A	5,4	—	6,4
b	2,8	—	3,0
c	0,1	—	0,2
D	—	—	9,3
F	2,2	—	2,5
H	35,0	—	36,0
p	3,2	—	3,4
q	14,8	15,0	15,2
Q	3,3	—	3,7
U_1	20,7	—	21,5
U_2	9,7	—	10,0
α	40°	45°	50°

КТ-16 — КТ-19В

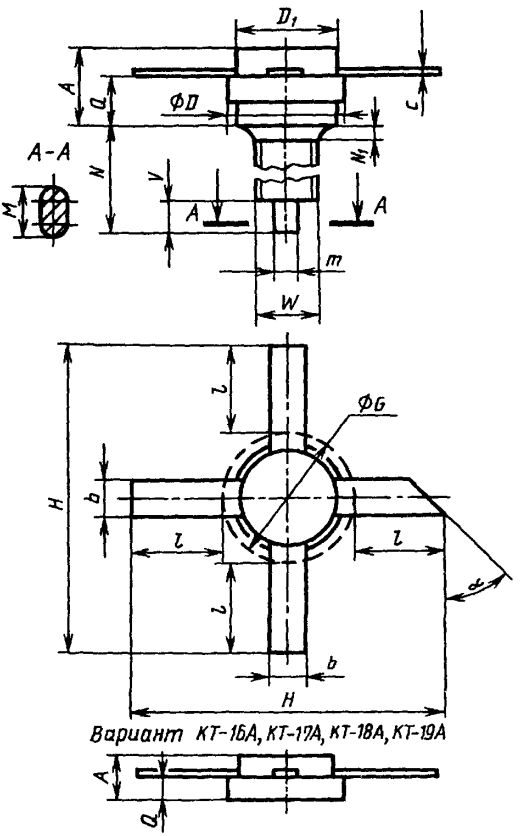

Число выводов: 2 — для КТ-16—1, КТ-17—1, КТ-18—1, КТ-19—1, КТ-19А-1;
3 — для КТ-19А-2;
4 — для КТ-16—2, КТ-17—2, КТ-18—2, КТ-19—2, КТ-19А-3

Черт. 48

Таблица 49

мм

Обозначение размера	КТ-16			КТ-17			КТ-18		
	Не менее	Номин.	Не более	Не менее	Номин.	Не более	Не менее	Номин.	Не более
A	4,00	—	5,90	4,60	—	6,50	5,50	—	7,40
b	2,40	—	2,60	5,55	—	5,75	5,55	—	5,75
c	0,10	—	0,18	0,10	—	0,18	0,10	—	0,18
D	6,85	—	7,20	9,50	—	9,65	10,30	—	13,00
D_1	—	—	7,20	—	—	9,65	—	—	13,00
G	—	—	9,20	—	—	11,65	—	—	15,00
H	19,50	—	20,50	24,30	—	25,30	28,30	—	29,30
l	4,80	—	—	6,30	—	—	6,30	—	—
m	1,40	—	1,60	1,40	—	1,60	1,60	—	1,90
M	—	—	3,10	—	—	3,10	—	—	3,60
N	11,10	—	12,10	11,10	—	11,80	14,20	—	15,70
N_1	—	—	2,00	—	—	2,00	—	—	2,00
Q	2,90	—	3,50	3,80	—	4,30	4,00	—	4,60
V	2,90	—	3,50	2,90	—	3,50	1,50	—	3,50
W	—	M4	—	—	M4	—	—	M5	—
α	40°	45°	50°	40°	45°	50°	40°	45°	50°

Продолжение табл 49

мм

Обозначение размера	КТ-19			КТ-16А			КТ-17А		
	Не менее	Номин.	Не более	Не менее	Номин.	Не более	Не менее	Номин.	Не более
A	6,40	—	8,30	2,20	—	5,40	3,40	—	4,40
b	5,55	—	5,75	2,40	—	2,60	5,55	—	5,75
c	0,10	—	0,18	0,10	—	0,18	0,10	—	0,18
D	17,10	—	17,70	6,85	—	7,20	9,50	—	9,65
D_1	17,10	—	17,70	—	—	7,20	—	—	9,65
G	—	—	19,70	—	—	9,20	—	—	11,65
H	34,80	—	35,80	19,50	—	20,50	24,30	—	25,30
l	6,30	—	—	4,80	—	—	6,30	—	—
m	—	—	—	—	—	—	—	—	—
M	—	—	—	—	—	—	—	—	—
N	10,50	—	12,50	—	—	—	—	—	—
N_1	—	—	2,00	—	—	—	—	—	—
Q	4,40	—	4,80	1,10	—	1,70	1.80	—	2,20
V	—	—	—	—	—	—	—	—	—
W	—	M6	—	—	—	—	—	—	—
α	40°	45°	50°	40°	45°	50°	40°	45°	50°

Продолжение табл. 49

мм

Обозначение размера	КТ-18А			КТ-19А			КТ-19В		
	Не менее	Номин.	Не более	Не менее	Номин.	Не более	Не менее	Номин.	Не более
A	3,50	—	4,50	—	—	6,00	9,10	—	10,10
b	5,55	—	5,75	5,55	—	5,75	8,30	—	8,60
c	0,10	—	0,18	0,10	—	0,18	0,08	—	0,18
D	10,30	—	13,00	17,10	—	17,70	24,60	—	25,20
D_1	—	—	13,00	—	—	17,70	—	—	25,20
G	—	—	15,00	—	—	19,70	—	—	27,20
H	28,30	—	29,30	34,80	—	35,80	44,50	—	45,50
l	6,30	—	—	6,30	—	—	6,30	—	—
m	—	—	—	—	—	—	—	—	—
M	—	—	—	—	—	—	—	—	—
N	—	—	—	—	—	—	15,00	—	17,00
N_1	—	—	—	—	—	—	—	—	—
Q	1,30	—	1,70	1,90	—	2,30	5,90	—	6,50
V	—	—	—	—	—	—	—	—	—
W	—	—	—	—	—	—	—	M8	—
α	40°	45°	50°	40°	45°	50°	40°	45°	50°

Примечания:

1. Форма скоса не регламентируется.
2. Допускается отсутствие отдельных выводов.
3. В технически обоснованных случаях для КТ-16 допускается размер *A* не менее 3,1 мм.

КТ-20

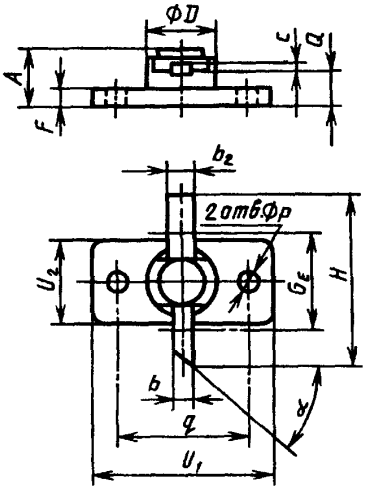

Черт. 49

Таблица 50

мм

Обозначение размера	КТ-20		
	Не менее	Номин.	Не более
A	3,60	—	4,20
b	0,51	—	0,85
b_2	2,80	—	3,10
c	0,12	—	0,25
D	5,80	—	6,20
F	1,40	—	1,65
H	18,70	—	19,30
G_E	—	—	6,60
p	3,20	—	3,35
q	13,90	14,00	14,10
Q	2,80	—	3,30
U_1	19,70	—	20,30
U_2	6,30	—	6,60
α	40°	45°	50°

Примечание. Допускается отсутствие скоса на выводах.

КТ-21 — КТ-23

Вариант КТ-23В

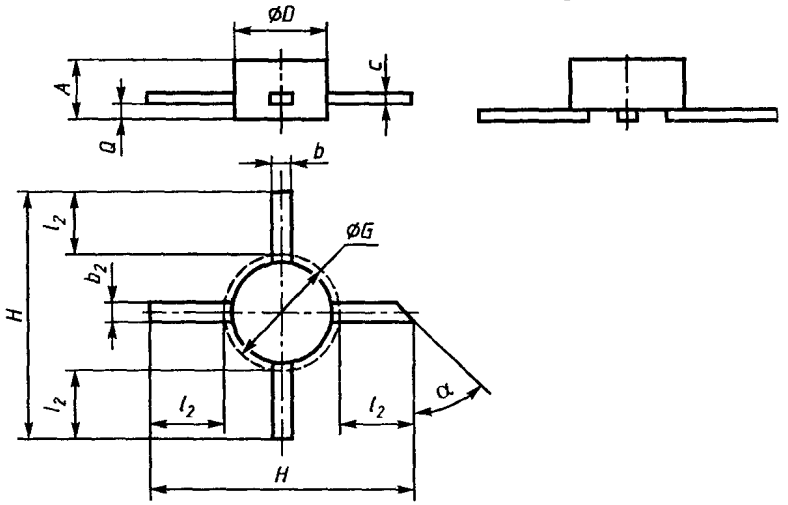

Черт. 50

Таблица 51

мм

Обозначение размера	КТ-21			КТ-22		
	Не менее	Номин.	Не более	Не менее	Номин.	Не более
A	0,90	—	1,15	1,50	—	2,20
b	0,50	—	0,66	0,50	—	0,66
b_2	0,25	—	0,40	0,50	—	0,66
c	0,08	—	0,18	0,08	—	0,13
D	1,85	—	2,15	2,90	—	3,50
G	—	—	4,15	—	—	5,50
H	8,50	—	9,50	8,50	—	9,50
l_2	2,90	—	—	2,20	—	—
Q	0,35	—	0,50	0,35	—	0,70
α	40°	45°	50°	40°	45°	50°

Продолжение табл. 51

мм

Обозначение размера	КТ-23, КТ-23В			КТ-23А		
	Не менее	Номин.	Не более	Не менее	Номин.	Не более
A	1,50 (КТ-23) 0,80 (КТ-23В)	— —	2,20 1,80	—	—	2,70
b	1,80	—	2,20	—	—	1,30
b_2	0,50	—	0,66	—	—	1,30
c	0,08	—	0,13	—	—	0,20
D	3,50	—	3,80	4,30	—	5,30
G	—	—	5,80	—	—	7,30
H	9,00	—	10,00	13,30	—	—
l_2	2,20	—	—	4,50	—	—
Q	0,35 (КТ-23) — (КТ-23В)	— —	0,70 —	—	—	1,20
α	40°	45°	50°	40°	45°	50°

Примечания:

1. Допускается отсутствие отдельных выводов.
2. Форма скоса не регламентируется.

КТ-24

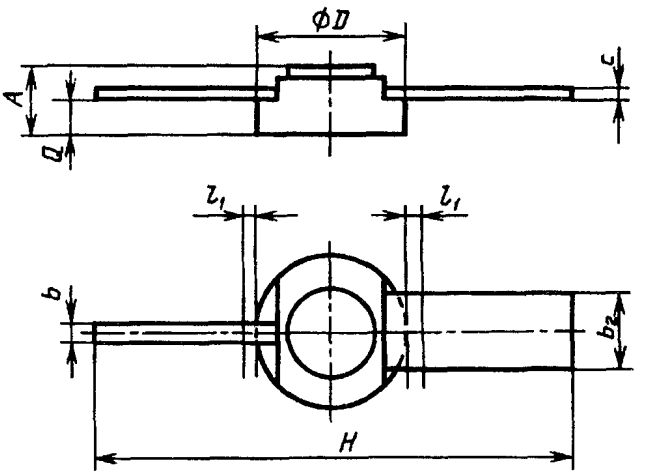

Черт. 51

Таблица 52

мм

Обозначение размера	КТ-24		Обозначение размера	КТ-24	
	Не менее	Не более		Не менее	Не более
F	2,20	2,60	D	5,80	6,20
b	0,51	0,83	H	18,70	19,30
b_2	2,88	3,05	l_1	—	0,20
c	0,12	0,25	Q	1,35	1,65

КТ-25

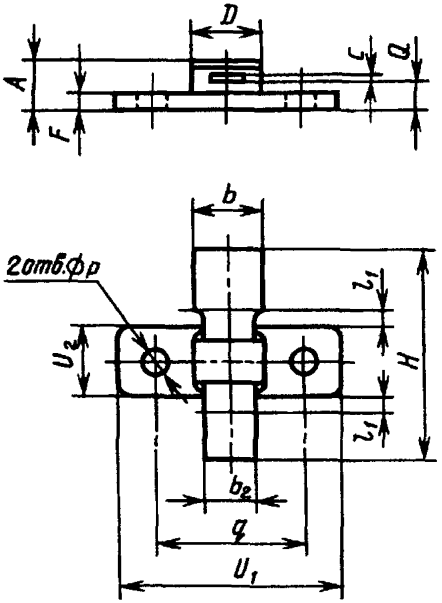

Черт 52

Таблица 53

мм

Обозначение размера	КТ-25	
	Не менее	Не более
A	3,45	4,45
b	5,50	6,00
b_2	4,22	4,44
c	0,10	0,25
D	6,20	6,50
F	0,90	1,55
H	18,70	19,30
l_1	—	1,15
p	3,20	3,70
Q	2,30	2,60
q	13,90	14,10
U_1	19,70	20,30
U_2	6,30	6,60

КТ-26

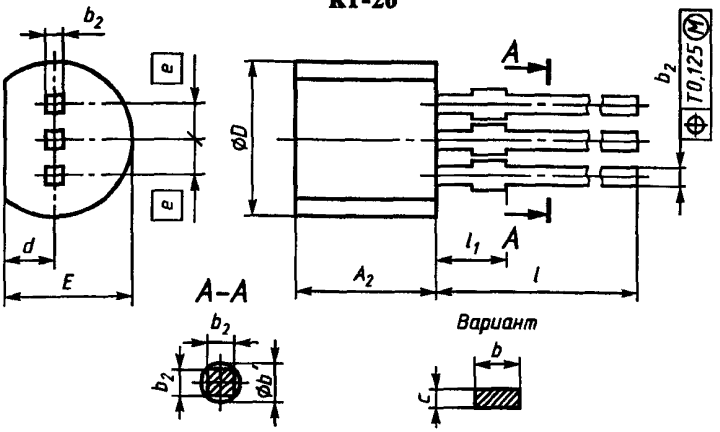

Черт. 53

Таблица 54

мм

Обозначение размера		КТ-26, КТ-26А		
		Не менее	Номин.	Не более
A_2		4,3	—	5,30
b		—	—	(0,70)
b'		—	—	0,70
b_2		0,3	—	—
c		—	—	(0,50)
D		4,3	—	5,20
d	КТ-26	1,0	—	1,70
	КТ-26А		—	1,77
E	КТ-26	3,2	—	4,20
	КТ-26А	3,9 (3,2)	—	4,50 (4,20)
e		—	1,25; 1,27	—
l	КТ-26	12,7	—	—
	КТ-26А	12,5	—	—
l_1		—	—	2,0

Примечания:

1. Допускается отсутствие среднего вывода.
2. Допускается отсутствие выступов на выводах.
3. Позиционный допуск контролируется на расстоянии l_1 max.
4. Вариант сечения выводов в новых разработках не применять.

КТ-27

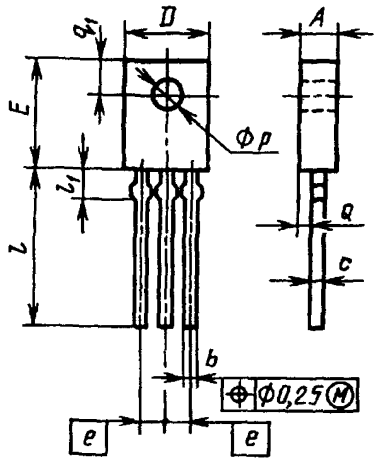

Число выводов: 2 — для КТ-27—1; 3 — для КТ-27—2

Черт. 54

Таблица 55

мм

Обозначение размера	КТ-27*		
	Не менее	Номин.	Не более
A	2,30	—	2,80
b	0,65	—	0,88
c	0,45	—	0,60
D	7,20	—	7,80
E	10,50	—	11,10
e	—	2,3	—
l	15,30	—	16,50
l_1	—	—	2,54
p	3,00	—	3,20
Q	0,90	—	1,50
q_1	3,60	—	4,40

Примечания:

1. Допускается отсутствие выступов на выводах.
2. Допускается применение корпуса без крепежного отверстия.

КТ-28, КТ-28А

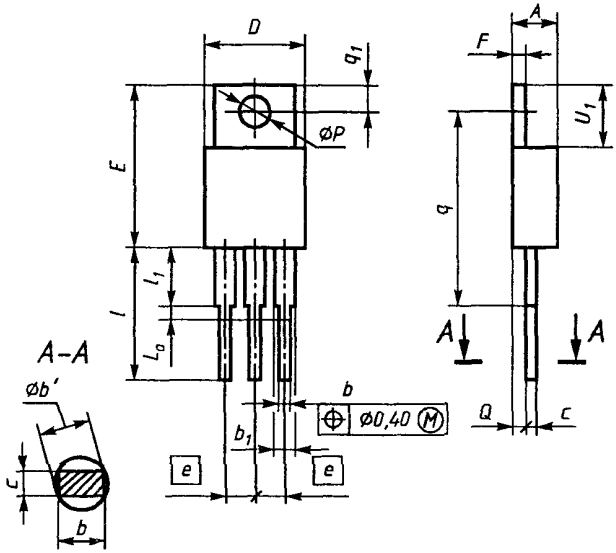

Число выводов: 1 — для КТ-28—3; 2 — для КТ-28—1; 3 — для КТ-28—2.

Черт. 55

Таблица 56

мм

Обозначение размера	КТ-28*, КТ-28А		
	Не менее	Номин.	Не более
A КТ-28	3,5	—	4,8
A КТ-28А	3,6	—	5,3
b	0,6	—	—
b_1	—	—	2,4
b'	—	—	1,2
c	0,4 (0,35)	—	—
D	—	—	10,7
E КТ-28	—	—	16,5
E КТ-28А	14,2	—	18,5
U_1	5,9	—	6,9

Продолжение табл. 56

мм

Обозначение размера	КТ-28*, КТ-28А		
	Не менее	Номин.	Не более
e	—	2,5; 2,54	—
F	1,1	—	1,4
L_a	—	—	0,7
l	12,5	—	14,5
l_1	—	—	6,3 (6,35)
p	3,0	—	—
Q	2,0	—	2,8
q	15,0	—	19,0
q_1	2,5	—	3,1

Примечания:

1. По согласованию с потребителем допускается применение корпуса с одним выводом.
2. Допускается отсутствие выступов на выводах.

КТ-29

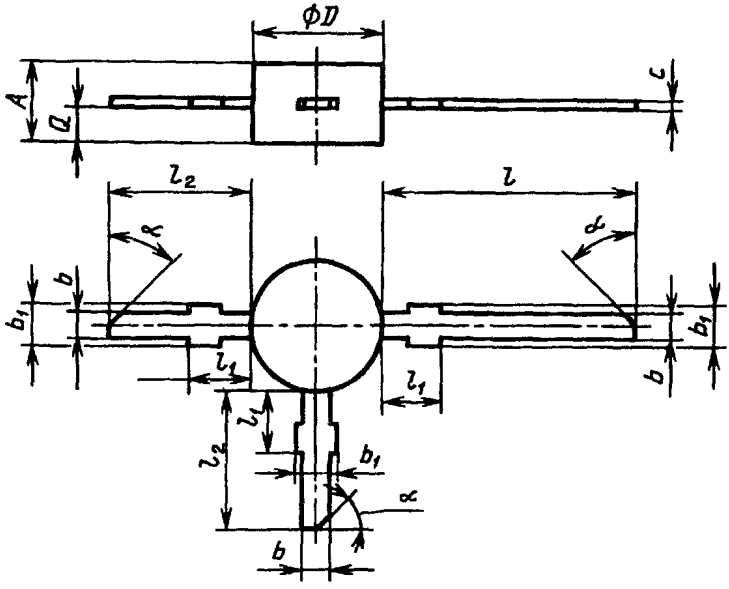

Черт. 56

Таблица 57

мм

Обозначение размера	КТ-29		
	Не менее	Номин.	Не более
A	2,30	—	2,70
b	—	—	1,00
b_1	—	—	1,50
c	—	—	0,24
D	4,50	—	5,20
l	8,00	—	9,00
l_1	—	—	1,50
l_2	4,50	—	5,50
Q	0,80	—	1,20
α	40°	45°	50°

Примечание. Допускается отсутствие скосов на выводах.

КТ-30, КТ-31

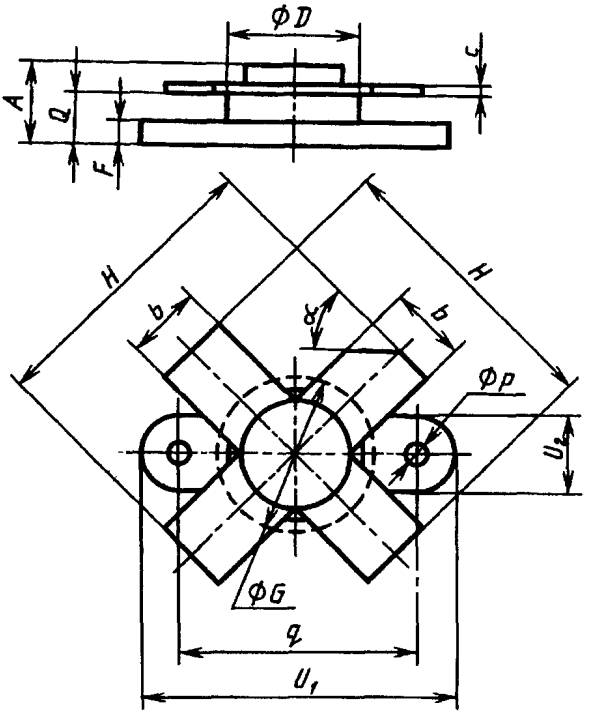

Черт. 57

Таблица 58

мм

Обозначение размера	КТ-30			КТ-31		
	Не менее	Номин.	Не более	Не менее	Номин.	Не более
A	6,10	—	6,90	6,10	—	6,90
b	5,55	—	5,75	5,55	—	5,75
c	0,10	—	0,18	0,10	—	0,18
D	9,50	—	9,65	12,50	—	12,90
F	—	—	2,50	—	—	2,50
G	—	12,00	—	—	16,00	—
H	—	22,10	—	—	27,10	—
p	3,00	—	3,20	3,00	—	3,20
Q	4,00	—	4,60	4,00	—	4,60
q	18,30	—	18,50	18,30	—	18,50
U_1	24,62	—	24,85	24,62	—	24,85
U_2	6,22	—	6,45	6,22	—	6,45
α	40°	45°	50°	40°	45°	50°

Примечание. Допускается отсутствие скосов на выводах.

КТ-32

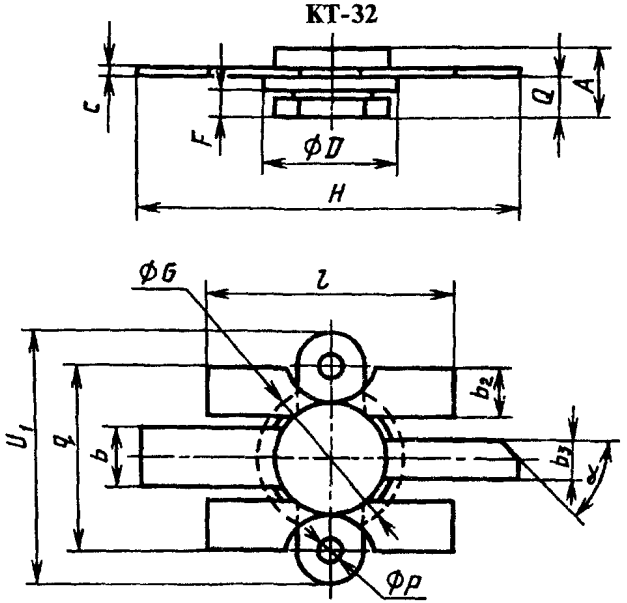

Черт. 58

Таблица 59

мм

Обозначение размера	КТ-32			Обозначение размера	КТ-32		
	Не менее	Номин.	Не более		Не менее	Номин.	Не более
A	6,2	—	7,00	G	—	—	15,00
b	5,6	—	6,00	H	36,5	—	37,50
b_2	4,9	—	5,10	l	24,6	—	25,20
b_3	4,3	—	4,60	p	3,2	—	3,35
c	0,1	—	0,25	Q	3,9	—	4,30
D	12,5	—	13,00	U_1	—	—	25,00
F	2,6	—	2,90	α	40°	45°	50°

КТ-40, КТ-41

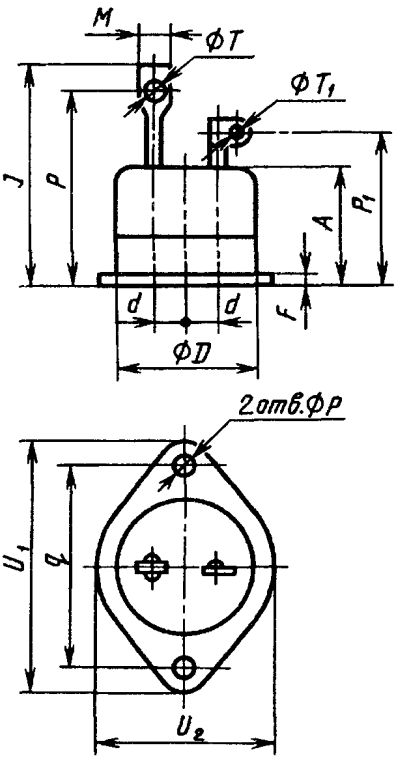

Черт. 59

Примечание. Ориентация плоскости выводов произвольная.

Таблица 60

мм

Обозначение размера	КТ-40		КТ-41	
	Не менее	Не более	Не менее	Не более
A	—	24,50	—	20,50
D	31,45	31,55	—	32,00
d	—	6,50	—	6,50
F	2,50	2,90	2,50	2,90
J	—	46,50	—	42,50
M	7,15	7,25	6,80	7,60
p	5,10	5,30	5,10	5,30
P	—	42,50	—	38,00
P_1	—	33,00	—	28,50
q	43,00	43,60	43,00	43,60
T	4,25	4,35	4,10	4,50
T_1	1,70	1,90	1,70	1,90
U_1	—	53,50	—	53,50
U_2	39,95	36,25	35,95	36,25

КТ-42

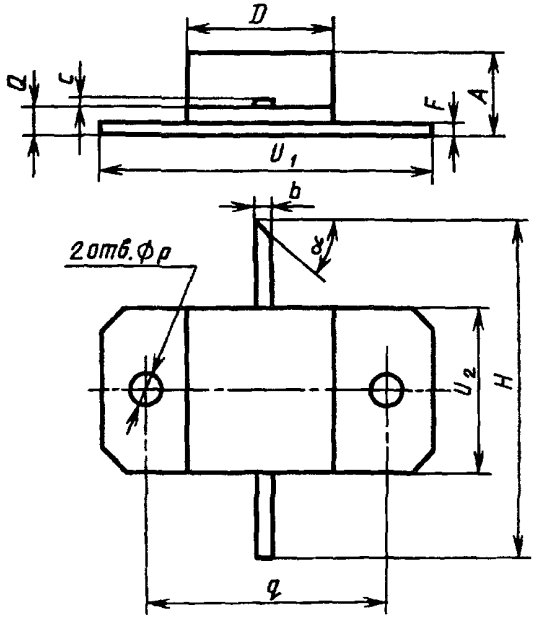

Черт. 60

Таблица 61

мм

Обозначение размера	КТ-42		
	Не менее	Номин.	Не более
A	4,60	—	5,80
b	1,46	—	1,60
c	0,08	—	0,12
D	10,80	—	11,40
F	1,40	—	1,50
H	23,50	—	24,00
p	3,20	—	3,40
Q	2,30	—	2,60
q	16,45	16,5	16,55
U_1	22,65	—	23,00
U_2	10,70	—	11,40
α	40°	45°	50°

КТ-43

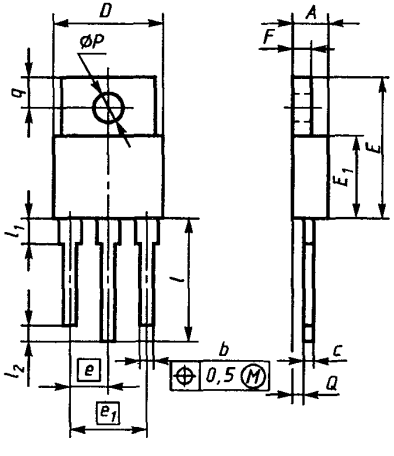

КТ-43А

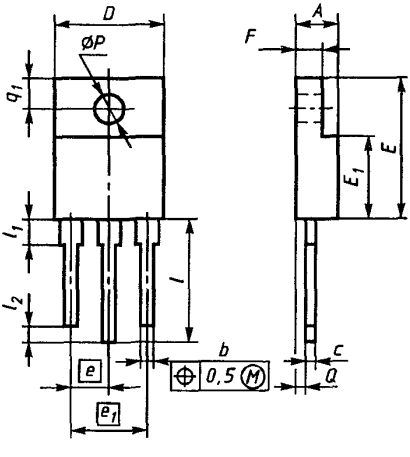

КТ-43В **КТ-43С, КТ-43D**

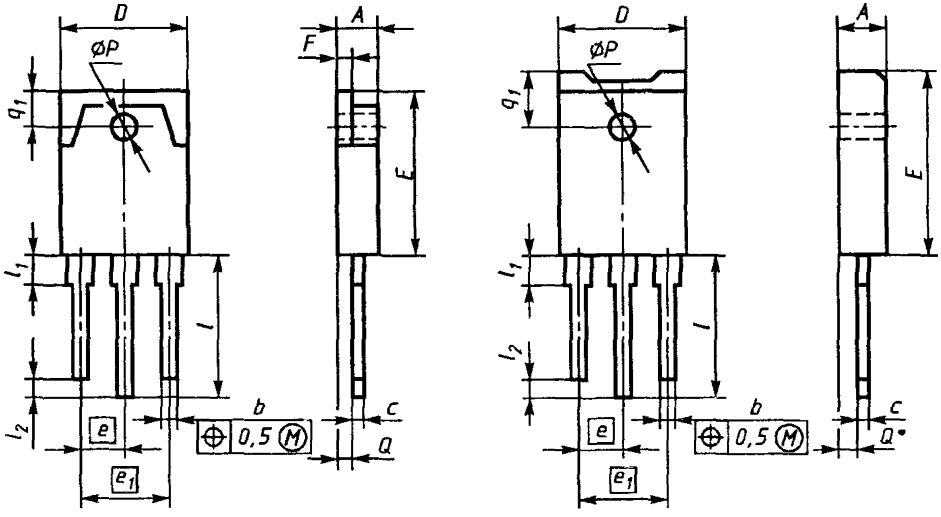

l_2 = 0 мм для КТ-43—1, КТ-43А—1, КТ-43В—1, КТ-43С—1;
l_2 = 2,5 мм макс. для КТ-43—2, КТ-43А-2, КТ-43В-2, КТ-43С-2, КТ-43D-2

Черт. 61

Таблица 62

мм

Обозначение размера		КТ-43, КТ-43А, КТ-43В, КТ-43С, КТ-43D		
		Не менее	Номин.	Не более
A	КТ-43, КТ-43В	4,30 (4,00)	—	5,00
	КТ-43А, С, D	—	—	5,65
b		0,95	—	1,35
c	КТ-43	0,30	—	0,65
	КТ-43А, В, С, D	0,40	—	0,80
D	КТ-43	—	—	15,90
	КТ-43А, В, С	—	—	16,05
	КТ-43D	—	—	20,50
E	КТ-43, КТ-43В	19,00	—	21,10 (21,50)
	КТ-43А, КТ-43С	—	—	22,00
	КТ-43D	25,50	—	26,50
E_1	КТ-43, КТ-43А	—	—	12,70
e		—	5,50	—
e_1		—	11,00	—

Продолжение табл. 62

мм

Обозначение размера		КТ-43, КТ-43А, КТ-43В, КТ-43С, КТ-43D		
		Не менее	Номин.	Не более
F	КТ-43, КТ-43В	1,00	—	2,10 (2,50)
	КТ-43А	3,30	—	3,80
l	КТ-43	13,60	—	14,50 (15,00)
	КТ-43А, В, С,	—	—	18,00
	КТ-43D	—	—	20,60
l_1			—	3,00
p	КТ-43	4,00	—	4,25
	КТ-43А, КТ-43С	3,20	—	3,70
	КТ-43В	3,00	—	3,40
	КТ-43D	3,10	—	3,50
Q		1,60 (1,20)	—	3,45
q_1	КТ-43	4,30 (4,20)	—	4,35 (5,00)
	КТ-43А	—	—	5,50
	КТ-43В	—	—	5,10
	КТ-43С, КТ-43D	—	—	6,20

Примечания:

1. Форма теплоотвода не устанавливается.

2. Для приборов с облуженными выводами допускается максимальное значение размера $c = 0{,}9$ мм и $b = 1{,}5$ мм.

КТ-44

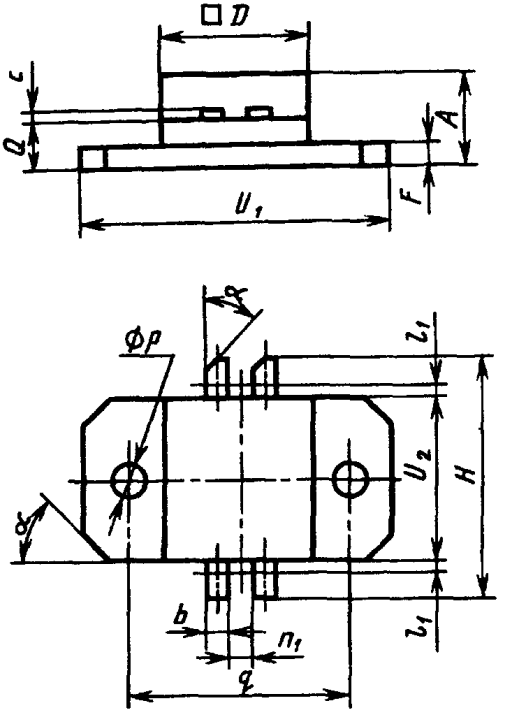

Черт. 62

Таблица 63

мм

Обозначение размера	КТ-44		
	Не менее	Номин.	Не более
A	4,8	—	5,80
b	1,8	—	2,10
c	0,1	—	0,15
D	10,9	—	11,40
F	1,4	—	1,60
H	17,5	—	18,20
l_1	—	—	1,00
n_1	1,9	—	2,20
p	3,1	—	3,40
Q	2,3	—	3,10
q	16,3	16,5	16,6
U_1	22,6	—	23,20
U_2	10,8	—	11,40
α	40°	45°	50°

КТ-45

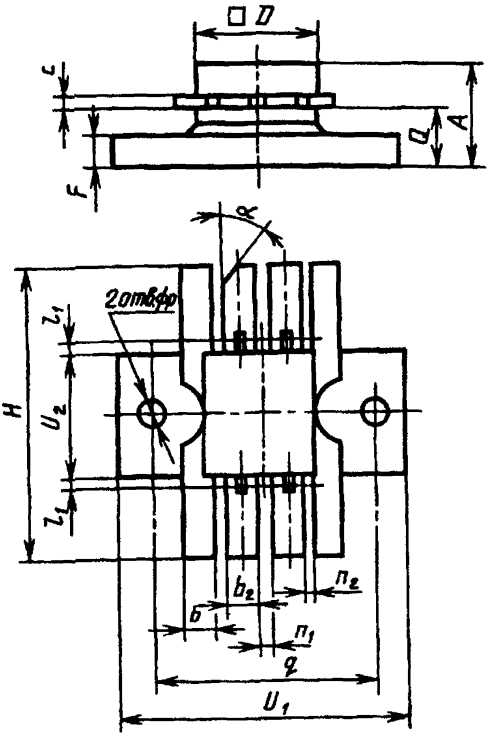

Черт. 63

Таблица 64

мм

Обозначение размера	КТ-45		
	Не менее	Номин.	Не более
A	7,0	—	8,50
b	1,6	—	1,90
b_2	3,0	—	3,80
c	0,1	—	0,25
D	10,8	—	11,40
F	2,7	—	3,10
H	22,7	—	23,20
l_1	—	—	1,00

Продолжение табл. 64

мм

Обозначение размера	КТ-45		
	Не менее	Номин.	Не более
n_1	1,0	—	1,20
n_2	1,1	—	1,35
p	3,1	—	3,40
q	18,7	18,8	18,90
Q	4,6	—	5,20
U_1	24,8	—	25,10
U_2	9,8	—	10,10
α	40°	45°	50°

КТ-46

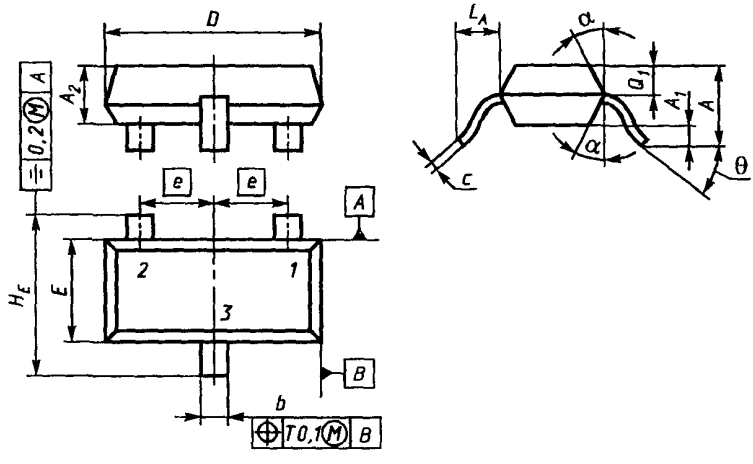

Черт. 64

Таблица 65

мм

Обозначение размера		КТ-46*, КТ-46А*		
		Не менее	Номин.	Не более
A		0,85 (0,8)	—	1,1 (1,2)
A_1	КТ-46	0,1 (0,05)	—	0,2 (0,45)
	КТ-46А	—	—	0,10
A_2		0,65	—	0,95
b		0,38 (0,37)	—	0,46
c		0,09 (0,085)	—	0,15
D		2,80	—	3,00
E		1,20	—	1,4
e		—	0,95 (1,0)	—
H_E		2,10	—	2,50
L_A		0,4 (0,45)	—	0,60
Q_1		0,5 (0,35)	—	0,65
α		—	7°	—
Θ		2°	—	30°

КТ-47

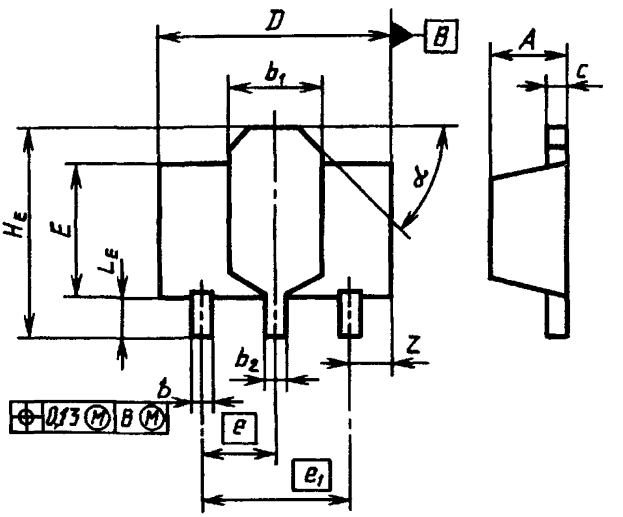

Черт. 65

Таблица 66

мм

Обозначение размера	КТ-47*		
	Не менее	Номин.	Не более
A	1,40	—	1,60
b	0,35	—	0,48
b_1	1,40	—	1,80
b_2	0,4	—	0,55
c	0,37	—	0,44
D	4,40	—	4,60
E	2,40	—	2,60
e	—	1,5	—
e_1	—	3,0	—
H_E	3,75	—	4,25
L_E	0,70	—	1,20
Z	0,70	—	0,90
α	—	45°	—

КТ-48

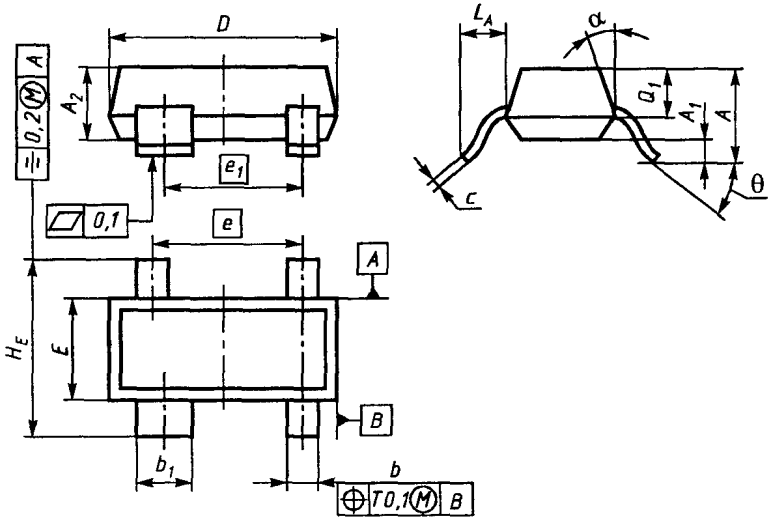

Черт. 66

Таблица 67

мм

Обозначение размера		КТ-48*, КТ-48А*		
		Не менее	Номин.	Не более
A		0,85	—	1,10
A_1	КТ-48	0,10	—	0,20
	КТ-48А	—	—	0,10
A_2		0,65	—	0,95
b		0,38	—	0,46
b_1		0,77	—	0,83
c		0,09	—	0,15
D		2,80	—	3,00
E		1,20	—	1,40
e		—	1,90	—
e_1		—	1,70	—
H_E		2,10	—	2,50
L_A		0,40	—	0,60
Q_1		0,50	—	0,65
Θ		2°	—	30°
α		—	7°	—

КТ-49

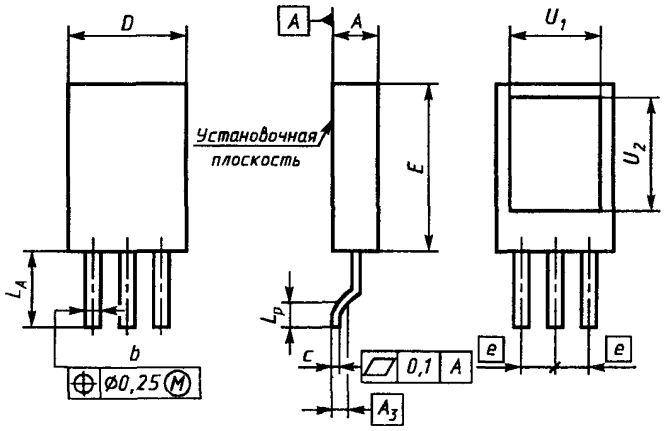

Черт. 67

Таблица 68

мм

Обозначение размера	КТ-49*		
	Не менее	Номин.	Не более
A	2,30	—	2,80
A_3	—	0,30	—
b	0,65	—	0,88
c	0,45	—	0,60
D	7,20	—	7,80
E	20,50	—	11,10
e	—	2,30	—
L_A	5,30	—	5,90
L_P	1,80	—	2,00
U_1^P	6,50	—	6,70
U_2	7,60	—	7,80

КТ-50

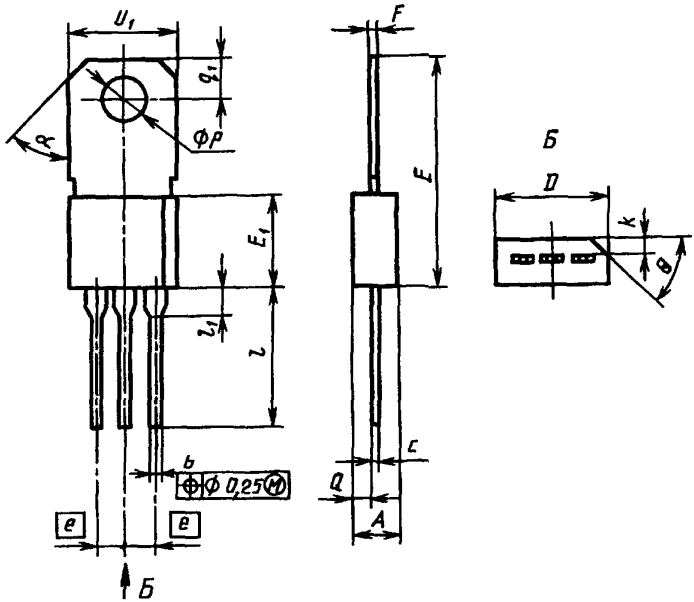

Черт. 68

Таблица 69

мм

Обозначение размера	КТ-50		
	Не менее	Номин.	Не более
A	—	—	4,60
b	0,60	—	0,80
c	—	—	0,66
D	0,99	—	10,16
E	—	—	24,50
E_1	7,87	—	9,14
e	—	2,50	—
F	—	—	0,66
k	—	—	1,50
l	12,20	—	—
l_1	1,70	—	2,40
p	3,60	—	3,80
Q	1,06	—	1,75
q_1	3,56	3,80	4,06
U_1	—	—	10,40
α	—	45°	—
Θ	—	45°	—

КТ-51

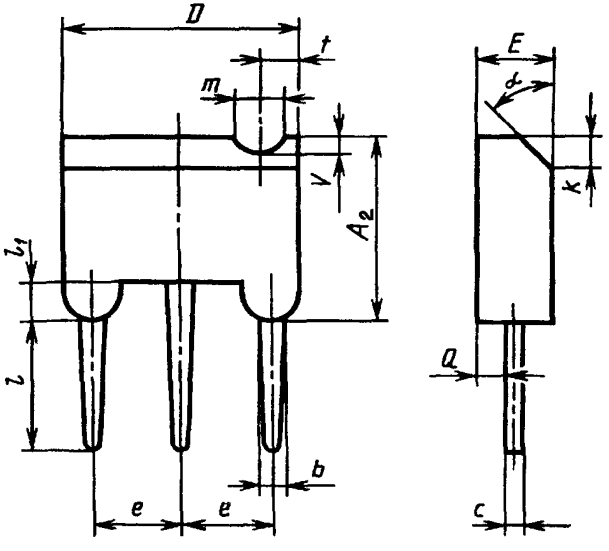

Черт. 69

Таблица 70

мм

Обозначение размера	КТ-51		
	Не менее	Номин.	Не более
A_2	4,40	—	4,60
b	—	—	0,75
c	—	—	0,50
D	6,80	—	7,20
E	2,40		2,60
e	—	2,50	—
k	—	—	1,20
l	4,40	—	4,80
l_1	—	—	1,00
m	—	1,50	—
Q	—	—	1,20
t	—	1,50	—
V	—	0,40	—
α	—	45°	—

КТ-52

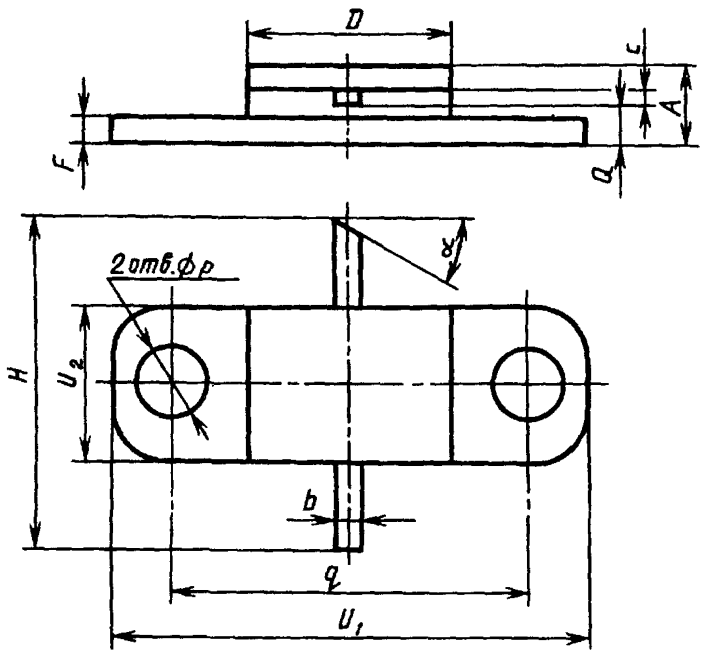

Черт. 70

Таблица 71

мм

Обозначение размера	КТ-52		
	Не менее	Номин	Не более
A	2,40	—	3,30
b	0,50	—	0,70
c	0,08	—	0,18
D	6,90	—	7,30
F	0,90	—	1,15
H	10,00	—	11,40
p	2,00	—	2,30
q	11,80	—	12,10
Q	1,40	—	2,10
U_1	15,60	—	16,20
U_2	4,80	—	5,30
α	40°	45°	50°

КТ-53

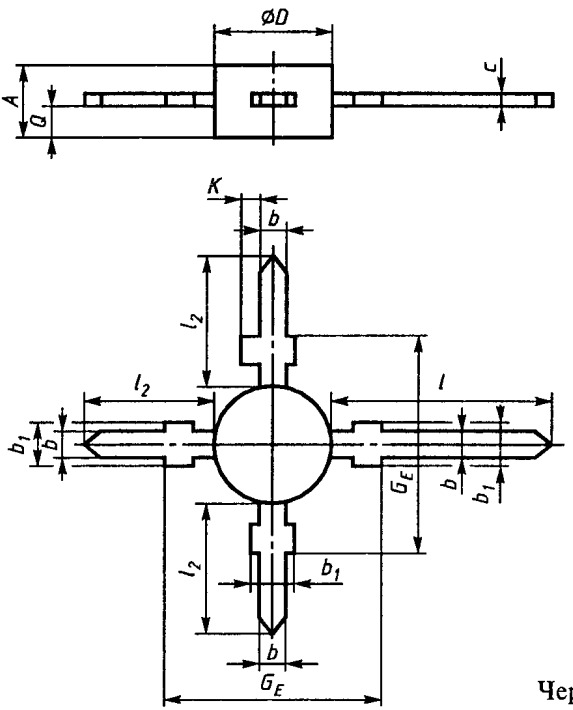

Черт 71

Таблица 72

мм

Обозначение размера	КТ-53	
	Не менее	Не более
A	2,30	2,70
b	0,90	1,15
b_1	—	1,45
c	—	0,24
D	4,40	4,80
G_E	—	6,80
k	—	0,70
l	8,10	9,10
l_2	5,10	6,10
Q	0,80	1,20

Примечание. Допускается применение корпуса с тремя выводами.

КТ-54

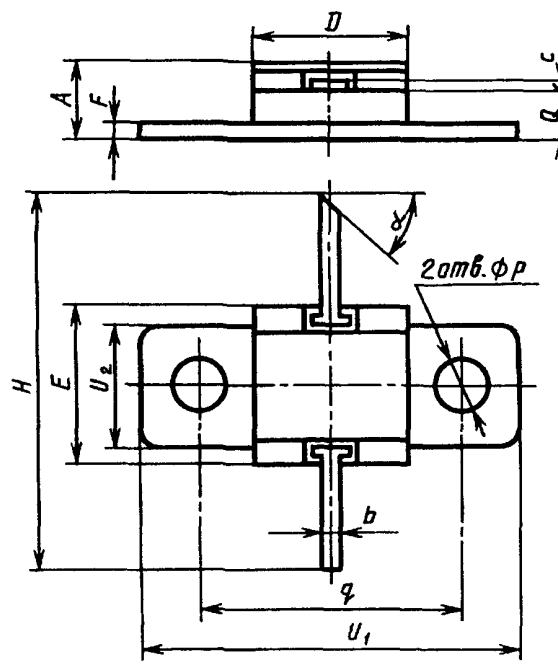

Черт. 72

Таблица 73

мм

Обозначение размера	КТ-54		
	Не менее	Номин.	Не более
A	3,30	—	4,10
b	0,60	—	0,86
c	0,08	—	0,18
D	7,90	—	8,30
E	8,10	—	8,50
F	0,90	—	1,15
H	18,50	—	19,50
p	3,10	—	3,30
Q	2,40	—	3,10
q	13,90	14,00	14,10
U_1	19,70	—	20,30
U_2	6,30	—	6,60
α	40°	45°	50°

КТ-55

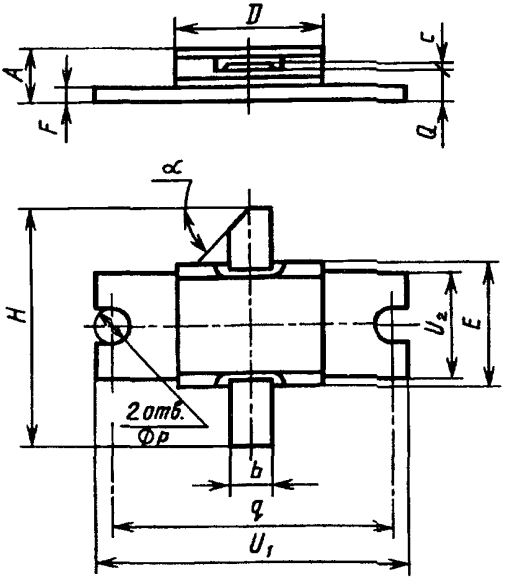

Черт. 73

Таблица 74

мм

Обозначение размера	КТ-55		
	Не менее	Номин.	Не более
A	4,10	—	4,60
b	3,50	—	3,90
c	0,08	—	0,18
D	11,90	—	13,20
E	10,00	—	11,00
F	0,90	—	1,65
H	19,50	—	20,50
p	3,10	—	3,30
Q	2,80	—	3,30
q	17,90	18,00	18,10
U_1	22,60	—	23,10
U_2	—	—	10,50
α	40°	45°	50°

КТ-56

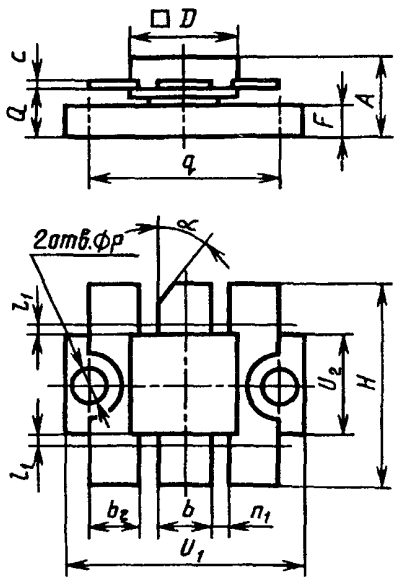

Черт. 74

Таблица 75

мм

Обозначение размера	КТ-56		
	Не менее	Номин.	Не более
A	—	—	8,50
b	—	—	5,70
b_2	—	—	5,20
c	—	—	0,25
D	—	—	11,40
F	—	—	3,20
H	—	—	21,00
l_1	—	—	1,00
n_1	1,60	—	1,80
p	3,10	3,2	3,40
Q	4,60	—	5,20
U_1	—	—	25,10
U_2	—	—	10,10
α	40°	45°	50°

КТ-57

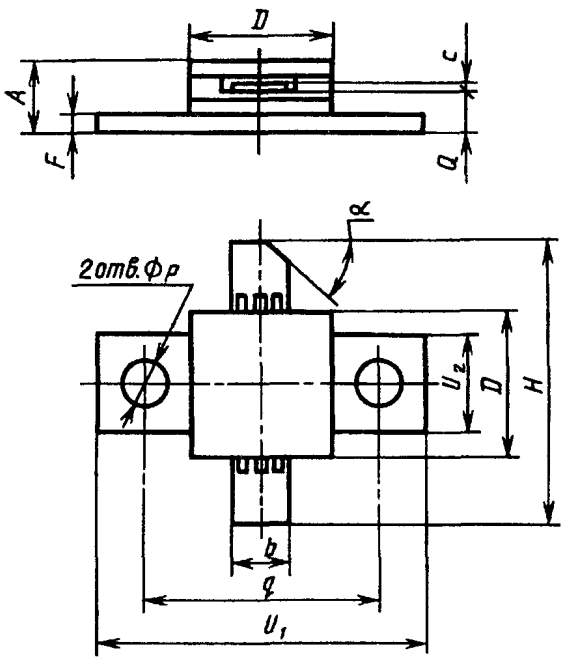

Черт. 75

Таблица 76

мм

Обозначение размера	КТ-57		
	Не менее	Номин.	Не более
A	3,80	—	5,40
b	5,80	—	6,10
c	0,08	—	0,18
D	11,80	—	13,00
F	0,40	—	1,65
H	20,80	—	21,20
p	3,20	—	3,70
q	18,40	18,50	18,60
Q	2,40	—	3,50
U_1	25,70	—	26,20
U_2	—	—	12,50
α	40°	45°	50°

КТ-58

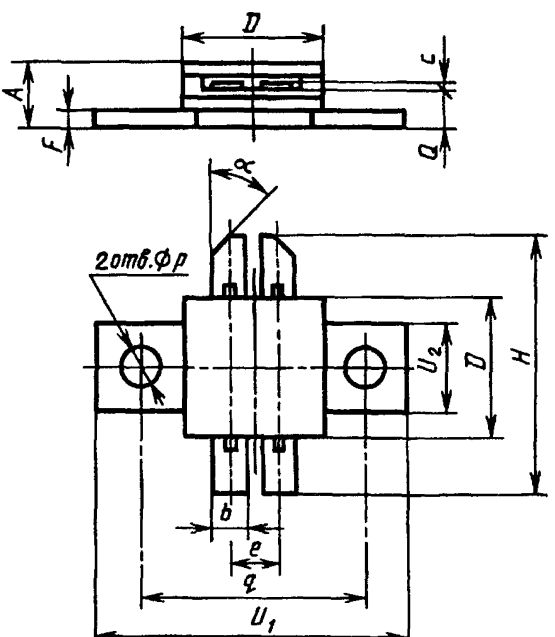

Черт. 76

Таблица 77

мм

Обозначение размера	КТ-58		
	Не менее	Номин.	Не более
A	3,80	—	5,40
b	2,80	—	3,10
c	0,08	—	0,18
D	11,80	—	13,00
e	—	4,20	—
F	0,40	—	1,65
H	20,80	—	21,20
p	3,20	—	3,70
q	18,40	18,5	18,60
Q	2,40	—	3,50
U_1	25,70	—	26,20
U_2	—	—	12,50
α	40°	45°	50°

КТ-59, КТ-60

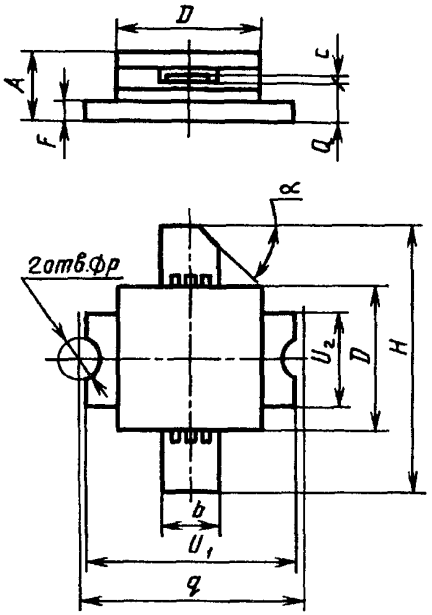

Черт. 77

Таблица 78

мм

Обозначение размера	КТ-59, КТ-60		
	Не менее	Номин.	Не более
A	3,20	—	3,80
b КТ-59	5,80	—	6,10
b КТ-60	0,50	—	0,70
c	0,08	—	0,18
D	11,80	—	13,00
F КТ-59	0,40	—	1,15
F КТ-60	0,80	—	1,90
H	20,80	—	21,20
p	3,20	—	3,70
q	18,40	—	18,60
Q	1,90	—	3,00
U_1	17,80	—	18,10
U_2	—	—	12,50
α	40°	45°	50°

КТ-61, КТ-61А

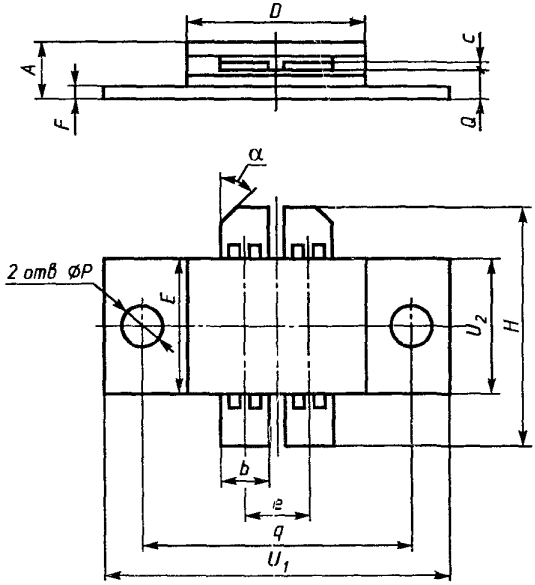

Черт. 78

Таблица 79

мм

Обозначение размера	КТ-61			КТ-61А		
	Не менее	Номин.	Не более	Не менее	Номин.	Не более
A	4,20	—	6,30	5,00	—	6,50
b	4,30	—	4,60	5,80	—	6,10
c	0,08	—	0,18	0,08	—	0,18
D	16,00	—	17,60	19,40	—	20,30
E	11,80	—	13,00	11,80	—	13,00
e	—	5,80	—	—	8,00	—
H	20,50	—	21,50	20,50	—	21,50
F	0,90	—	2,50	0,90	—	2,50
p	3,20	—	3,70	3,20	—	3,70
q	22,90	23,00	23,10	26,40	26,50	26,60
Q	2,90	—	4,50	2,90	—	4,50
U_1	29,60	—	30,20	33,60	—	34,20
U_2	—	—	13,00	—	—	13,00
α	40°	45°	50°	40°	45°	50°

КТ-62

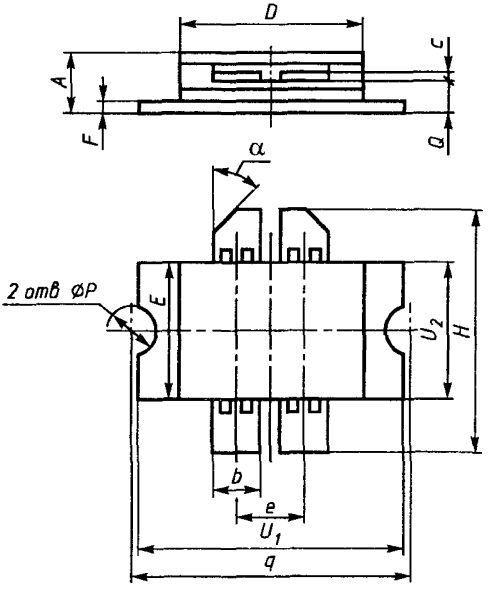

Черт. 79

Таблица 80

мм

Обозначение размера	КТ-62		
	Не менее	Номин.	Не более
A	4,00	—	6,00
b	4,30	—	4,60
c	0,08	—	0,18
D	16,00	—	17,10
E	11,80	—	13,00
e	—	5,80	—
F	0,90	—	2,50
H	20,50	—	21,50
p	3,10	—	3,30
q	20,90	21,0	21,20
Q	2,80	—	4,00
U_1	20,20	—	21,00
U_2	—	—	13,00
α	40°	45°	50°

КТ-63, КТ-64, КТ-65

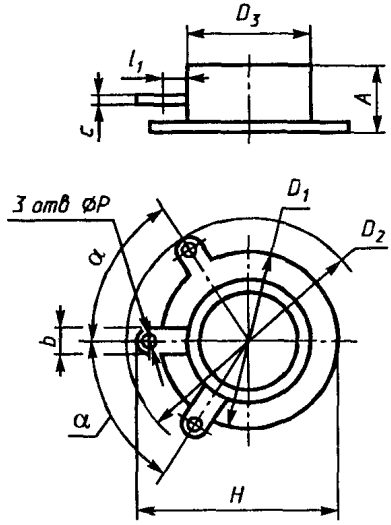

Черт. 80

Примечание. Допускается исполнение с одним или двумя выводами и без выводов.

Таблица 81

мм

Обозначение размера	КТ-63			КТ-64			КТ-65		
	Не менее	Номин.	Не более	Не менее	Номин.	Не более	Не менее	Номин	Не более
A	—	—	15,0	—	—	20,0	—	—	15,0
b	3,5	—	5,5	3,5	—	5,5	3,5	—	5,5
c	—	—	1,0	—	—	1,0	—	—	1,0
D_1	—	—	46,0	—	—	60,0	—	—	38,0
D_2	—	—	63,0	—	—	75,0	—	—	48,0
D_3	—	—	41,0	—	—	55,0	—	—	30,0
H	—	—	53,0	—	—	67,0	—	—	42,0
l_1	—	—	5,0	—	—	5,0	—	—	5,0
p	1,0	—	—	1,0	—	—	1,0	—	—
α	—	60°	—	—	60°	—	—	60°	—

КТ-66 — КТ-68

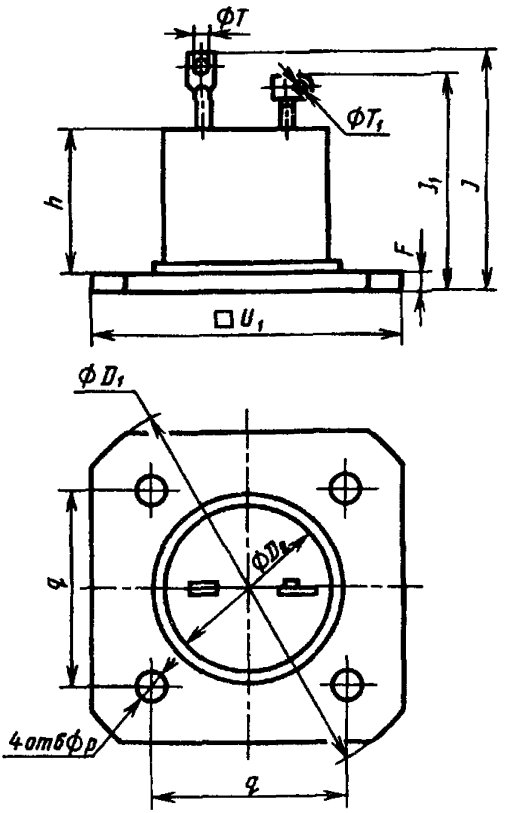

Черт. 81

Примечания:

1. Ориентация плоскости выводов произвольная.
2. Допускается исполнение с одним или тремя выводами.

Таблица 82

мм

Обозначение размера	КТ-66			КТ-67			КТ-68		
	Не менее	Номин.	Не более	Не менее	Номин.	Не более	Не менее	Номин.	Не более
D_1	—	—	42,0	—	—	56,0	—	—	71,0
D_2	—	—	17,0	—	—	25,0	—	—	41,0
F	—	—	4,0	—	—	4,5	—	—	6,0
h	—	—	30,0		—	32,0	—	—	34,0
J	—	—	45,0	—	—	60,0	—	—	85,0
J_1	—	—	40,0	—	—	56,0	—	—	80,0
p	5,6	—	6,8	5,6	—	6,8	5,6	—	6,8
q	—	20,0	—	—	28,0	—	—	40,0	—
T	3,2	—	—	3,2	—	—	3,2	—	—
T_1	1,0	—	—	1,0	—	—	1,0	—	—
U_1	31,5	—	32,5	39,5	—	40,5	49,5	—	50,5

КТ-69 — КТ-73

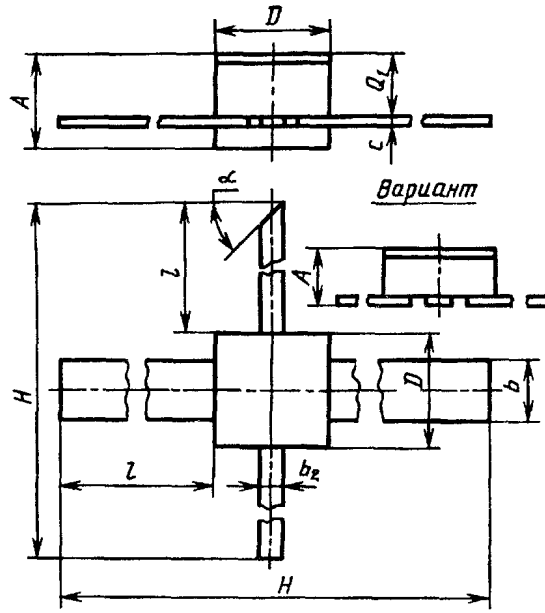

Черт. 82

Таблица 83

мм

Обозначение размера		КТ-69			КТ-70, КТ-71		
		Не менее	Номин.	Не более	Не менее	Номин.	Не более
A		—	—	0,82	0,90	—	1,40
b		0,66	—	0,76	0,90	—	1,10
b_2		0,20	—	0,30	0,45	—	0,56
c		0,05	—	0,15	0,05	—	0,15
D	КТ-70	1,12	—	1,52	2,30	—	2,70
	КТ-71				1,63	—	1,93
H	КТ-70	8,90	—	11,70	8,90	—	—
	КТ-71						11,70
l	КТ-70	3,80	—	—	3,80	—	6,50
	КТ-71						—
Q_1		0,41	—	0,67	0,75	—	—
α		40°	45°	50°	40°	45°	50°

Продолжение табл. 83

мм

Обозначение размера		КТ-72, КТ-73		
		Не менее	Номин.	Не более
A	КТ-72	1,10	—	1,50
	КТ-73	1,50	—	2,50
b	КТ-72	—	—	—
	КТ-73	0,50	—	0,66
b_2	КТ-72	0,45	—	0,56
	КТ-73	0,50	—	0,66
c		0,05	—	0,15
D		2,80	—	3,50
H		8,90	—	11,70
l		3,80	—	—
Q_1		0,60	—	1,10
α		40°	45°	50°

КТ-74

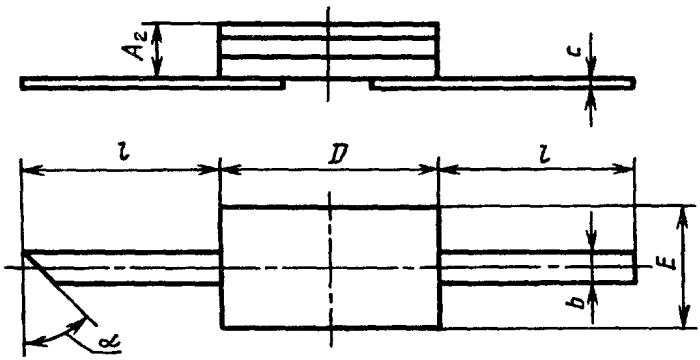

Черт. 83

Таблица 84

мм

Обозначение размера	КТ-74		
	Не менее	Номин.	Не более
A_2	0,87	—	1,27
b	0,54	0,60	0,66
c	0,08	0,10	0,18
D	4,05	4,30	4,55
E	2,35	2,50	2,65
l	4,00	—	—
α	40°	45°	50°

КТ-75

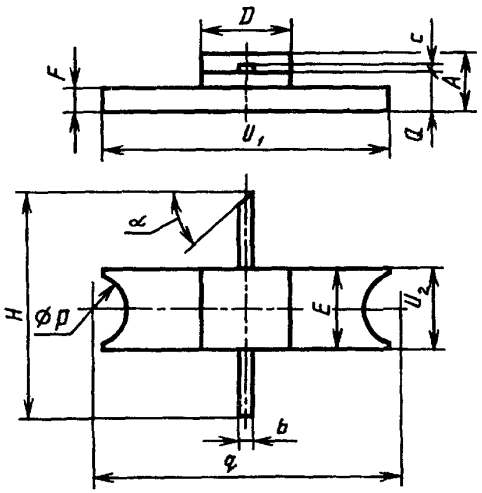

Черт. 84

Таблица 85

мм

Обозначение размера	КТ-75		
	Не менее	Номин.	Не более
A	2,10	—	2,60
b	0,40	—	0,80
c	0,05	—	0,20
D	3,10	—	3,50
E	2,40	—	2,60
F	0,30	—	0,70
H	8,50	—	9,50
p	1,60	—	1,80
q	6,80	6,9	7,00
Q	0,90	—	1,30
U_1	6,70	6,90	7,10
U_2	—	—	2,60
α	40°	45°	50°

КТ-76

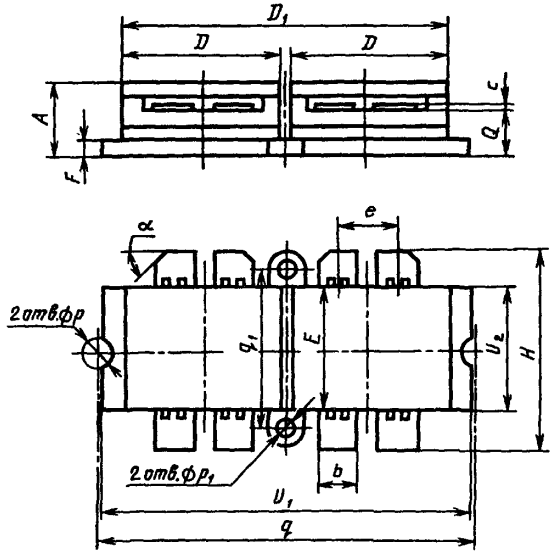

Черт. 85

Таблица 86

мм

Обозначение размера	КТ-76		
	Не менее	Номин.	Не более
A	4,20	—	6,30
b	4,30	—	4,60
c	0,08	—	0,18
D	—	—	16,60
D_1	—	—	33,20
E	11,80	—	13,00
e	—	5,8	—
F	0,90	—	2,50
H	20,80	—	21,60
p	3,20	—	3,70
P_1	2,10	—	2,40

Продолжение табл. 86

мм

Обозначение размера	КТ-76		
	Не менее	Номин.	Не более
q	36,90	—	37,10
q_1	15,80	—	16,00
Q	3,00	—	3,80
U_1	36,20	—	36,70
U_2	—	—	13,00
α	40°	45°	50°

КТ-77

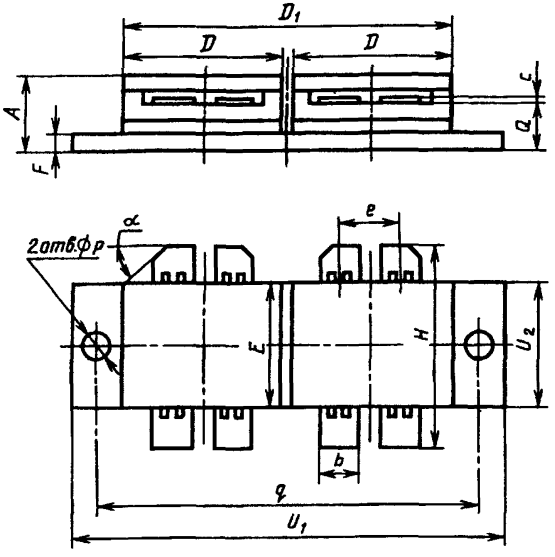

Черт. 86

Таблица 87

мм

Обозначение размера	КТ-77		
	Не менее	Номин.	Не более
A	4,20	—	6,30
b	4,30	—	4,60
c	0,08	—	0,18
D	—	—	17,00
D_1	—	—	34,00
E	11,80	—	13,00
e	—	5,80	—
F	0,90	—	2,50
H	20,80	—	21,60
Q	2,90	—	4,50
q	39,80	—	40,20
p	3,20	—	3,70
U_1	45,70	—	46,20
U_2	—	—	13,00
α	40°	45°	50°

КТ-78

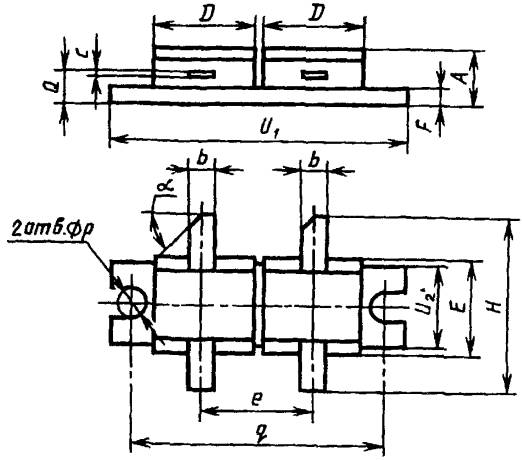

Черт. 87

Таблица 88

мм

Обозначение размера	КТ-78		
	Не менее	Номин.	Не более
A	3,50	—	4,60
b	3,50	—	3,90
c	0,06	—	0,15
D	12,40	—	13,00
E	10,00	—	10,50
e	10,00	—	10,50
F	—	—	1,70
H	17,00	—	—
p	3,10	—	3,40
q	30,5	31,00	31,50
Q	2,80	—	3,40
U_1	35,00	—	36,10
U_2	—	—	10,50
α	40°	45°	50°

КТ-79

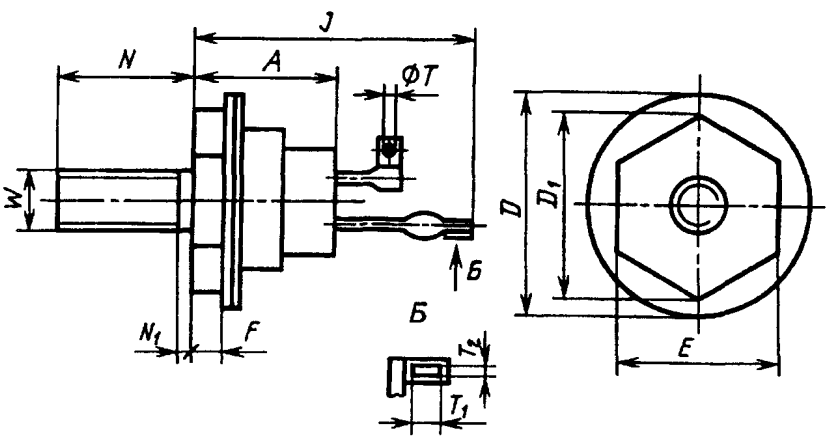

Черт. 88

Таблица 89

мм

Обозначение размера	КТ-79		
	Не менее	Номин.	Не более
A	—	—	15,0
D	—	—	22,0
D_1	15,7	—	16,5
E	—	14,0	—
F	3,0	—	—
J	—	—	28,0
N	11,5	—	—
N_1	—	—	2,0
T	1,0	—	—
T_1	3,0	—	—
T_2	2,2	—	—
W	—	М6	—

Примечания:

1. Ориентация плоскости выводов произвольная.
2. Допускается исполнение без лепестков на выводах.

КТ-80А

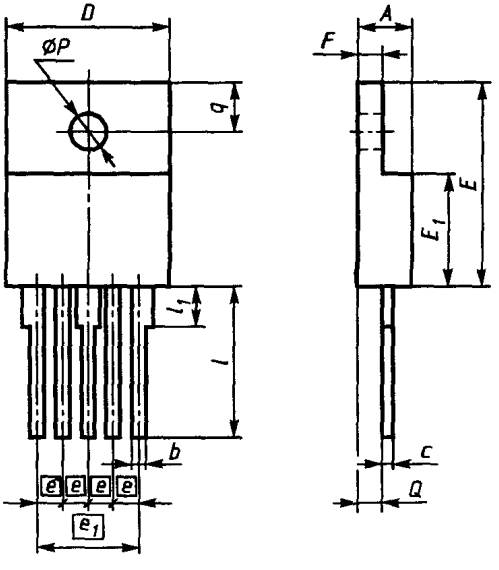

КТ-80В

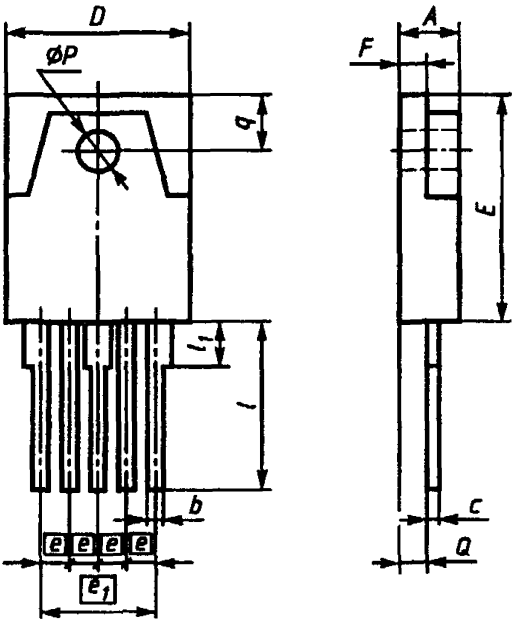

КТ-80С

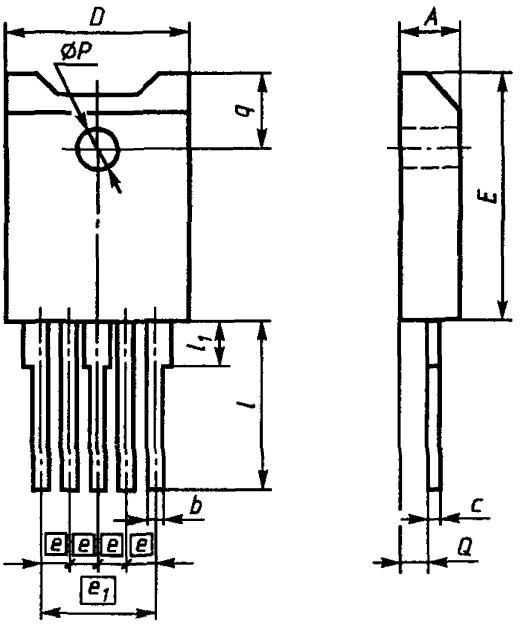

Черт. 89

Таблица 90

мм

Обозначение размера		КТ-80А, КТ-80В, КТ-80С		
		Не менее	Номин.	Не более
A		4,30	—	5,70
b		0,85	—	1,35
c		—	—	0,80
D	КТ-80А	—	—	16,00
	КТ-80В	—	—	18,00
	КТ-80С	—	—	20,50
E	КТ-80А	—	—	22,00
	КТ-80В, КТ-80С	—	—	28,00
E_1		—	—	12,70
e		—	2,5	—
e_1		—	10,0	—
F	КТ-80А, КТ-80В	—	—	3,80
l		—	—	20,60
l_1		—	—	5,00
p		3,00	—	4,30
Q		1,60	—	3,50
q		4,30	—	6,20

Примечание. Для приборов с облуженными выводами допускается максимальное значение размера c = 0,9 мм.

КТ-81

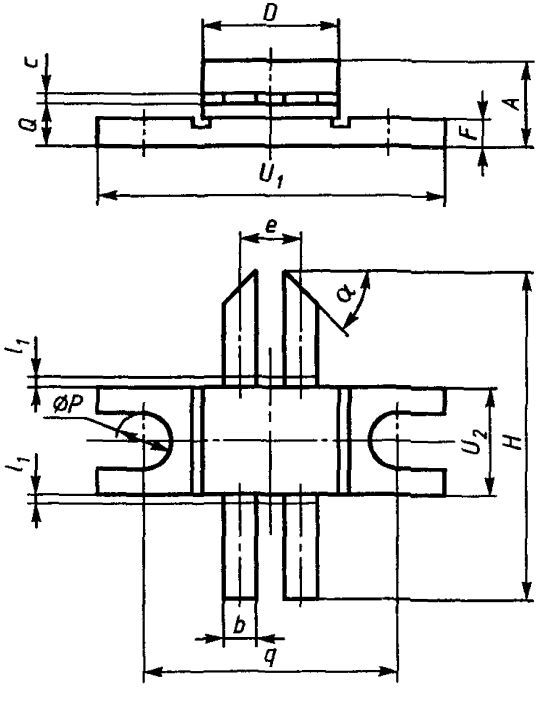

Черт. 90

Таблица 91

мм

Обозначение размера	КТ-81		
	Не менее	Номин.	Не более
A	4,50	—	5,10
b	1,50	—	1,80
c	0,05	—	0,15
D	8,00	—	8,30
F	1,40	—	1,60
H	—	—	19,70
l_1	—	—	1,00
e	—	3,4	—
p	3,10	—	3,40
Q	2,30	—	2,70
q	14,90	15,00	15,10
U_1	20,20	—	20,60
U_2	6,30	—	6,60
α	40°	45°	50°

КТ-82

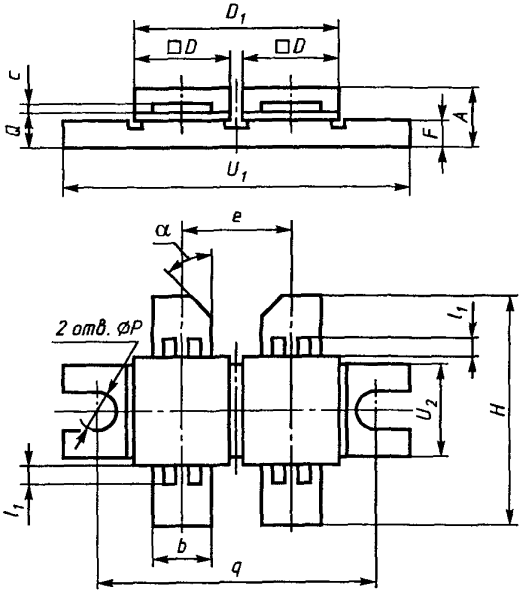

Черт. 91

Таблица 92

мм

Обозначение размера	КТ-82		
	Не менее	Номин.	Не более
A	5,9	—	6,40
b	5,7	—	6,00
c	0,1	—	0,15
D	10,9	—	11,40
D_1	22,7	—	23,00
e	—	11,7	—
F	—	—	2,60
H	—	—	21,00
l_1	—	—	1,00
p	3,2	—	3,40
Q	3,4	—	3,60
q	29,9	30,0	30,10
U_1	37,7	—	38,00
U_2	9,8	—	10,10
α	40°	45°	50°

(Измененная редакция, Изм. № 1, 2).

1.2. Буквенные обозначения размеров и их определения приведены в приложении 1. Соответствие обозначений корпусов полупроводниковых приборов, входящих в настоящий стандарт, СТ СЭВ 1818—86 и Публикации МЭК 191—2 приведено в приложении 2.

1.3. Размеры, не указанные на чертежах, выбираются в зависимости от вида конструктивного исполнения.

1.4. Форма и сечение выводов в пределах размеров l_1, G_D, и диаметра G не регламентированы и их размеры не контролируются.

1.5. Класс и степень точности резьбы, приведенной в таблицах, указывают в НТД на изделия конкретных типов.

2. УСЛОВНЫЕ ОБОЗНАЧЕНИЯ КОРПУСОВ

Условное обозначение корпусов полупроводниковых приборов при записи в конструкторской документации должно состоять из букв КД и КТ, обозначающих корпуса диодов, транзисторов и тиристоров соответственно; числа или числа с буквой, обозначающего порядковый номер разработки и (или) модификацию корпуса по размерам; цифры, обозначающей модификацию корпуса по числу и длине выводов и обозначения настоящего стандарта.

Примеры условного обозначения:

Корпус КД-34 ГОСТ 18472—88

Корпус КТ-27—2 ГОСТ 18472—88

Корпус КТ-46А ГОСТ 18472—88

ПРИЛОЖЕНИЕ 1
Справочное

БУКВЕННЫЕ ОБОЗНАЧЕНИЯ

A — расстояние от установочной плоскости до верхней точки корпуса;

A_1 — расстояние от установочной плоскости до плоскости основания корпуса;

A_2 — расстояние от плоскости основания корпуса до верхней точки корпуса;

A_3 — расстояние от установочной плоскости до плоскости, пересекающей вывод на длине, пригодной для монтажа;

$\varnothing a$ — диаметр окружности расположения выводов;

b, b_2, b_3 — ширина части вывода, пригодной для монтажа;

b_1 — ширина части вывода, непригодной для монтажа;

$\varnothing b$, $\varnothing b_2$ — диаметр части вывода, пригодной для монтажа;

$\varnothing b'$ — диаметр окружности, описанной вокруг прямоугольного поперечного сечения вывода;

$\varnothing b_1$ — диаметр части вывода, непригодной для монтажа;

c — толщина вывода;

D, D_1 — длина корпуса (без учета вывода);

$\varnothing D$, $\varnothing D_1$, $\varnothing D_2$, $\varnothing D_3$ — диаметр корпуса;

d — расстояние от центральной оси корпуса до центра вывода или плоскости основания корпуса до центра вывода;

E — ширина корпуса (без учета выводов) или размер шестигранника под ключ;

E_1 — ширина корпуса без учета теплоотвода;

e — шаг выводов;

F — толщина фланца корпуса (зона фланца корпуса) или теплоотвода;

G — длина корпуса диода (без учета выводов и наконечников);

G_1, G_2 — длина корпуса диода с наконечниками (без учета выводов);

$\varnothing G$, G_D, G_E — зона, которая включает действительный размер корпуса без учета выводов вместе с отклонениями в конфигурации корпуса, а также неконтролируемую и непригодную для монтажа длину вывода;

H, H_D — общая длина полупроводникового прибора;

H_E — общая ширина полупроводникового прибора;

h — высота или глубина механического ключа;

J — установочная или монтажная высота;

j — ширина механического ключа;

k — длина механического ключа;

l, l_2 — длина вывода;

l_1 — неконтролируемая и непригодная для монтажа длина вывода;

L_E, L_p — длина вывода, пригодная для монтажа;

L_A — длина отформованного вывода;

L_a — длина вывода, в пределах которой производится контроль позиционных плоскостей симметрии выводов;

$\varnothing M$, $\varnothing M_1$ — диаметр наконечника;

M, M_1 — ширина наконечника или ширина выступа;

m — ширина паза или толщина выступа;

N — общая длина монтажного болта;

N_1 — длина болта без резьбы;

n_1, n_2 — расстояние между выводами;

P, P_1 — расстояние от установочной плоскости до центра отверстия в наконечнике (лепестке) вывода;

$\varnothing p$ — диаметр монтажного отверстия;

Q — расстояние от установочной плоскости до нижней поверхности вывода в месте выхода из корпуса;

Q_1 — расстояние от верхней поверхности вывода в месте выхода из корпуса до верхней точки корпуса;

q — расстояние между центрами двух монтажных отверстий;

q_1 — расстояние от центра монтажного отверстия до верхней точки корпуса;

q_2 — расстояние от установочной плоскости до центра монтажного отверстия;

S — расстояние между линией, проходящей через центры осей двух выводов и центром монтажного отверстия;

$\varnothing T$, $\varnothing T_1$, $\varnothing T_2$ — диаметр отверстия в наконечнике вывода;

t, t_1 — разные размеры;

U_1, U_2 — габаритные размеры фланца корпуса или теплоотвода;

V — глубина паза или длина выступа;

W — диаметр резьбы монтажного болта;

Y_1 — длина корпуса с наконечником и выводом;

Y_2 — длина наконечника с выводом.

ПРИЛОЖЕНИЕ 2
Справочное

Соответствие обозначений корпусов полупроводниковых приборов, входящих в настоящий стандарт, СТ СЭВ 1818—86 и Публикации МЭК 191—2

ГОСТ 18472—88	СТ СЭВ 1818—86	Публикация МЭК 191—2
КД-1	—	A69
КД-2А	С1—2	A24
КД-3, КД-3В	С1—3	A1A
КД-3Б	С1—4	A54
КД-3Г, КД-4—1	С1—5	A1B
КД-4В	С1—6	A58
КД-6А	С1—8	A20
КД-7В	С1—9	A71
КД-7Г	С1—10	A32
КД-7Д	С1—11	A70
КД-11	—	A3M
КД-11А	—	A4M
КД-12	—	A13M
КД-13	—	A11M
КД-20А	С101	—
КД-31	С84	—
КД-32	—	A19
КД-102	С107—1	—
КД-103	С107—2	—
КД-104	С107—3	—
КД-107	С108—1	—
КД-108	С108—2	—
КД-109	С108—3	—
КД-110	С108—4	—
КД-110А	С108—5	—
КД-110Б	С108—6	—
КД-122	С104—1	—
КД-123	С104—2	—
КД-124	С104—3	—
КД-124А	С104—4	—
КД-125	С104—5	—
КД-125А	С104—6	—
КД-127	С117—1	—

Продолжение

ГОСТ 18472—88	СТ СЭВ 1818—86	Публикация МЭК 191—2
КД-128	С117—2	—
КТ-1	С22—2	В12/С7
КТ-2	С6—1	В6/С4
	С6—2	В6/С4
	С6—3	
КТ-3	С24—1;	В6/С23
	С24—2;	
	С24—3;	
КТ-4	—	А31
КТ-5	—	А48М
КТ-8	С14А	В16/С13
КТ-8А	С14В	—
КТ-9	С17А	В18/С14А
КТ-9Б	С17В	—
КТ-13	С120	А41
КТ-16	С88—4	А66
КТ-17	С88—1	—
КТ-18	С88—2	—
КТ-19	С88—3	—
КТ-20	—	А59
КТ-21	С89—1	—
КТ-22	С89—3	—
КТ-23	С89—2	—
КТ-23А	С89А	А43
КТ-26	—	А68
КТ-27	С67	А56
КТ-28	С68А	А73
КТ-28А	С68В	—
КТ-29	—	А42
КТ-33	С15А	В18/С14В
КТ-33А	С15В	—
КТ-34	С25	В12/С9
КТ-35	С30	В12/С10
КТ-46	С94	046Е01
КТ-47	С118	—
КТ-48	С103	046Е02

Приложения 1, 2. **(Измененная редакция, Изм. № 2).**

ИНФОРМАЦИОННЫЕ ДАННЫЕ

1. **УТВЕРЖДЕН И ВВЕДЕН В ДЕЙСТВИЕ** Постановлением Государственного комитета СССР по стандартам от 24.08.88 № 3016

2. Стандарт полностью соответствует СТ СЭВ 1818—86 и Публикациям МЭК 191—1, МЭК 191—2 с дополнениями в части размеров полупроводниковых приборов

3. **ВЗАМЕН ГОСТ 18472—82**

4. **ПЕРЕИЗДАНИЕ** (май 1997 г.) с Изменениями № 1, 2, утвержденными в июле 1991 г., июне 1992 г. (ИУС 10—91, 9—92)

Редактор *Р. Г. Говердовская*
Технический редактор *Н. С. Гришанова*
Корректор *Н. И. Гаврищук*
Компьютерная верстка *Л. В. Леоновой*

Изд лиц № 021007 от 10 08 95 Сдано в набор 02 04 97 Подписано в печать 16 06 97
Усл печ л 6,05 Уч -изд л 5,65 Тираж 198 экз С 593 Зак 828

ИПК Издательство стандартов, 107076, Москва, Колодезный пер , 14
Набрано в Калужской типографии стандартов на ПЭВМ
Калужская типография стандартов, ул Московская, 256
ПЛР № 040138

gost.e-ecolog.ru