ГОСУДАРСТВЕННЫЕ СТАНДАРТЫ
СОЮЗА ССР

ВТУЛКИ КОНДУКТОРНЫЕ

КОНСТРУКЦИЯ И РАЗМЕРЫ. ТЕХНИЧЕСКИЕ ТРЕБОВАНИЯ

ГОСТ 26232-84—ГОСТ 26238-84, ГОСТ 15362—73, ГОСТ 18429-73—ГОСТ 18435-73

Издание официальное

Цена 30 коп.

ГОСУДАРСТВЕННЫЙ КОМИТЕТ СССР ПО СТАНДАРТАМ
Москва

gost.e-ecolog.ru

РАЗРАБОТАНЫ Министерством станкостроительной и инструментальной промышленности

ИСПОЛНИТЕЛИ

А. А. Панов, В. В. Андреев, Т. И. Митрофанова, Т. А. Шестакова, И. И. Афанасьев, А. И. Коротаева, Н. С. Станиславская, Р. М. Марьяновская

ВНЕСЕНЫ Министерством станкостроительной и инструментальной промышленности

Зам. министра И. А. Ординарцев

УТВЕРЖДЕНЫ И ВВЕДЕНЫ В ДЕЙСТВИЕ Постановлениями Госстандарта от 29 июня 1984 г. № 2423 и от 15 февраля 1973 г. № 372

УДК 621.9.077-229.25:006.354 Группа Г27

7051-4340

ГОСУДАРСТВЕННЫЙ СТАНДАРТ СОЮЗА ССР

ВТУЛКИ ПРОМЕЖУТОЧНЫЕ С БУРТИКОМ

Конструкция и размеры

Collar intermediate bushes.
Design and dimensions

ГОСТ 18434—73*

Утвержден постановлением Государственного комитета стандартов Совета Министров СССР от 15 февраля 1973 г. № 372. Срок введения установлен с 01.07.74

Проверен в 1979 г.

Несоблюдение стандарта преследуется по закону

1. Настоящий стандарт распространяется на промежуточные втулки с буртиком для установки сменных и быстросменных кондукторных втулок по ГОСТ 18431—73 и ГОСТ 18432—73 в приспособления металлорежущих станков, разработанные до 01.01.86.

Стандарт соответствует рекомендациям СЭВ по стандартизации РС 3482—72, РС 3487—72 и РС 1857—69.

2. Конструкция и размеры втулок должны соответствовать указанным на чертеже и в таблице.

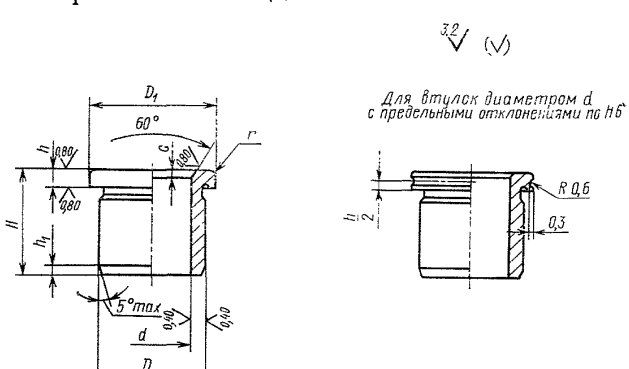

Издание официальное **Перепечатка воспрещена**

** Переиздание (сентябрь 1984 г.) с Изменениями № 1, 2, утвержденными в августе 1979 г., в июне 1984 г. (ИУС 9—79, 10—84)*

Размеры, мм

Обозначения втулок				d (поле допуска по H6 или H7)	D (поле допуска по п6)	H	D_1	h	h_1	r	c	Масса 1000 шт., кг, не более
Пред. откл. d по H6	Применяемость	Пред. откл. d по H7	Применяемость									
7051-4341		7051-4342		8,0	12,0	6,3	16,0	1,5	0,8	0,4	0,8	5,00
7051-4983		7051-4984		6,3	10,0	8,0	14,0		1,2			3,10
7051-4985		7051-4986				10,0						3,70
7051-4987		7051-4988				12,0						4,50
7051-4991		7051-4992				16,0						5,20
7051-4993		7051-4994										6,70
7051-4343		7051-4344		8,0	12,0	8,0	16,0	2,0	0,8			6,00
7051-4345		7051-4346				10,0			1,2			6,90
7051-4347		7051-4348				12,0						8,00
7051-4351		7051-4352				16,0		3,0	1,6			9,90
7051-4353		7051-4354		9,0	14,0	6,3	18,0	1,5	0,8			6,47
7051-4355		7051-4356				8,0		2,0				8,00
7051-4357		7051-4358				10,0			1,2			9,10
7051-4361		7051-4362				12,0						10,50
7051-4363		7051-4364				16,0		3,0	1,6			13,30
7051-4365		7051-4366		10,0	15,0	8,0	19,0	2,0	0,8			9,00
7051-4367		7051-4368				10,0			1,2			10,70
7051-4371		7051-4372				12,0						12,20
7051-4373		7051-4374				16,0		3,0	1,6			15,30
7051-4375		7051-4376				20,0			2,0			18,70
7051-4377		7051-4378		11,0	16,0	8,0	20,0	2,0	0,8			9,00
7051-4381		7051-4382				10,0			1,2			10,30
7051-4383		7051-4384				12,0						11,90

Продолжение

Размеры, мм

Обозначения втулок				d (поле допуска по Н6 или Н7)	D (поле допуска по п6)	H	D_1	h	h_1	r	c	Масса 1000 шт., кг, не более
Пред. откл. d по Н6	Применяемость	Пред. откл. d по Н7	Применяемость									
7051-4385		7051-4386		11,0	16,0	16,0	20,0	3,0	1,6	0,4	0,8	15,30
7051-4387		7051-4388				20,0			2,0			18,70
7051-4391		7051-4392		12,0	18,0	8,0	22,0	2,0	0,8		1,0	13,00
7051-4393		7051-4394				10,0			1,2			15,1
7051-4395		7051-4396				12,0						17,30
7051-4397		7051-4398				16,0		3,0	1,6			21,80
7051-4401		7051-4402				20,0			2,0			26,20
7051-4403		7051-4404		14,0	20,0	8,0	24,0	2,0	0,8	0,6		15,00
7051-4405		7051-4406				10,0			1,2			17,60
7051-4407		7051-4408				12,0						20,10
7051-4411		7051-4412				16,0		3,0	1,6			25,20
7051-4413		7051-4414				20,0			2,0			30,10
7051-4415		7051-4416		16,0	22,0	10,0	26,0	2,0	1,2			21,00
7051-4417		7051-4418				12,0						23,90
7051-4421		7051-4422				16,0		3,0	1,6			29,50
7051-4423		7051-4424				20,0			2,0			35,10
7051-4425		7051-4426				25,0			2,5			42,10

Продолжение

Размеры, мм

Обозначения втулок				d (поле допуска по Н6 или Н7)	D (поле допуска по п6)	H	D_1	h	h_1	r	c	Масса 1000 шт., кг, не более
Пред. откл. d по Н6	Применяемость	Пред. откл. d по Н7	Применяемость									
7051-4427		7051-4428		18,0	25,0	10,0	30,0	2,0	1,2	0,6	1,2	25,50
7051-4431		7051-4432				12,0						29,20
7051-4433		7051-4434				16,0		3,0	1,6			36,60
7051-4435		7051-4436				20,0			2,0			44,10
7051-4437		7051-4438				25,0			2,5			53,30
7051-4441		7051-4442		20,0	28,0	12,0	32,0	2,0	1,2			38,40
7051-4443		7051-4444				16,0		3,0	1,6			47,80
7051-4445		7051-4446				20,0			2,0			57,40
7051-4447		7051-4448				25,0			2,5			69,20
7051-4451		7051-4452				32,0		4,0	3,2			85,50
7051-4453		7051-4454		22,0	30,0	12,0	34,0	2,0	1,2	0,8		42,80
7051-4455		7051-4456				16,0		3,0	1,6			53,10
7051-4457		7051-4458				20,0			2,0			63,10
7051-4461		7051-4462				25,0			2,5			76,30
7051-4463		7051-4464				32,0		4,0	3,2			94,10
7051-4465		7051-4466		25,0	32,0	12,0	36,0	2,0	1,2			42,60
7051-4467		7051-4468				16,0		3,0	1,6			52,40

Продолжение

Размеры, мм

Обозначения втулок				d (поле допуска по Н6 или Н7)	D (поле допуска по п6)	H	D_1	h	h_1	r	c	Масса 1000 шт., кг, не более
Пред. откл. d по Н6	Применяемость	Пред. откл. d по Н7	Применяемость									
7051-4471		7051-4472		25,0	32,0	20,0	36,0	3,0	2,0	0,8	1,2	62,20
7051-4473		7051-4474				25,0			2,5			74,50
7051-4475		7051-4476				32,0		4,0	3,2			91,70
7051-4477		7051-4478		28,0	36,0	16,0	40,0	3,0	1,6		1,6	64,50
7051-4481		7051-4482				20,0			2,0			77,10
7051-4483		7051-4484				25,0			2,5			92,90
7051-4485		7051-4486				32,0		4,0	3,2			115,00
7051-4487		7051-4488				40,0			4,0			140,20
7051-4491		7051-4492		32,0	40,0	16,0	45,0	3,0	1,6			72,80
7051-4493		7051-4494				20,0			2,0			87,00
7051-4495		7051-4496				25,0			2,5			104,80
7051-4497		7051-4498				32,0		4,0	3,2			129,70
7051-4501		7051-4502				40,0			4,0			158,10
7051-4503		7051-4504		36,0	45,0	20,0	50,0	3,0	2,0			104,90
7051-4505		7051-4506				25,0			2,5			127,30
7051-4507		7051-4508				32,0			3,2			158,80
7051-4511		7051-4512				40,0		4,0	4,0			194,80

Продолжение

Размеры, мм

Обозначения втулок				d (поле допуска по H6 или H7)	D (поле допуска по п6)	H	D_1	h	h_1	r	c	Масса 1000 шт., кг, не более
Пред. откл. d по H6	Применяемость	Пред. откл. d по H7	Применяемость									
7051-4513		7051-4514		36,0	45,0	50,0	50,0	5,0	6,0	0,8		239,80
7051-4515		7051-4516		40,0	50,0	20,0	56,0	3,0	2,0	1,0	1,6	131,00
7051-4517		7051-4518				25,0			2,5			158,70
7051-4521		7051-4522				32,0		4,0	3,2			197,50
7051-4523		7051-4524				40,0			4,0			241,90
7051-4525		7051-4526				50,0		5,0	6,0			297,40
7051-4527		7051-4528		45,0	56,0	25,0	63,0	3,0	2,5		2,0	202,30
7051-4531		7051-4532				32,0		4,0	3,2			250,20
7051-4533		7051-4534				40,0			4,0			305,00
7051-4535		7051-4536				50,0		5,0	6,0			373,50
7051-4537		7051-4538				63,0		6,0				462,50
7051-4541		7051-4542		50,0	63,0	25,0	71,0	3,0	2,5			265,50
7051-4543		7051-4544				32,0		4,0	3,2			328,80
7051-4545		7051-4546				40,0			4,0			401,30
7051-4547		7051-4548				50,0		5,0	6,0			491,80
7051-4551		7051-4552				63,0		6,0				609,60
7051-4553		7051-4554		56,0	71,0	32,0	78,0	4,0	3,2		2,5	425,80

Продолжение

Размеры, мм

Обозначения втулок				d (поле допуска по H6 или H7)	D (поле допуска по n6)	H	D_1	h	h_1	r	c	Масса 1000 шт., кг, не более
Пред. откл. d по H6	Применяемость	Пред. откл. d по H7	Применяемость									
7051-4555		7051-4556		56,0	71,0	40,0	78,0	4,0	4,0	1,0	2,5	520,80
7051-4557		7051-4558				50,0		5,0	6,0			638,20
7051-4561		7051-4562				63,0		6,0				790,90
7051-4563		7051-4564		63,0	80,0	32,0	88,0	4,0	3,2			530,70
7051-4565		7051-4566				40,0			4,0			650,50
7051-4567		7051-4568				50,0		5,0	6,0			800,40
7051-4571		7051-4572				63,0		6,0				995,30

Обозначения втулок — по ГОСТ 18435—73.

Пример условного обозначения промежуточной втулки с буртиком, размерами $d=6{,}3$ мм, $D=10{,}0$ мм и $H=6{,}3$ мм:

Втулка 7051-4984 ГОСТ 18434—73

(Измененная редакция, Изм. № 1, 2)

3, 4. **(Исключены, Изм. № 1).**

5. Технические требования — по ГОСТ 18435—73.

(Измененная редакция, Изм. № 1).

6. Установочные размеры на крепление сменных и быстросменных кондукторных втулок в приспособлениях указаны в рекомендуемом приложении к ГОСТ 18431—73 и ГОСТ 18432—73.

Редактор *А. Л. Владимиров*
Технический редактор *Л. Я. Митрофанова*
Корректор *В. П. Евсеенко*

Сдано в наб. 23.07.84 Подп. в печ. 12.12.84 7,25 п. л. 7,5 усл. кр.-отт. 5,95 уч.-изд. л.
Тираж 20000 Цена 30 коп.

gost.e-ecolog.ru

«Знак Почета» Издательство стандартов, 123840, Москва, ГСП,
Новопресненский пер., 3.
Калужская типография стандартов, ул. Московская, 256. Зак. 2279