ГОСУДАРСТВЕННЫЕ СТАНДАРТЫ
СОЮЗА ССР

# ВТУЛКИ КОНДУКТОРНЫЕ

## КОНСТРУКЦИЯ И РАЗМЕРЫ. ТЕХНИЧЕСКИЕ ТРЕБОВАНИЯ

## ГОСТ 26232-84—ГОСТ 26238-84, ГОСТ 15362—73, ГОСТ 18429-73—ГОСТ 18435-73

Издание официальное

Цена 30 коп.

ГОСУДАРСТВЕННЫЙ КОМИТЕТ СССР ПО СТАНДАРТАМ
Москва

gost.e-ecolog.ru

**РАЗРАБОТАНЫ** Министерством станкостроительной и инструментальной промышленности

**ИСПОЛНИТЕЛИ**

А. А. Панов, В. В. Андреев, Т. И. Митрофанова, Т. А. Шестакова, И. И. Афанасьев, А. И. Коротаева, Н. С. Станиславская, Р. М. Марьяновская

**ВНЕСЕНЫ** Министерством станкостроительной и инструментальной промышленности

Зам. министра И. А. Ординарцев

**УТВЕРЖДЕНЫ И ВВЕДЕНЫ В ДЕЙСТВИЕ** Постановлениями Госстандарта от 29 июня 1984 г. № 2423 и от 15 февраля 1973 г. № 372

УДК 621.952.077-229.25:006.354

Группа Г27

7051-4600

ГОСУДАРСТВЕННЫЙ СТАНДАРТ СОЮЗА ССР

# ВТУЛКИ КОНДУКТОРНЫЕ БЫСТРОСМЕННЫЕ

## Конструкция и размеры

Quick-renewable jig bushes.
Design and dimensions

**ГОСТ 18432—73***

Взамен
ГОСТ 15363—70,
ОСТ 4924,
МН 3892-62—
МН 3894-62,
МН 5530—64

Утвержден постановлением Государственного комитета стандартов Совета Министров СССР от 15 февраля 1973 г. № 372. Срок введения установлен с 01.07.74

Проверен в 1979 г.

Несоблюдение стандарта преследуется по закону

1. Настоящий стандарт распространяется на быстросменные кондукторные втулки к приспособлениям металлорежущих станков, разработанным до 01.01.86.

Стандарт соответствует рекомендациям СЭВ по стандартизации РС 3482—72, РС 3485—72 и РС 1857—69.

2. Конструкция и размеры втулок должны соответствовать указанным на чертеже и в таблице.

Издание официальное

Перепечатка воспрещена

* *Переиздание (сентябрь 1984 г.) с Изменениями № 1, 2, утвержденными в августе 1979 г., в июне 1984 г. (ИУС 9—79, 10—84)*

Для втулок с $d > 6{,}0$ мм

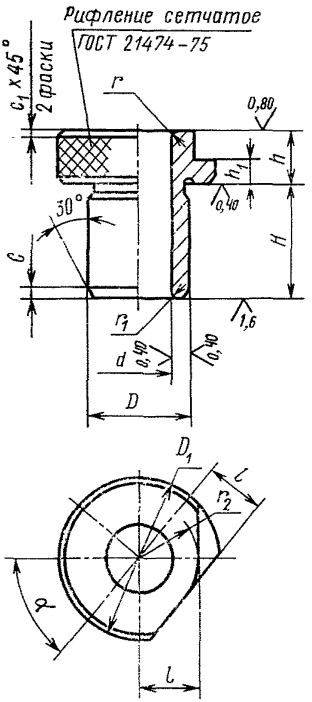


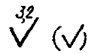


Для втулок с $d \leq 6{,}0$ мм

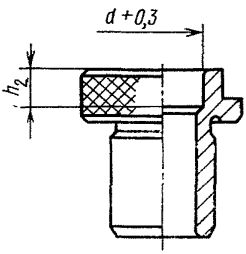


Для втулок диаметром D с предельными отклонениями по q5

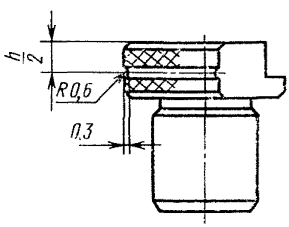

Размеры, мм

| Обозначения втулок | | | | $d$, не более | $D^*$ (поле допуска по $q6$ или $q5$) | $H$ | $D_1$ | $h$ | $h_1$ (поле допуска по b11) | $h_2$ | $r$ | $r_1$ | $r_2=l$ | $c$ | $c_1$ | $t$ | $\alpha$ | Масса 1000 шт., кг, не более |
|---|---|---|---|---|---|---|---|---|---|---|---|---|---|---|---|---|---|---|
| Пред. откл. $D$ по $q5$ | Применяемость | Пред. откл. $D$ по $q6$ | Применяемость | | | | | | | | | | | | | | | |
| 7051-4601 | | 7051-4602 | | 3,4 | 6,3 | 6,3 | 12 | 8 | 3 | 8 | 0,6 | 0,3 | 4,25 | 0,2 | 0,2 | 0,8 | 30° | 7,50 |
| 7051-4603 | | 7051-4604 | | | | 8,0 | | | | | | | | | | | | 9,90 |
| 7051-4605 | | 7051-4606 | | | | 10,0 | | | | 10 | | | | | | | | 8,10 |
| 7051-4607 | | 7051-4608 | | | | 12,0 | | | | 12 | | | | | | | | 8,50 |
| 7051-4611 | | 7051-4612 | | | | 16,0 | | | | 14 | | | | | | | | 9,20 |
| 7051-4613 | | 7051-4614 | | 4,5 | 8,0 | 6,3 | 14 | 9 | 4 | 4 | | | 5,00 | 0,3 | 0,4 | | | 11,70 |
| 7051-4615 | | 7051-4616 | | | | | 16 | | | | | | 6,00 | | | | | 14,70 |
| 7051-4617 | | 7051-4618 | | | | 8,0 | 14 | | | 6 | | | 5,00 | | | | | 12,10 |
| 7051-4621 | | 7051-4622 | | | | | 16 | | | | | | 6,00 | | | | | 15,10 |
| 7051-4623 | | 7051-4624 | | | | 10,0 | 14 | | | 8 | | | 5,00 | | | | | 12,60 |
| 7051-4625 | | 7051-4626 | | | | | 16 | | | | | | 6,00 | | | | | 15,60 |
| 7051-4627 | | 7051-4628 | | | | 12,0 | 14 | | | 10 | | | 5,00 | | | | | 13,10 |
| 7051-4631 | | 7051-4632 | | | | | 16 | | | | | | 6,00 | | | | | 16,10 |
| 7051-4633 | | 7051-4634 | | | | 16,0 | 14 | | | 12 | | | 5,00 | | | | | 14,20 |
| 7051-4635 | | 7051-4636 | | | | | 16 | | | | | | 6,00 | | | | | 17,20 |
| 7051-4637 | | 7051-4638 | | 5,2 | 9,0 | 6,3 | 18 | | | 4 | 0,8 | 0,4 | 7,00 | | | | | 18,60 |
| 7051-4641 | | 7051-4642 | | | | 8,0 | | | | 6 | | | | | | | | 19,20 |

*Продолжение*

Размеры, мм

| Обозначения втулок | | | | $d$, не более | $D^*$ (поле допуска по $q6$ или $q5$) | $H$ | $D_1$ | $h$ | $h_1$ (поле допуска по b11) | $h_2$ | $r$ | $r_1$ | $r_2=l$ | $c$ | $c_1$ | $t$ | $\alpha$ | Масса 1000 шт., кг, не более |
|---|---|---|---|---|---|---|---|---|---|---|---|---|---|---|---|---|---|---|
| Пред. откл. $D$ по $q5$ | Применяемость | Пред. откл. $D$ по $q6$ | Применяемость | | | | | | | | | | | | | | | |
| 7051-4643 | | 7051-4644 | | 5,2 | 9,0 | 10,0 | 18 | 9 | 4 | 8 | 0,8 | 0,4 | 7,00 | 0,3 | 0,4 | 0,8 | 30° | 19,80 |
| 7051-4645 | | 7051-4646 | | | | 12,0 | | | | 10 | | | | | | | | 20,50 |
| 7051-4647 | | 7051-4648 | | | | 16,0 | | | | 12 | | | | | | | | 21,20 |
| 7051-4651 | | 7051-4652 | | 6,0 | 10,0 | 8,0 | 19 | 10 | | 4 | | | | | | | | 21,80 |
| 7051-4653 | | 7051-4654 | | | | 10,0 | | | | 6 | | | | | | | | 22,10 |
| 7051-4655 | | 7051-4656 | | | | 12,0 | | | | 8 | | | | | | | | 22,80 |
| 7051-4657 | | 7051-4658 | | | | 16,0 | | | | 12 | | | | | | | | 24,40 |
| 7051-4661 | | 7051-4662 | | | | 20,0 | | | | 14 | | | | | | | | 25,90 |
| 7051-4663 | | 7051-4664 | | 6,7 | 11,0 | 8,0 | 20 | | | — | | | 7,50 | | | | | 23,70 |
| 7051-4665 | | 7051-4666 | | | | 10,0 | | | | | | | | | | | | 24,70 |
| 7051-4667 | | 7051-4668 | | | | 12,0 | | | | | | | | | | | | 25,60 |
| 7051-4671 | | 7051-4672 | | | | 16,0 | | | | | | | | | | | | 27,40 |
| 7051-4673 | | 7051-4674 | | | | 20,0 | | | | | | | | | | | | 29,30 |
| 7051-4675 | | 7051-4676 | | 7,5 | 12,0 | 8,0 | 18 | | | | | | 6,5 | 0,4 | | | | 18,20 |
| 7051-4677 | | 7051-4678 | | | | | 22 | | | | | | 8,5 | | | | | 28,60 |
| 7051-4681 | | 7051-4682 | | | | 10,0 | 18 | | | | | | 6,5 | | | | | 20,00 |
| 7051-4683 | | 7051-4684 | | | | | 22 | | | | | | 8,5 | | | | | 29,80 |

*Продолжение*

Размеры, мм

| Обозначения втулок | | | | $d$, не более | $D^*$ (поле допуска по $q6$ или $q5$) | $H$ | $D_1$ | $h$ | $h_1$ (поле допуска по b11) | $h_2$ | $r$ | $r_1$ | $r_2=l$ | $c$ | $c_1$ | $t$ | $\alpha$ | Масса 1000 шт., кг, не более |
|---|---|---|---|---|---|---|---|---|---|---|---|---|---|---|---|---|---|---|
| Пред. откл. $D$ по $q5$ | Применяемость | Пред. откл. $D$ по $q6$ | Применяемость | | | | | | | | | | | | | | | |
| 7051-4685 | | 7051-4686 | | 7,5 | 12,0 | 12,0 | 18 | 10 | 4 | — | 0,8 | 0,4 | 6,5 | 0,4 | 0,4 | 0,8 | 30° | 21,10 |
| 7051-4687 | | 7051-4688 | | | | | 22 | | | | | | 8,5 | | | | | 30,90 |
| 7051-4691 | | 7051-4692 | | | | 16,0 | 18 | | | | | | 6,5 | | | | | 23,20 |
| 7051-4693 | | 7051-4694 | | | | | 22 | | | | | | 8,5 | | | | | 33,00 |
| 7051-4695 | | 7051-4696 | | | | 20,0 | 18 | | | | | | 6,5 | | | | | 25,40 |
| 7051-4697 | | 7051-4698 | | | | | 22 | | | | | | 8,5 | | | | | 35,20 |
| 7051-4701 | | 7051-4702 | | 9,0 | 14,0 | 8,0 | 24 | | | | 1,0 | 0,6 | 9,5 | | | | | 34,50 |
| 7051-4703 | | 7051-4704 | | | | 10,0 | | | | | | | | 0,4 | | | | 35,60 |
| 7051-4705 | | 7051-4706 | | | | 12,0 | | | | | | | | | | | | 37,00 |
| 7051-4707 | | 7051-4708 | | | | 16,0 | | | | | | | | | | | | 39,80 |
| 7051-4711 | | 7051-4712 | | | | 20,0 | | | | | | | | | | | | 42,70 |
| 7051-4713 | | 7051-4714 | | 10,5 | 16,0 | 10,0 | 26 | | | | 1,2 | 0,8 | 10,5 | 0,6 | 0,6 | 1,0 | 45° | 41,90 |
| 7051-4715 | | 7051-4716 | | | | 12,0 | | | | | | | | | | | | 43,70 |
| 7051-4717 | | 7051-4718 | | | | 16,0 | | | | | | | | | | | | 47,20 |
| 7051-4721 | | 7051-4722 | | | | 20,0 | | | | | | | | | | | | 50,90 |
| 7051-4723 | | 7051-4724 | | | | 25,0 | | | | | | | | | | | | 55,40 |
| 7051-4725 | | 7051-4726 | | 12,0 | 18,0 | 10,0 | 25 | | | | 1,2 | 0,8 | 10,0 | 0,6 | | | | 37,70 |

*Продолжение*

Размеры, мм

| Обозначения втулок | | | | $d$, не более | $D^*$ (поле допуска по $q6$ или $q5$) | $H$ | $D_1$ | $h$ | $h_1$ (поле допуска по $b11$) | $h_2$ | $r$ | $r_1$ | $r_2=l$ | $c$ | $c_1$ | $t$ | $\alpha$ | Масса 1000 шт., кг, не более |
|---|---|---|---|---|---|---|---|---|---|---|---|---|---|---|---|---|---|---|
| Пред. откл. $D$ по $q5$ | Применяемость | Пред. откл. $D$ по $q6$ | Применяемость | | | | | | | | | | | | | | | |
| 7051-4727 | | 7051-4728 | | 12,0 | 18,0 | 10,0 | 30 | 10 | 4 | — | 1,2 | 0,8 | 12,5 | 0,6 | 0,6 | 1,0 | 45° | 55,70 |
| 7051-4731 | | 7051-4732 | | | | 12,0 | 25 | | | | | | 10,0 | | | | | 41,00 |
| 7051-4733 | | 7051-4734 | | | | | 30 | | | | | | 12,5 | | | | | 58,00 |
| 7051-4735 | | 7051-4736 | | | | 16,0 | 25 | | | | | | 10,0 | | | | | 45,40 |
| 7051-4737 | | 7051-4738 | | | | | 30 | | | | | | 12,5 | | | | | 62,40 |
| 7051-4741 | | 7051-4742 | | | | 20,0 | 25 | | | | | | 10,0 | | | | | 48,90 |
| 7051-4743 | | 7051-4744 | | | | | 30 | | | | | | 12,5 | | | | | 65,90 |
| 7051-4745 | | 7051-4746 | | | | 25,0 | 25 | | | | | | 10,0 | | | | | 54,40 |
| 7051-4747 | | 7051-4748 | | | | | 30 | | | | | | 12,5 | | | | | 71,40 |
| 7051-4751 | | 7051-4752 | | 14,0 | 20,0 | 12,0 | 32 | 12 | 5 | | | | 13,0 | | | | | 74,40 |
| 7051-4753 | | 7051-4754 | | | | 16,0 | | | | | | | | | | | | 78,50 |
| 7051-4755 | | 7051-4756 | | | | 20,0 | | | | | | | | | | | | 83,40 |
| 7051-4757 | | 7051-4758 | | | | 25,0 | | | | | | | | | | | | 97,80 |
| 7051-4761 | | 7051-4762 | | | | 32,0 | | | | | | | | | | | | 99,50 |
| 7051-4763 | | 7051-4764 | | 15,0 | 22,0 | 12,0 | 34 | | | | 1,6 | 1,0 | 14,0 | 0,8 | 0,8 | | | 84,00 |
| 7051-4765 | | 7051-4766 | | | | 16,0 | | | | | | | | | | | | 90,30 |
| 7051-4767 | | 7051-4768 | | | | 20,0 | | | | | | | | | | | | 96,80 |

*Продолжение*

Размеры, мм

| Обозначения втулок | | | | $d$, не более | $D^*$ (поле допуска по $q6$ или $q5$) | $H$ | $D_1$ | $h$ | $h_1$ (поле допуска по b11) | $h_2$ | $r$ | $r_1$ | $r_2=l$ | $c$ | $c_1$ | $t$ | $\alpha$ | Масса 1000 шт., кг, не более |
|---|---|---|---|---|---|---|---|---|---|---|---|---|---|---|---|---|---|---|
| Пред. откл. $D$ по $q5$ | Применяемость | Пред. откл. $D$ по $q6$ | Применяемость | | | | | | | | | | | | | | | |
| 7051-4771 | | 7051-4772 | | 15,0 | 22,0 | 25,0 | 34 | 12 | 5 | — | 1,6 | 1,0 | 14,0 | 0,8 | 0,8 | 1,0 | 45° | 104,80 |
| 7051-4773 | | 7051-4774 | | | | 32,0 | | | | | | | | | | | | 116,00 |
| 7051-4775 | | 7051-4776 | | 17,0 | 25,0 | 12,0 | 36 | | | | | | 15,0 | | | | | 93,30 |
| 7051-4777 | | 7051-4778 | | | | 16,0 | | | | | | | | | | | | 101,60 |
| 7051-4781 | | 7051-4782 | | | | 20,0 | | | | | | | | | | | | 110,00 |
| 7051-4783 | | 7051-4784 | | | | 25,0 | | | | | | | | | | | | 120,30 |
| 7051-4785 | | 7051-4786 | | | | 32,0 | | | | | | | | | | | | 134,80 |
| 7051-4787 | | 7051-4788 | | 20,0 | 28,0 | 16,0 | 40 | | | | | | 17,0 | | | | | 120,70 |
| 7051-4791 | | 7051-4792 | | | | 20,0 | | | | | | | | | | | | 130,20 |
| 7051-4793 | | 7051-4794 | | | | 25,0 | | | | | | | | | | | | 142,10 |
| 7051-4795 | | 7051-4796 | | | | 32,0 | | | | | | | | | | | | 158,60 |
| 7051-4797 | | 7051-4798 | | | | 40,0 | | | | | | | | | | | | 177,50 |
| 7051-4801 | | 7051-4802 | | 23,0 | 32,0 | 16,0 | 45 | | | | 2,0 | 1,2 | 19,5 | 1,0 | | | | 153,50 |
| 7051-4803 | | 7051-4804 | | | | 20,0 | | | | | | | | | | | | 165,70 |
| 7051-4805 | | 7051-4806 | | | | 25,0 | | | | | | | | | | | | 180,90 |
| 7051-4807 | | 7051-4808 | | | | 32,0 | | | | | | | | | | | | 202,30 |
| 7051-4811 | | 7051-4812 | | | | 40,0 | | | | | | | | | | | | 226,70 |

*Продолжение*

Размеры, мм

| Обозначения втулок | | | | $d$, не более | $D^*$ (поле допуска по $q6$ или $q5$) | $H$ | $D_1$ | $h$ | $h_1$ (поле допуска по b11) | $h_2$ | $r$ | $r_1$ | $r_2=l$ | $c$ | $c_1$ | $t$ | $\alpha$ | Масса 1000 шт., кг, не более |
|---|---|---|---|---|---|---|---|---|---|---|---|---|---|---|---|---|---|---|
| Пред. откл. $D$ по $q5$ | Применяемость | Пред. откл. $D$ по $q6$ | Применяемость | | | | | | | | | | | | | | | |
| 7051-4813 | | 7051-4814 | | 27,0 | 36,0 | 20,0 | 45 | 12 | 5 | — | 2,0 | 1,2 | 19,5 | 1,0 | 0,8 | 1,0 | 45° | 159,80 |
| 7051-4815 | | 7051-4816 | | | | | 50 | | | | | | 22,0 | | | | | 195,00 |
| 7051-4817 | | 7051-4818 | | | | 25,0 | 45 | | | | | | 19,5 | | | | | 177,30 |
| 7051-4821 | | 7051-4822 | | | | | 50 | | | | | | 22,0 | | | | | 212,50 |
| 7051-4823 | | 7051-4824 | | | | 32,0 | 45 | | | | | | 19,5 | | | | | 201,70 |
| 7051-4825 | | 7051-4826 | | | | | 50 | | | | | | 22,0 | | | | | 236,90 |
| 7051-4827 | | 7051-4828 | | | | 40,0 | 45 | | | | | | 19,5 | | | | | 229,70 |
| 7051-4831 | | 7051-4832 | | | | | 50 | | | | | | 22,0 | | | | | 264,90 |
| 7051-4833 | | 7051-4834 | | | | 50,0 | 45 | | | | | | 19,5 | | | | | 264,60 |
| 7051-4835 | | 7051-4336 | | | | | 50 | | | | | | 22,0 | | | | | 299,80 |
| 7051-4837 | | 7051-4838 | | 30,0 | 40,0 | 20,0 | 56 | 14 | 6 | | | | 24,5 | | 1,0 | | | 269,30 |
| 7051-4841 | | 7051-4842 | | | | 25,0 | | | | | | | | | | | | 290,90 |
| 7051-4843 | | 7051-4844 | | | | 32,0 | | | | | | | | | | | | 321,10 |
| 7051-4845 | | 7051-4846 | | | | 40,0 | | | | | | | | | | | | 355,70 |
| 7051-4847 | | 7051-4848 | | | | 50,0 | | | | | | | | | | | | 398,90 |
| 7051-4851 | | 7051-4852 | | 34,0 | 45,0 | 25,0 | 55 | | | | | | 24,0 | | | | | 285,20 |
| 7051-4853 | | 7051-4854 | | | | | 63 | | | | | | 28,0 | | | | | 366,70 |

*Продолжение*

Размеры, мм

| Обозначения втулок | | | | $d$, не более | $D^*$ (поле допуска по $q5$ или $q5$) | $H$ | $D_1$ | $h$ | $h_1$ (поле допуска по b11) | $h_2$ | $r$ | $r_1$ | $r_2 \approx l$ | $c$ | $c_1$ | $t$ | $\alpha$ | Масса 1000 шт., кг, не более |
|---|---|---|---|---|---|---|---|---|---|---|---|---|---|---|---|---|---|---|
| Пред. откл. $D$ по $q5$ | Применяемость | Пред. откл. $D$ по $q6$ | Применяемость | | | | | | | | | | | | | | | |
| 7051-4855 | | 7051-4856 | | 34,0 | 45,0 | 32,0 | 55 | 14 | 6 | — | 2,0 | 1,2 | 24,0 | 1,0 | 1,0 | 1,0 | 45° | 322,80 |
| 7051-4857 | | 7051-4858 | | | | | 63 | | | | | | 28,0 | | | | | 404,30 |
| 7051-4861 | | 7051-4862 | | | | 40,0 | 55 | | | | | | 24,0 | | | | | 365,60 |
| 7051-4863 | | 7051-4864 | | | | | 63 | | | | | | 28,0 | | | | | 447,10 |
| 7051-4865 | | 7051-4866 | | | | 50,0 | 55 | | | | | | 24,0 | | | | | 419,30 |
| 7051-4867 | | 7051-4868 | | | | | 63 | | | | | | 28,0 | | | | | 500,80 |
| 7051-4871 | | 7051-4872 | | | | 63,0 | 55 | | | | | | 24,0 | | | | | 488,90 |
| 7051-4873 | | 7051-4874 | | | | | 63 | | | | | | 28,0 | | | | | 570,40 |
| 7051-4875 | | 7051-4876 | | 38,0 | 50,0 | 25,0 | 71 | 16 | | | 2,5 | 1,6 | 31,5 | 1,2 | | | | 507,60 |
| 7051-4877 | | 7051-4878 | | | | 32.0 | | | | | | | | | | | | 553,20 |
| 7051-4881 | | 7051-4882 | | | | 40,0 | | | | | | | | | | | | 604,20 |
| 7051-4883 | | 7051-4884 | | | | 50,0 | | | | | | | | | | | | 670,40 |
| 7051-4885 | | 7051-4886 | | | | 63,0 | | | | | | | | | | | | 754,00 |
| 7051-4887 | | 7051-4888 | | 44,0 | 56,0 | 32,0 | 65 | | | | | | 28,5 | | | | | 452,60 |
| 7051-4891 | | 7051-4892 | | | | | 78 | | | | | | 35,0 | | | | | 635,00 |
| 7051-4893 | | 7051-4894 | | | | 40,0 | 65 | | | | | | 28,5 | | | | | 510,80 |
| 7051-4895 | | 7051-4896 | | | | | 78 | | | | | | 35,0 | | | | | 694,20 |

*Продолжение*

Размеры, мм

| Обозначения втулок | | | | $d$, не более | $D^*$ (поле допуска по $q6$ или $q5$) | $H$ | $D_1$ | $h$ | $h_2$ (поле допуска по b11) | $h_2$ | $r$ | $r_1$ | $r_2=l$ | $c$ | $c_1$ | $t$ | $\alpha$ | Масса 1000 шт., кг, не более |
|---|---|---|---|---|---|---|---|---|---|---|---|---|---|---|---|---|---|---|
| Пред. откл. $D$ по $q5$ | Применяемость | Пред. откл. $D$ по $q6$ | Применяемость | | | | | | | | | | | | | | | |
| 7051-4897 | | 7051-4898 | | 44,0 | 56,0 | 50,0 | 65 | 16 | 6 | — | 2,5 | 1,6 | 28,5 | 1,2 | 1,0 | 1,0 | 45° | 584,80 |
| 7051-4901 | | 7051-4902 | | | | | 78 | | | | | | 35,0 | | | | | 768,20 |
| 7051-4903 | | 7051-4904 | | | | 63,0 | 65 | | | | | | 28,5 | | | | | 681,00 |
| 7051-4905 | | 7051-4906 | | | | | 78 | | | | | | 35,0 | | | | | 864,40 |
| 7051-4907 | | 7051-4908 | | 50,0 | 63,0 | 32,0 | 88 | | | | | | 39,5 | | | | | 795,10 |
| 7051-4911 | | 7051-4912 | | | | 40.0 | | | | | | | | | | | | 868,60 |
| 7051-4913 | | 7051-4914 | | | | 50,0 | | | | | | | | | | | | 958,10 |
| 7051-4915 | | 7051-4916 | | | | 63,0 | | | | | | | | | | | | 1075,90 |

* Допускается по заказу потребителя для деталей универсально-сборных приспособлений изготовление втулок с размерами наружных диаметров $D6$; 26; 35 и 58 мм и исполнительными размерами других параметров по технической документации заказчика.

Обозначения втулок — по ГОСТ 18435—73.

Пример условного обозначения быстросменной кондукторной втулки с размерами $d=3{,}4$ мм, $D=6{,}3$ мм и $H=6{,}3$ мм; полем допуска диаметра $d$ — F7:

*Втулка 7051-4601/03400 F7 ГОСТ 184372—3*

1, 2. **(Измененная редакция, Изм. № 1, 2).**

3, 4. **(Исключены, Изм. № 1).**

5. Технические требования — по ГОСТ 18435—73.

6. Установочные размеры на крепление быстросменных втулок в приспособлениях указаны в рекомендуемом приложении.

5, 6. **(Измененная редакция, Изм. № 1, 2)**

*ПРИЛОЖЕНИЕ 1.* **(Исключено, Изм. № 2).**

*ПРИЛОЖЕНИЕ 2*
*Рекомендуемое*

## УСТАНОВОЧНЫЕ РАЗМЕРЫ НА КРЕПЛЕНИЕ БЫСТРОСМЕННЫХ ВТУЛОК В ПРИСПОСОБЛЕНИЯХ*

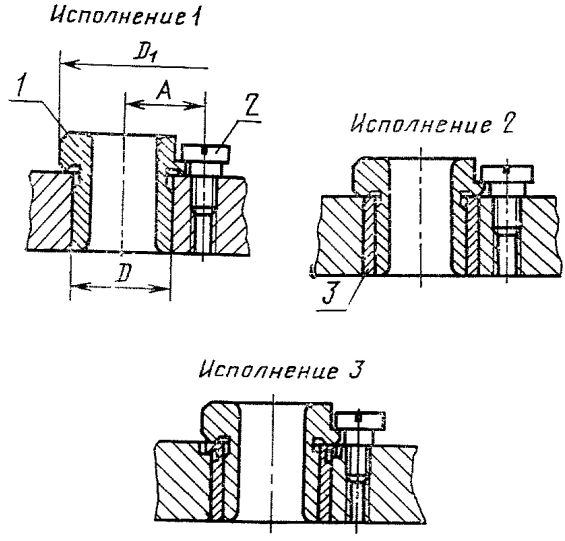


*1*—быстросменная кондукторная втулка по ГОСТ 18432—73; *2*—винт по ГОСТ 9052—69; *3*—промежуточная втулка по ГОСТ 18433—73 или ГОСТ 18434—73.

| $D$ | $D_1$ | $A$ (поле допуска по $J_S$ 12) | Винт по ГОСТ 9052—69 | $D$ | $D_1$ | $A$ (поле допуска по $J_S$ 12) | Винт по ГОСТ 9052—69 |
|---|---|---|---|---|---|---|---|
| 6,3 | 12 | 9,0 | 7006-1201 | 22,0 | 34 | 21,5 | 7006-1220 |
| 8,0 | 14 | 10,0 | 7006-1202 | 25.0 | 36 | 22,5 | |
| | 16 | 11,0 | | 28,0 | 40 | 24,5 | |
| 9,0 | 18 | 12,5 | 7006-1210 | 32,0 | 45 | 28,0 | 7006-1230 |
| 10,0 | 19 | 13,0 | | 36,0 | | | |
| 11,0 | 20 | 13,5 | | | 50 | 30,5 | |
| 12,0 | 18 | 12,5 | | 40,0 | 56 | 33,5 | 7006-1231 |
| | 22 | 14,5 | | 45,0 | 55 | 34,0 | 7006-1243 |
| 14,0 | 24 | 15,5 | | | 63 | 38,0 | |
| 16,0 | 26 | 17,5 | 7006-1219 | 50,0 | 71 | 42,0 | |
| 18,0 | 25 | 17,0 | | 56,0 | 65 | 39,0 | |
| | 30 | 19,5 | | | 78 | 45,5 | |
| 20,0 | 32 | 20,5 | 7006-1220 | 63,0 | 88 | 50,5 | |

* Допускается применение других стопорных устройств.

**(Введено дополнительно, Изм. № 1)**

**(Измененная редакция, Изм. № 2)**

Редактор *А. Л. Владимиров*
Технический редактор *Л. Я. Митрофанова*
Корректор *В. П. Евсеенко*

Сдано в наб. 23.07.84 Подп. в печ. 12.12.84 7,25 п. л. 7,5 усл. кр.-отт. 5,95 уч.-изд. л.
Тираж 20000 Цена 30 коп.

gost.e-ecolog.ru

«Знак Почета» Издательство стандартов, 123840, Москва, ГСП,
Новопресненский пер., 3.
Калужская типография стандартов, ул. Московская, 256. Зак. 2279