ГОСУДАРСТВЕННЫЕ СТАНДАРТЫ
СОЮЗА ССР

# ВТУЛКИ КОНДУКТОРНЫЕ

## КОНСТРУКЦИЯ И РАЗМЕРЫ. ТЕХНИЧЕСКИЕ ТРЕБОВАНИЯ

## ГОСТ 26232-84—ГОСТ 26238-84, ГОСТ 15362—73, ГОСТ 18429-73—ГОСТ 18435-73

Издание официальное

Цена 30 коп.

ГОСУДАРСТВЕННЫЙ КОМИТЕТ СССР ПО СТАНДАРТАМ
Москва

gost.e-ecolog.ru

**РАЗРАБОТАНЫ** Министерством станкостроительной и инструментальной промышленности

**ИСПОЛНИТЕЛИ**

А. А. Панов, В. В. Андреев, Т. И. Митрофанова, Т. А. Шестакова, И. И. Афанасьев, А. И. Коротаева, Н. С. Станиславская, Р. М. Марьяновская

**ВНЕСЕНЫ** Министерством станкостроительной и инструментальной промышленности

Зам. министра И. А. Ординарцев

**УТВЕРЖДЕНЫ И ВВЕДЕНЫ В ДЕЙСТВИЕ** Постановлениями Госстандарта от 29 июня 1984 г. № 2423 и от 15 февраля 1973 г. № 372

УДК 621.952.077-229.25:006.354 Группа Г27

7051-2020

ГОСУДАРСТВЕННЫЙ СТАНДАРТ СОЮЗА ССР

# ВТУЛКИ КОНДУКТОРНЫЕ СМЕННЫЕ

## Конструкция и размеры

Renewable jig bushes.
Design and dimensions

**ГОСТ 18431—73***

Взамен
МН 5529—64

Утвержден постановлением Государственного комитета стандартов Совета Министров СССР от 15 февраля 1973 г. № 372. Срок введения установлен с 01.07.74

Проверен в 1979 г.

Несоблюдение стандарта преследуется по закону

1. Настоящий стандарт распространяется на сменные кондукторные втулки к приспособлениям металлорежущих станков, разработанным до 01.01.86.

Стандарт соответствует рекомендациям СЭВ по стандартизации РС 3482—72, РС 3485—72 и РС 1857—69.

2. Конструкция и размеры втулок должны соответствовать указанным на чертеже и в таблице.

Издание официальное Перепечатка воспрещена

* *Переиздание (сентябрь 1984 г.) с Изменениями № 1, 2, утвержденными в августе 1979 г., в июне 1984 г. (ИУС 9—79, 10—84)*

3,2 (√)

*Для втулок с d > 6,0мм*

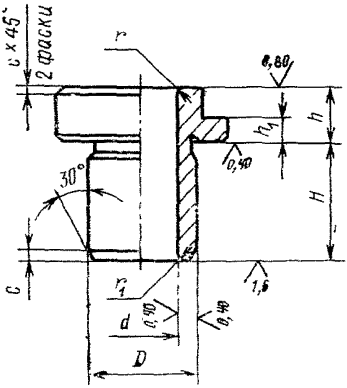


*Для втулок с d ≤ 6,0мм*

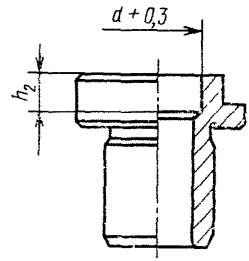


*Для втулок диаметром D с предельными отклонениями по q 5*

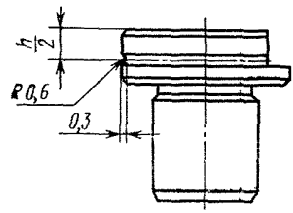

Размеры, мм

| Обозначения втулок | | | | $d$, не более | $D$ (поле допуска по $q5$ или $q6$) | $H$ | $D_1$ | $h$ | $h_1$ (поле допуска по b11) | $h_2$ | $r$ | $r_1$ | $l$ | $c$ | $c_1$ | Масса 1000 шт., кг, не более |
|---|---|---|---|---|---|---|---|---|---|---|---|---|---|---|---|---|
| Пред. откл. $D$ по $q5$ | Применяемость | Пред. откл. $D$ по $q6$ | Применяемость | | | | | | | | | | | | | |
| 7051-2021 | | 7051-2022 | | 4,5 | 8,0 | 6,3 | 16 | 9 | 4 | 4 | 0,6 | 0,3 | 6,0 | 0,3 | 0,4 | 14,99 |
| 7051-2023 | | 7051-2024 | | | | 8,0 | | | | 6 | | | | | | 15,50 |
| 7051-2025 | | 7051-2026 | | | | 10,0 | | | | 8 | | | | | | 16,11 |
| 7051-2027 | | 7051-2028 | | | | 12,0 | | | | 10 | | | | | | 16,62 |
| 7051-2031 | | 7051-2032 | | | | 16,0 | | | | 12 | | | | | | 17,82 |
| 7051-2033 | | 7051-2034 | | 5,2 | 9,0 | 6,3 | 18 | | | 4 | 0,8 | 0,4 | 7,0 | | | 18,82 |
| 7051-2035 | | 7051-2036 | | | | 8,0 | | | | 6 | | | | | | 19,40 |
| 7051-2037 | | 7051-2038 | | | | 10,0 | | | | 8 | | | | | | 20,10 |
| 7051-2041 | | 7051-2042 | | | | 12,0 | | | | 10 | | | | | | 20,80 |
| 7051-2043 | | 7051-2044 | | | | 16,0 | | | | 12 | | | | | | 22,10 |
| 7051-2045 | | 7051-2046 | | 6,0 | 10,0 | 8,0 | 19 | 10 | | 4 | | | | | | 23,30 |
| 7051-2047 | | 7051-2048 | | | | 10,0 | | | | 6 | | | | | | 24,10 |
| 7051-2051 | | 7051-2052 | | | | 12,0 | | | | 8 | | | | | | 24,80 |
| 7051-2053 | | 7051-2054 | | | | 16,0 | | | | 12 | | | | | | 26,40 |
| 7051-2055 | | 7051-2056 | | | | 20,0 | | | | 14 | | | | | | 28,00 |
| 7051-2057 | | 7051-2058 | | 6,7 | 11,0 | 8,0 | 20 | | | — | | | 7,5 | | | 25,30 |
| 7051-2061 | | 7051-2062 | | | | 10,0 | | | | | | | | | | 26,20 |
| 7051-2063 | | 7051-2064 | | | | 12,0 | | | | | | | | | | 27,10 |

*Продолжение*

Размеры, мм

| Обозначения втулок | | | | $d$, не более | $D$ (поле допуска по $q5$ или $q6$) | $H$ | $D_1$ | $h$ | $h_1$ (поле допуска по b11) | $h_2$ | $r$ | $r_1$ | $l$ | $c$ | $c_1$ | Масса 1000 шт., кг, не более |
|---|---|---|---|---|---|---|---|---|---|---|---|---|---|---|---|---|
| Пред. откл. $D$ по $q5$ | Применяемость | Пред. откл. $D$ по $q6$ | Применяемость | | | | | | | | | | | | | |
| 7051-2065 | | 7051-2066 | | 6,7 | 11,0 | 16,0 | 20 | 10 | 4 | — | 0,8 | 0,4 | 7,5 | 0,3 | 0,4 | 28,80 |
| 7051-2067 | | 7051-2068 | | | | 20,0 | | | | | | | | | | 30,60 |
| 7051-2071 | | 7051-2072 | | 7,5 | 12,0 | 8,0 | 22 | | | | | | 8,5 | 0,4 | | 29,60 |
| 7051-2073 | | 7051-2074 | | | | 10,0 | | | | | | | | | | 30,70 |
| 7051-2075 | | 7051-2076 | | | | 12,0 | | | | | | | | | | 31,80 |
| 7051-2077 | | 7051-2078 | | | | 16,0 | | | | | | | | | | 33,70 |
| 7051-2081 | | 7051-2082 | | | | 20,0 | | | | | | | | | | 35,70 |
| 7051-2083 | | 7051-2084 | | 9,0 | 14,0 | 8,0 | 24 | | | | 1,0 | 0,6 | 9,5 | 0,4 | 0,6 | 39,50 |
| 7051-2085 | | 7051-2086 | | | | 10,0 | | | | | | | | | | 40,60 |
| 7051-2087 | | 7051-2088 | | | | 12,0 | | | | | | | | | | 42,00 |
| 7051-2091 | | 7051-2092 | | | | 16,0 | | | | | | | | | | 44,80 |
| 7051-2093 | | 7051-2094 | | | | 20,0 | | | | | | | | | | 47,70 |
| 7051-2095 | | 7051-2096 | | 10,5 | 16,0 | 10,0 | 26 | | | | | | 10,5 | | | 49,10 |
| 7051-2097 | | 7051-2098 | | | | 12,0 | | | | | | | | | | 51,50 |
| 7051-2101 | | 7051-2102 | | | | 16,0 | | | | | | | | | | 54,10 |
| 7051-2103 | | 7051-2104 | | | | 20,0 | | | | | | | | | | 57,50 |
| 7051-2105 | | 7051-2106 | | | | 25,0 | | | | | | | | | | 61,60 |

*Продолжение*

Размеры, мм

| Обозначения втулок | | | | $d$, не более | $D$ (поле допуска по $q5$ или $q6$) | $H$ | $D_1$ | $h$ | $h_1$ (поле допуска по b11) | $h_2$ | $r$ | $r_1$ | $l$ | $c$ | $c_1$ | Масса 1000 шт., кг, не более |
|---|---|---|---|---|---|---|---|---|---|---|---|---|---|---|---|---|
| Пред. откл. $D$ по $q5$ | Применяемость | Пред. откл. $D$ по $q6$ | Применяемость | | | | | | | | | | | | | |
| 7051-2107 | | 7051-2108 | | 12,0 | 18,0 | 10,0 | 30 | 10 | 4 | — | 1,2 | 0,8 | 12,5 | 0,6 | 0,6 | 57,70 |
| 7051-2111 | | 7051-2112 | | | | 12,0 | | | | | | | | | | 59,90 |
| 7051-2113 | | 7051-2114 | | | | 16,0 | | | | | | | | | | 64,40 |
| 7051-2115 | | 7051-2116 | | | | 20,0 | | | | | | | | | | 68,80 |
| 7051-2117 | | 7051-2118 | | | | 25,0 | | | | | | | | | | 74,40 |
| 7051-2121 | | 7051-2122 | | 14,0 | 20,0 | 12,0 | 32 | | | | | | 13,0 | | | 81,20 |
| 7051-2123 | | 7051-2124 | | | | 16,0 | | | | | | | | | | 86,30 |
| 7051-2125 | | 7051-2126 | | | | 20,0 | | | | | | | | | | 91,20 |
| 7051-2127 | | 7051-2128 | | | | 25,0 | | | | | | | | | | 97,60 |
| 7051-2131 | | 7051-2132 | | | | 32,0 | | | | | | | | | | 106,30 |
| 7051-2133 | | 7051-2134 | | 15,0 | 22,0 | 12,0 | 34 | 12 | 5 | | 1,6 | 1,0 | 14,0 | 0,8 | 0,8 | 98,50 |
| 7051-2135 | | 7051-2136 | | | | 16,0 | | | | | | | | | | 104,80 |
| 7051-2137 | | 7051-2138 | | | | 20,0 | | | | | | | | | | 111,30 |
| 7051-2141 | | 7051-2142 | | | | 25,0 | | | | | | | | | | 119,20 |
| 7051-2143 | | 7051-2144 | | | | 32,0 | | | | | | | | | | 130,40 |
| 7051-2145 | | 7051-2146 | | 17,0 | 25,0 | 12,0 | 36 | | | | | | 15,0 | | | 110,20 |
| 7051-2147 | | 7051-2148 | | | | 16,0 | | | | | | | | | | 118,50 |

*Продолжение*

Размеры, мм

| Обозначения втулок | | | | $d$, не более | $D$ (поле допуска по $q5$ или $q6$) | $H$ | $D_1$ | $h$ | $h_1$ (поле допуска по b11) | $h_2$ | $r$ | $r_1$ | $l$ | $c$ | $c_1$ | Масса 1000 шт., кг, не более |
|---|---|---|---|---|---|---|---|---|---|---|---|---|---|---|---|---|
| Пред. откл. $D$ по $q5$ | Применяемость | Пред. откл. $D$ по $q6$ | Применяемость | | | | | | | | | | | | | |
| 7051-2151 | | 7051-2152 | | 17,0 | 25,0 | 20,0 | 36 | 12 | 5 | — | 1,6 | 1,0 | 15,0 | 0,8 | 0,8 | 123,90 |
| 7051-2153 | | 7051-2154 | | | | 25,0 | | | | | | | | | | 137,10 |
| 7051-2155 | | 7051-2156 | | | | 32,0 | | | | | | | | | | 151,70 |
| 7051-2157 | | 7051-2158 | | 20,0 | 28,0 | 16,0 | 40 | | | | | | 17,0 | | | 138,70 |
| 7051-2161 | | 7051-2162 | | | | 20,0 | | | | | | | | | | 148,30 |
| 7051-2163 | | 7051-2164 | | | | 25,0 | | | | | | | | | | 160,10 |
| 7051-2165 | | 7051-2166 | | | | 32,0 | | | | | | | | | | 176,70 |
| 7951-2167 | | 7051-2168 | | | | 40,0 | | | | | | | | | | 195,70 |
| 7051-2171 | | 7051-2172 | | 23,0 | 32,0 | 16,0 | 45 | | | | | | 19,5 | 1,0 | | 166,30 |
| 7051-2173 | | 7051-2174 | | | | 20,0 | | | | | | | | | | 178,60 |
| 7051-2175 | | 7051-2176 | | | | 25,0 | | | | | | | | | | 193,80 |
| 7051-2177 | | 7051-2178 | | | | 32,0 | | | | | | | | | | 215,10 |
| 7051-2181 | | 7051-2182 | | | | 40,0 | | | | | 2,0 | 1,2 | | | | 239,60 |
| 7051-2183 | | 7051-2184 | | 27,0 | 36,0 | 20,0 | 50 | | | | | | 22,0 | | | 201,00 |
| 7051-2185 | | 7051-2186 | | | | 25,0 | | | | | | | | | | 218,50 |
| 7051-2187 | | 7051-2188 | | | | 32,0 | | | | | | | | | | 243,00 |
| 7051-2191 | | 7051-2192 | | | | 40,0 | | | | | | | | | | 274,40 |

*Продолжение*

Размеры, мм

| Обозначения втулок | | | | $d$, не более | $D$ (поле допуска по $q5$ или $q6$) | $H$ | $D_1$ | $h$ | $h_1$ (поле допуска по b11) | $h_2$ | $r$ | $r_1$ | $l$ | $c$ | $c_1$ | Масса 1000 шт., кг, не более |
|---|---|---|---|---|---|---|---|---|---|---|---|---|---|---|---|---|
| Пред. откл. $D$ по $q5$ | Применяемость | Пред. откл. $D$ по $q6$ | Применяемость | | | | | | | | | | | | | |
| 7051-2193 | | 7051-2194 | | 27,0 | 36,0 | 50,0 | 50 | 12 | 5 | | | | 22,0 | | 0,8 | 313,80 |
| 7051-2195 | | 7051-2196 | | | | 20,0 | | | | | | | | | | 279,30 |
| 7051-2197 | | 7051-2198 | | | | 25,0 | | | | | | | | | | 300,90 |
| 7051-2201 | | 7051-2202 | | 30,0 | 40,0 | 32,0 | 56 | | | | | | 24,5 | | | 331,10 |
| 7051-2203 | | 7051-2204 | | | | 40,0 | | | | | | | | | | 365,60 |
| 7051-2205 | | 7051-2206 | | | | 50,0 | | | | | 2,0 | 1,2 | | 1,0 | | 408,80 |
| 7051-2207 | | 7051-2208 | | | | 25,0 | | 14 | | | | | | | | 376,70 |
| 7051-2211 | | 7051-2212 | | | | 32,0 | | | | | | | | | | 414,20 |
| 7051-2213 | | 7051-2214 | | 34,0 | 45,0 | 40,0 | 63 | | 6 | — | | | 28,0 | | 1,0 | 457,10 |
| 7051-2215 | | 7051-2216 | | | | 50,0 | | | | | | | | | | 510,70 |
| 7051-2217 | | 7051-2218 | | | | 63,0 | | | | | | | | | | 580,40 |
| 7051-2221 | | 7051-2222 | | | | 25,0 | | | | | | | | | | 517,60 |
| 7051-2223 | | 7051-2224 | | | | 32,0 | | | | | | | | | | 563,20 |
| 7051-2225 | | 7051-2226 | | 38,0 | 50,0 | 40,0 | 71 | 16 | | | 2,5 | 1,6 | 31,5 | 1,2 | | 615,30 |
| 7051-2227 | | 7051-2228 | | | | 50,0 | | | | | | | | | | 680,40 |
| 7051-2231 | | 7051-2232 | | | | 63,0 | | | | | | | | | | 765,00 |
| 7051-2233 | | 7051-2234 | | 44,0 | 56,0 | 32,0 | 78 | | | | | | 35,0 | | | 677,00 |

*Продолжение*

Размеры, мм

| Обозначения втулок | | | | $d$, не более | $D$ (поле допуска по $q5$ или по $q6$) | $H$ | $D_1$ | $h$ | $h_1$ (поле допуска по b11) | $h_2$ | $r$ | $r_1$ | $l$ | $c$ | $c_1$ | Масса 1000 шт., кг, не более |
|---|---|---|---|---|---|---|---|---|---|---|---|---|---|---|---|---|
| Пред. откл. $D$ по $q5$ | Применяемость | Пред. откл. $D$ по $q6$ | Применяемость | | | | | | | | | | | | | |
| 7051-2235 | | 7051-2236 | | 44,0 | 56,0 | 40,0 | 78 | 16 | 6 | — | 2,5 | 1,6 | 35,0 | 1,2 | 1,0 | 736,30 |
| 7051-2237 | | 7051-2238 | | | | 50,0 | | | | | | | | | | 810,30 |
| 7051-2241 | | 7051-2242 | | | | 63,0 | | | | | | | | | | 112,30 |
| 7051-2243 | | 7051-2244 | | 50,0 | 63,0 | 32,0 | 88 | | | | | | 39,5 | | | 842,20 |
| 7051-2245 | | 7051-2246 | | | | 40,0 | | | | | | | | | | 914,70 |
| 7051-2247 | | 7051-2248 | | | | 50,0 | | | | | | | | | | 1005,20 |
| 7051-2251 | | 7051-2252 | | | | 63,0 | | | | | | | | | | 1123,00 |

Обозначения втулок — по ГОСТ 18435—73.

Пример условного обозначения сменной кондукторной втулки с размерами $d=4{,}5$ мм, $D=8{,}0$ мм и $H=6{,}3$ мм; полем допуска диаметра $d$ — F7:

*Втулка 7051-2021/04500 F7 ГОСТ 18431—73*

1, 2. **(Измененная редакция, Изм. № 1, 2).**

3, 4. **(Исключены, Изм. № 1).**

5. Технические требования — по ГОСТ 18435—73.

6. Установочные размеры на крепление сменных втулок в приспособлениях указаны в рекомендуемом приложении.

5, 6. **(Измененная редакция, Изм. № 1, 2).**

*ПРИЛОЖЕНИЕ 1.* (Исключено, Изм. № 2).

*ПРИЛОЖЕНИЕ 2*
*Рекомендуемое*

## УСТАНОВОЧНЫЕ РАЗМЕРЫ НА КРЕПЛЕНИЕ СМЕННЫХ ВТУЛОК В ПРИСПОСОБЛЕНИЯХ*

*Исполнение 1* *Исполнение 2*

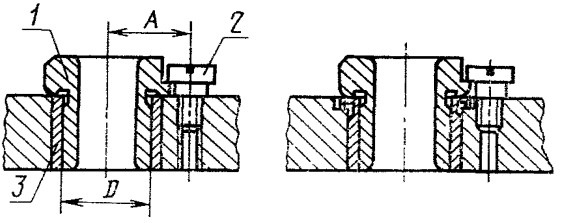


*1*—сменная кондукторная втулка по ГОСТ 18431—73; *2*—винт по ГОСТ 9052—69; *3*—промежуточная втулка по ГОСТ 18433—73 или ГОСТ 18434—73.

| *D* | *A* (поле допуска по $J_s$ 12) | Винт по ГОСТ 9052—69 | *D* | *A* (поле допуска по $J_s$ 12) | Винт по ГОСТ 9052—69 |
|---|---|---|---|---|---|
| 8,0 | 11,0 | 7006-1202 | 22,0 | 21,5 | 7006-1220 |
| 9,6 | 12,5 | 7006-1210 | 25,0 | 22,5 | |
| 10,0 | 13,0 | | 28,0 | 24,5 | |
| 11,0 | 13,5 | | 32,0 | 27,0 | |
| 12,0 | 14,5 | | 36,0 | 29,5 | |
| 14,0 | 15,5 | | 40,0 | 32,5 | 7006-1221 |
| 16,0 | 17,5 | 7006-1219 | 45,0 | 37,0 | 7006-1231 |
| 18,0 | 19,5 | | 50,0 | 41,0 | |
| 20,0 | 20,5 | 7006-1220 | 56,0 | 44,5 | |
| | | | 63,0 | 49,5 | |

* Допускается применение других стопорных устройств.
**(Введено дополнительно, Изм. № 1).**
**(Измененная редакция, Изм. № 2).**

Редактор *А. Л. Владимиров*
Технический редактор *Л. Я. Митрофанова*
Корректор *В. П. Евсеенко*

Сдано в наб. 23.07.84 Подп. в печ. 12.12.84 7,25 п. л. 7,5 усл. кр.-отт. 5,95 уч.-изд. л.
Тираж 20000 Цена 30 коп.

gost.e-ecolog.ru

«Знак Почета» Издательство стандартов, 123840, Москва, ГСП,
Новопресненский пер., 3.
Калужская типография стандартов, ул. Московская, 256. Зак. 2279