ГОСУДАРСТВЕННЫЕ СТАНДАРТЫ
СОЮЗА ССР

ВТУЛКИ КОНДУКТОРНЫЕ

КОНСТРУКЦИЯ И РАЗМЕРЫ. ТЕХНИЧЕСКИЕ ТРЕБОВАНИЯ

ГОСТ 26232-84—ГОСТ 26238-84, ГОСТ 15362—73, ГОСТ 18429-73—ГОСТ 18435-73

Издание официальное

Цена 30 коп.

ГОСУДАРСТВЕННЫЙ КОМИТЕТ СССР ПО СТАНДАРТАМ
Москва

gost.e-ecolog.ru

РАЗРАБОТАНЫ Министерством станкостроительной и инструментальной промышленности

ИСПОЛНИТЕЛИ

А. А. Панов, В. В. Андреев, Т. И. Митрофанова, Т. А. Шестакова, И. И. Афанасьев, А. И. Коротаева, Н. С. Станиславская, Р. М. Марьяновская

ВНЕСЕНЫ Министерством станкостроительной и инструментальной промышленности

Зам. министра И. А. Ординарцев

УТВЕРЖДЕНЫ И ВВЕДЕНЫ В ДЕЙСТВИЕ Постановлениями Госстандарта от 29 июня 1984 г. № 2423 и от 15 февраля 1973 г. № 372

УДК 621.952.877-229.25:006.354

Группа Г27

7051-1100

ГОСУДАРСТВЕННЫЙ СТАНДАРТ СОЮЗА ССР

ВТУЛКИ КОНДУКТОРНЫЕ ПОСТОЯННЫЕ С БУРТИКОМ

Конструкция и размеры

Fixed type collar jig bushes.
Design and dimensions

ГОСТ 18430—73*

Взамен
ОСТ 4923,
МН 5528—64

Утвержден постановлением Государственного комитета стандартов Совета Министров СССР от 15 февраля 1973 г. № 372. Срок введения установлен с 01.07.74

Проверен в 1979 г.

Несоблюдение стандарта преследуется по закону

1. Настоящий стандарт распространяется на постоянные кондукторные втулки с буртиком к приспособлениям металлорежущих станков, разработанным до 01.01.86.

Стандарт соответствует рекомендациям СЭВ по стандартизации РС 3482—72, РС 3484—71 и РС 1857—69.

2. Конструкция и размеры втулок должны соответствовать указанным на чертеже и в таблице.

Издание официальное Перепечатка воспрещена

* *Переиздание (сентябрь 1984 г.) с Изменениями № 1, 2, утвержденными в августе 1979 г., в июне 1984 г. (ИУС 9—79, 10—84)*

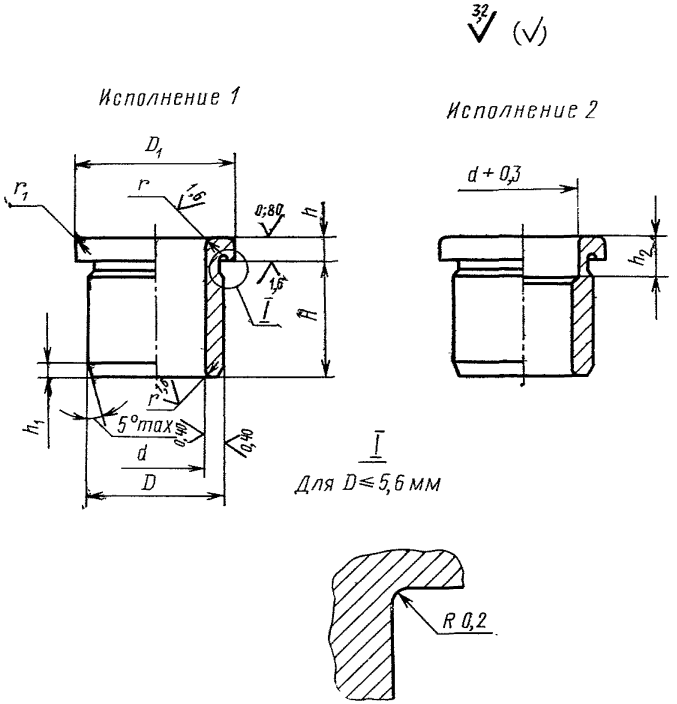
3,2
(√)
Исполнение 1
Исполнение 2
D1
r1
r
1,6
0,80
h
1,6
I
H
h1
r
1,6
5°max
0,40
0,40
d
D
d + 0,3
h2
I
Для D≤5,6 мм
R 0,2

Размеры, мм

Обозначения втулок	Применяемость	Исполнение	d	D поле допуска п6	H	D_1	D_2	h	h_1	h_2	b	r*	r_1*	Масса 1000 шт., кг
7051-1101		1	От 0,19 до 0,85	2,8	4,0	5,0	—	1,5	0,6	—	—	0,2	0,2	0,44 ... 0,42
7051-1102					5,0					1				0,49 ... 0,46
7051-1103		2												
7051-1104		1			6,3				0,8	2				0,54 ... 0,51
7051-1105		2												
7051-1106		1			8,0					4				0,64 ... 0,60
7051-1107		2												
7051-1108		1	Св. 0,85 до 1,20	3,2	4,0	5,3			0,6	—				0,48 ... 0,45
7051-1109					5,0					1				0,54 ... 0,51
7051-1111		2												
7051-1112		1			6,3				0,8	2				0,60 ... 0,56
7051-1113		2												
7051-1114		1			8,0					4				0,70 ... 0,66
7051-1115		2												
7051-1116		1	Св. 1,20 до 1,50	3,6	4,0	5,6			0,6	—				1,04 ... 1,00
7051-1117					5,0					1				1,11 ... 1,07
7051-1118		2												
7051-1119		1			6,3				0,8	2				1,18 ... 1,13
7051-1121		2												
7051-1122		1			8,0					4				1,32 ... 1,26
7051-1123		2												
7051-1124		1	Св. 1,50 до 1,80	4,0	4,0	6,3			0,6	—				1,08 ... 1,04
7051-1125					5,0									1,17 ... 1,12
7051-1126					6,3				0,8					1,25 ... 1,20
7051-1127					8,0									1,43 ... 1,36
7051-1128					10,0				1,2					1,59 ... 1,44

Размеры, мм

Обозначения втулок	Применяемость	Исполнение	d	D поле допуска по пб	H	D_1	D_2	h	h_1	h_2	b	r^*	r_1^*	Масса 1000 шт., кг
7051-1129	—	1	Св. 1,80 до 2,20	4,5	5,0	7,0	—	1,5	0,6	—	—	0,4	0,2	1,25 ... 1,17
7051-1131	—				6,3				0,8					1,35 ... 1,26
7051-1132	—				8,0									1,56 ... 1,45
7051-1133	—				10,0				1,2					1,82 ... 1,69
7051-1134	—				12,0									2,00 ... 1,83
7051-1135	—		Св. 2,20 до 2,60	5,0	5,0	8,0			0,6					1,82 ... 1,72
7051-1136	—				6,3				0,8					1,89 ... 1,78
7051-1137	—				8,0									2,13 ... 2,00
7051-1138	—				10,0				1,2					2,37 ... 2,21
7051-1139	—				12,0									2,61 ... 2,43
7051-1141	—		Св. 2,60 до 2,90	5,6	5,0	9,0			0,6					2,23 ... 2,14
7051-1142	—				6,3				0,8					2,32 ... 2,22
7051-1143	—				8,0									2,64 ... 2,51
7051-1144	—				10,0				1,2					2,95 ... 2,81
7051-1145	—				12,0									3,27 ... 3,11
7051-1146	—		Св. 2,90 до 3,40	6,3	6,3	10,0	6,0	2,0	0,8		1,0	0,6		2,62 ... 2,44
7051-1147	—				8,0									3,21 ... 2,80
7051-1148	—				10,0				1,2					3,41 ... 3,16
7051-1149	—				12,0									3,71 ... 3,42
7051-1151	—				16,0				1,6					4,50 ... 4,13
7051-1152	—		Св. 3,40 до 3,70	7,1	6,3	11,0	6,8		0,8					3,21 ... 3,09
7051-1153	—				8,0									3,67 ... 3,52
7051-1154	—				10,0				0,2					4,13 ... 3,96
7051-1155	—				12,0									4,63 ... 4,39
7051-1156	—				16,0				1,6					5,60 ... 5,35

Продолжение

Размеры, мм

Обозначения втулок	Применяемость	Исполнение	d	D поле допуска по п6	H	D_1	D_2	h	h_1	h_2	b	r^*	r_1^*	Масса 1000 шт., кг
7051-1157		1	Св. 3,70 до 4,50	8,0	6,3	12,0	7,7	2,0	0,8	—	1,6	0,6	0,2	4,46 . . . 4,09
7051-1158					8,0									5,09 . . . 4,64
7051-1159					10,0				1,2					5,73 . . . 5,14
7051-1161					12,0									6,26 . . . 5,64
7051-1162					16,0				1,6					7,52 . . . 6,74
7051-1163			Св. 4,50 до 5,20	9,0	6,3	13,0	8,7		0,8			0,8	0,4	4,69 . . . 4,31
7051-1164					8,0									5,44 . . . 4,97
7051-1165					10,0				1,2					6,14 . . . 5,61
7051-1166					12,0									6,94 . . . 6,31
7051-1167					16,0				1,6					8,44 . . . 7,64
7051-1168			Св. 5,20 до 6,00	10,0	8,0	14,0	9,7	3,0	0,8					7,00 . . . 6,36
7051-1169					10,0				1,2					7,84 . . . 7,16
7051-1171					12,0									8,74 . . . 7,86
7051-1172					16,0				1,6					10,54 . . . 9,46
7051-1173					20,0				2,0					12,31 . . . 11,06

Продолжение

Размеры, мм

Обозначения втулок	Применяемость	Исполнение	d	D поле допуска по п6	H	D_1	D_2	h	h_1	h_2	b	r^*	r_1^*	Масса 1000 шт., кг
7051-1174					8,0				0,8					7,36 . . . 6,59
7051-1175					10,0				1,2					8,46 . . . 7,49
7051-1176			Св. 6,00 до 6,70	11,0	12,0	15,0	10,7							10,86 . . . 8,39
7051-1177					16,0				1,6					11,46 . . . 10,09
7051-1178					20,0				2,0			0,8		13,66 . . . 11,89
7051-1179					8,0				0,8					8,77 . . . 7,74
7051-1181					10,0				1,2					10,07 . . . 9,34
7051-1182		1	Св. 6,7 до 7,5	12,0	12,0	16,0	11,7	3,0		—	1,6		0,4	11,27 . . . 9,94
7051-1183					16,0				1,6					13,57 . . . 11,84
7051-1184					20,0				2,0			—		15,97 . . . 14,84
7051-1185					8,0				0,8					12,08 . . . 10,79
7051-1186					10,0				1,2					13,88 . . . 11,79
7051-1187			Св. 7,50 до 9,00	14,0	12,0	18,0	13,7					1,0		15,08 . . . 13,29
7051-1188					16,0				1,6					18,28 . . . 16,09
7051-1189					20,0				2,0					22,58 . . . 18,99

Продолжение

Размеры, мм

Обозначения втулок	Применяемость	Исполнение	d	D поле допуска по п6	H	D_1	D_2	h	h_1	h_2	b	r^*	r_1^*	Масса 1000 шт., кг
7051-1191		1	Св. 9,00 до 10,50	16,0	10,0	20,0	15,7	3,0	1,2	—	2,0	1,0	0,4	17,09 ... 14,72
7051-1192					12,0									19,19 ... 16,42
7051-1193					16,0				1,6					23,49 ... 20,82
7051-1194					20,0				2,0					27,89 ... 23,72
7051-1195					25,0				2,5					33,29 ... 28,22
7051-1196			Св. 10,50 до 12,00	18,0	10,0	22,0	17,5		1,2					20,58 ... 17,81
7051-1197					12,0									23,18 ... 20,01
7051-1198					16,0				1,6					29,28 ... 24,51
7051-1199					20,0				2,0					33,78 ... 28,91
7051-1201					25,0				2,5					40,38 ... 34,51
7051-1202			Св. 12,00 до 14,00	20,0	12,0	24,0	19,5		1,2		2,5	1,2	0,6	29,90 ... 25,10
7051-1203					16,0				1,6					36,30 ... 30,20
7051-1204					20,0				2,0					42,50 ... 35,10
7051-1205					25,0				2,5					50,50 ... 41,50
7051-1206					32,0				3,2					61,50 ... 50,20

Продолжение

Размеры, мм

Обозначения втулок	Применяемость	Исполнение	d	D поле допуска по п6	H	D_1	D_2	h	h_1	h_2	b	r^*	r_1^*	Масса 1000 шт., кг
7051-1207		1	Св. 14,00 до 15,00	22,0	12,0	26,0	21,5	3,0	1,2	—	2,5	1,6	0,6	35,30 ... 32,20
7051-1208					16,0				1,6					42,40 ... 38,50
7051-1209					20,0				2,0					49,50 ... 45,00
7051-1211					25,0				2,5					58,40 ... 52,90
7051-1212					32,0				3,2					70,80 ... 64,10
7051-1213			Св. 15,00 до 17,00	25,0	12,0	30,0	24,5		1,2					48,60 ... 42,80
7051-1214					16,0				1,6					58,40 ... 51,10
7051-1215					20,0				2,0					68,40 ... 59,50
7051-1216					25,0				2,5					80,60 ... 69,70
7051-1217					32,0				3,2					97,90 ... 84,30
7051-1218			Св. 17,00 до 20,00	28,0	16,0	32,0	27,5	4,0	1,6					78,90 ... 57,80
7051-1219					20,0				2,0					91,20 ... 67,40
7051-1221					25,0				2,5					108,30 ... 79,20
7051-1222					32,0				3,2					133,10 ... 95,80
7051-1223					40,0				4,0					159,40 ... 114,80

Продолжение

Размеры, мм

Обозначения втулок	Применяемость	Исполнение	d	D поле допуска по п6	H	D_1	D_2	h	h_1	h_2	b	r^*	r_1^*	Масса 1000 шт., кг
7051-1224					16,0				1,6					89,50 ... 72,80
7051-1225					20,0				2,0					105,00 ... 85,10
7051-1226			Св. 20,00 до 23,00	32,0	25,0	36,0	31,5		2,5		2,5			124,10 ... 100,30
7051-1227					32,0				3,2					151,10 ... 121,60
7051-1228					40,0			4,0	4,0		—			181,90 ... 146,10
7051-1229					20,0				2,0					127,60 ... 96,90
7051-1231					25,0				2,5					151,30 ... 114,40
7051-1232		1	Св. 23,00 до 27,00	36,0	32,0	40,0	35,5		3,2	—		2,0	0,8	184,30 ... 138,90
7051-1233					40,0				4,0					222,20 ... 166,80
7051-1234					50,0				6,0		3,0			269,40 ... 201,70
7051-1235					20,0				2,0					147,40 ... 120,30
7051-1236					25,0				2,5					174,20 ... 141,90
7051-1237			Св. 27,00 до 30,00	40,0	32,0	45,0	39,5	5,0	3,2					211,90 ... 172,10
7051-1238					40,0				4,0					254,80 ... 206,60
7051-1239					50,0				6,0					308,50 ... 249,80

Продолжение

Размеры, мм

Обозначения втулок	Применяемость	Исполнение	d	D поле допуска по п6	H	D_1	D_2	h	h_1	h_2	b	r^*	r_1^*	Масса 1000 шт., кг
7051-1241		1	Св. 30,00 до 34,00	45,0	25,0	50,0	44,5	5,0	2,5	—	3,0	2,0	0,8	222,40 ... 174,90
7051-1242					32,0				3,2					270,90 ... 212,40
7051-1243					40,0				4,0					326,40 ... 255,30
7051-1244					50,0				6,0					395,80 ... 308,90
7051-1245					63,0									486,00 ... 373,60
7051-1246			Св. 34,00 до 38,00	50,0	25,0	56,0	49,5		2,5			2,5	1,0	268,10 ... 214,70
7051-1247					32,0				3,2					326,10 ... 260,30
7051-1248					40,0				4,0					392,40 ... 312,40
7051-1249					50,0				6,0					475,30 ... 377,50
7051-1251					63,0									583,00 ... 462,10
7051-1252			Св. 38,00 до 44,00	56,0	32,0	63,0	55,5		3,2					410,80 ... 298,70
7051-1253					40,0				4,0					494,30 ... 358,00
7051-1254					50,0				6,0					598,60 ... 432,00
7051-1255					63,0									734,20 ... 528,10
7051-1256			Св. 44,00 до 50,00	63,0	32,0	71,0	62,5		3,2					521,60 ... 388,50
7051-1257					40,0				4,0					622,00 ... 461,00
7051-1258					50,0				6,0					747,30 ... 551,50

Продолжение

Размеры, мм

Обозначения втулок	Применяемость	Исполнение	d	D поле допуска по п6	H	D_1	D_2	h	h_1	h_2	b	r^*	r_1^*	Масса 1000 шт., кг
7051-1259		1	Св. 44,00 до 50,00	63,0	63,0	71,0	62,5	5,0	6,0	—	3,0	2,5	1,0	910,20....669,30
7051-1261			Св. 50,00 до 56,00	71,0	40,0	78,0	70,5		4,0					748,10...566,50
7051-1262					50,0				6,0					904,70...683,90
7051-1263					63,0									1108,40...836,60
7051-1264					80,0									1374,70...1036,20
7051-1265			Св. 56,00 до 63,00	80,0	40,0	88,0	79,5	6,0	4,0					963,70...725,90
7051-1266					50,0				6,0					1164,90...875,80
7051-1267					63,0									1426,60...1070,70
7051-1268					80,0									1768,60...1325,40
7051-1269			Св. 63,00 до 71,00	90,0	50,0	98,0	89,5							1469,00...1097,70
7051-1271					63,0									1800,90...1342,90
7051-1272					80,0									2233,90...1663,60
7051-1273			Св. 71,00 до 80,00	100,0	50,0	108,0	99,5							1721,32...1249,62
7051-1274					63,0									2118,82...1538,12
7051-1275					80,0									2638,62...1915,52

* Для втулок с толщиной стенки $s = \frac{D-d}{2} \leqslant 1{,}0$ мм размер радиуса r должен соответствовать 0,1 мм.

Обозначения втулок — по ГОСТ 18435—73.

Пример условного обозначения постоянной кондукторной втулки с буртиком исполнения 1 с размерами d=0,85 мм, D=2,8 мм и H=4 мм; полем допуска диаметра d — F7:

Втулка 7051-1101/00850F7 ГОСТ 18430—73

1, 2. **(Измененная редакция, Изм. № 1, 2)**

3, 4. **(Исключены, Изм. № 1).**

5. Технические требования — по ГОСТ 18435—73.

(Измененная редакция, Изм. № 1).

Редактор *А. Л. Владимиров*
Технический редактор *Л. Я. Митрофанова*
Корректор *В. П. Евсеенко*

Сдано в наб. 23.07.84 Подп. в печ. 12.12.84 7,25 п. л. 7,5 усл. кр.-отт. 5,95 уч.-изд. л.
Тираж 20000 Цена 30 коп.

gost.e-ecolog.ru

«Знак Почета» Издательство стандартов, 123840, Москва, ГСП,
Новопресненский пер., 3.
Калужская типография стандартов, ул. Московская, 256. Зак. 2279