УДК 621.753 : 006.354

Группа Г28
8501-0000

ГОСУДАРСТВЕННЫЙ СТАНДАРТ СОЮЗА ССР

КАЛИБРЫ-СКОБЫ ДВУСТОРОННИЕ ДЛЯ ДЛИН СВЫШЕ 300 ДО 500 мм

Конструкция и размеры

Plain double-ended snap gauges for length over 300 to 500 mm. Design and dimensions

ГОСТ 18357—73*

Взамен
МН 250—64,
МН 1811—61 в части
губок 8090-0001
и 8090-0002

ОКП 39 3120

Постановлением Государственного комитета стандартов Совета Министров СССР от 22 января 1973 г. № 133 срок введения установлен

с 01.01.74

Проверен в 1978 г.

Несоблюдение стандарта преследуется по закону

1. Настоящий стандарт распространяется на двусторонние калибры-скобы для контроля длин с полями допусков по системе ОСТ для 3-го и более грубых классов точности.

2. Конструкция и основные размеры двусторонних калибров должны соответствовать указанным на чертеже и в табл. 1.

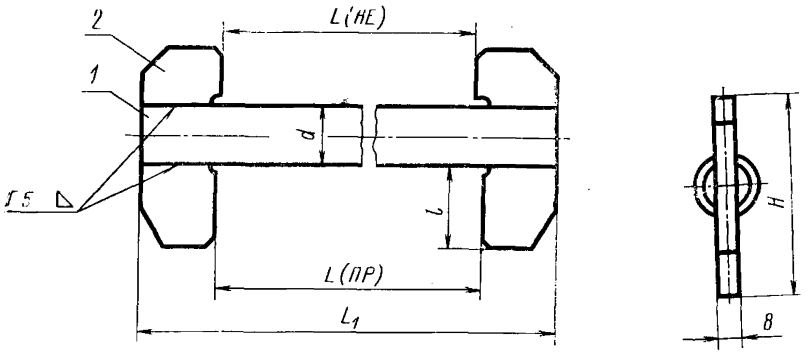

Издание официальное ★

Перепечатка воспрещена

* Переиздание (август 1988 г.) с Изменением № 1, утвержденным в марте 1985 г.

gost.e-ecolog.ru

Таблица 1

Размеры в мм

Обозначение калибров-скоб	Применяемость	$L_{номин}$	L_1	l	H	d	Масса, кг	Дет. 2 Труба. Кол. 1	Дет. 1 Губка. Кол. 2
								Обозначение деталей	
8105-0001		310	370				0,62	8105-0001/001	
8105-0002		320	380				0,63	8105-0002/001	
8105-0003		330	390				0,64	8105-0003/001	
8105-0004		340	400				0,65	8105-0004/001	
8105-0005		350	410	35	80	22	0,66	8105-0005/001	
8105-0006		360	420				0,67	8105-0006/001	8105-0001/002
8105-0007		370	430				0,68	8105-0007/001	
8105-0008		380	440				0,69	8105-0008/001	
8105-0009		390	450				0,70	8105-0009/001	
8105-0010		400	460				0,71	8105-0010/001	
8105-0011		410	480				0,93	8105-0011/001	
8105-0012		420	490				0,94	8105-0012/001	
8105-0014		440	510				0,96	8105-0014/001	
8105-0015		450	520				0,97	8105-0015/001	8105-0011/002
8105-0016		460	530	43	100	25	0,98	8105-0016/001	
8105-0018		480	550				1,00	8105-0018/001	
8105-0019		490	560				1,01	8105-0019/001	
8105-0020		500	570				1,02	8105-0020/001	

Примечание. Калибры-скобы промежуточных размеров L изготовлять по размерам ближайшего меньшего калибра-скобы.

Пример условного обозначения двустороннего калибра-скобы $L_{ном}$=450 мм для контроля длины с полем допуска С11:

Калибр-скоба 8105—0015 С11 ГОСТ 18357—73

То же, с полем допуска $Л_4$:

Калибр-скоба 8105—0015 $Л_4$ ГОСТ 18357—73

То же, для приемного калибра-скобы П-ПР:

Калибр-скоба 8105—0015 $Л_4$ П-ПР ГОСТ 18357—73

3. Исполнительные размеры L в зависимости от класса точности контролируемого изделия назначаются по ОСТ 1205, ОСТ 1209, ОСТ 1219, ОСТ 1220 и ОСТ НКМ 1221.

1—3. **(Измененная редакция, Изм. № 1).**

4. Конструкция и размеры деталей указаны в приложении.

5. Сварочные напряжения должны быть сняты и сварные швы зачищены.

6. Нерабочие поверхности скоб должны быть покрыты эмалью марки МЛ-165 по ГОСТ 12034—77.

Допускаются другие виды покрытий, обеспечивающие надежные противокоррозионные свойства, не ухудшающие внешний вид и эксплуатационные качества.

7. Параметр шероховатости измерительных поверхностей калибров-скоб должен соответствовать указанному в табл. 2.

Таблица 2

Для калибров-скоб		Параметры шероховатости Ra, мкм, по ГОСТ 2789—73, не ниже для $L_{ном}$	
квалитета	класса точности	до 360 мм	св. 360 до 500 мм
9 . . . 13	—	16	32
14 и грубее	7 и грубее	32	0,63

8. Технические требования и маркировка — по ГОСТ 2015—84 с добавлением обозначения калибров-скоб.

7, 8. **(Измененная редакция, Изм. № 1).**

9. **(Исключен, Изм. № 1).**

ПРИЛОЖЕНИЕ
Рекомендуемое

КОНСТРУКЦИЯ И РАЗМЕРЫ ДЕТАЛЕЙ СКОБ

1. Конструкция и размеры трубы (дет. *1*) должны соответствовать указанным на черт. 1 и в табл. 1.

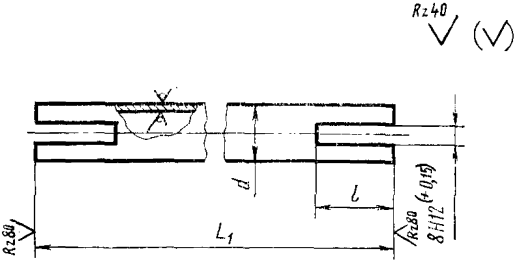

Черт. 1

Таблица 1

Размеры в мм

Обозначение труб	L_1	l	d	Масса, кг	Обозначение труб	L_1	l	d	Масса, кг
8105-0001/001	370	27	22	0,36	8105-0010/001	460	27	22	0,45
8105-0002/001	380			0,37	8105-0011/001	480	32	25	0,53
8105-0003/001	390			0,38	8105-0012/001	490			0,54
8105-0004/001	400			0,39	8105-0014/001	510			0,56
8105-0005/001	410			0,40	8105-0015/001	520			0,57
8105-0006/001	420			0,41	8105-0016/001	530			0,68
8105-0007/001	430			0,42	8105-0018/001	550			0,60
8105-0008/001	440			0,43	8105-0019/001	560			0,61
8105-0009/001	450			0,44	8105-0020/001	570			0,62

2. Материал — труба $d \times 2$—20-Б ГОСТ 8734—75.

3. Наружную поверхность трубы очистить от ржавчины и окалины.

4. Конструкция и размеры губки (дет. 2) должны соответствовать указанным на черт. 2 и в табл. 2.

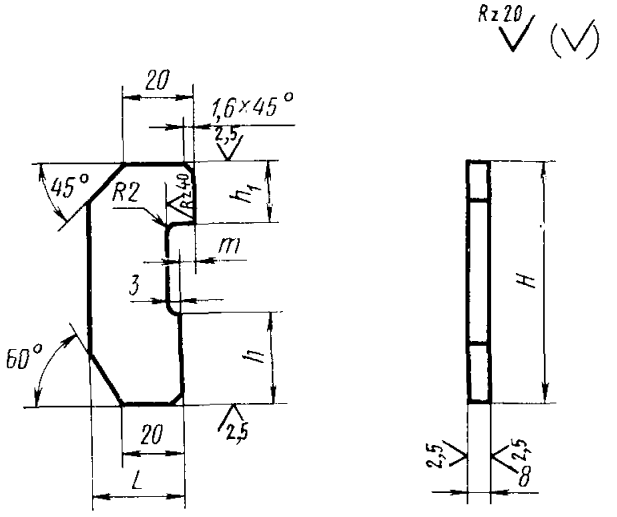

Черт. 2

Таблица 2

Размеры в мм

Обозначение губок	L	H	h	h_1	m		Масса, кг
					для 9 . . . 13 квалитетов или 3 . . . 5 классов точности	для 14 . . . 17 квалитетов или для 7 . . . 10 классов точности	
8105-0001/002	30	80	30	20	0,4	2	0,13
8105-0011/002	35	100	35	25			0,20

(Измененная редакция, Изм. № 1).

Изменение № 2 ГОСТ 18357—73 Калибры-скобы двусторонние для длин свыше 300 до 500 мм. Конструкция и размеры

Утверждено и введено в действие Постановлением Государственного комитета СССР по управлению качеством продукции и стандартам от 06.02.91 № 113

Дата введения 01.08.91

Пункты 1, 3 изложить в новой редакции: «1. Настоящий стандарт распространяется на двусторонние калибры-скобы для контроля длин с полями допусков по ЕСДП 9-го и более грубых квалитетов и с полями допусков по системе ОСТ для 3-го и более грубых классов точности.

Требования настоящего стандарта являются обязательными.

3. Исполнительные размеры L — по ГОСТ 21401—75. Исполнительные размеры L в зависимости от класса точности контролируемого изделия назначаются по ОСТ 1205, ОСТ 1209, ОСТ 1219, ОСТ 1220, ОСТ НКМ 1221».

Пункт 7. Заменить слово: «измерительных» на «рабочих»;

таблица 2. Головка. Заменить слова: «Для калибров-скоб» на «Калибры-скобы для изделий», «не ниже» на «не более»;

графа «класса точности». Заменить знак: — на 3...5;

заменить значения: $\sqrt{16}$ на 0,2; $\sqrt{32}$ на 0,4; $\sqrt{0{,}63}$ на 0,8.

Приложение. Таблица 2. Графу m после слов «классов точности» дополнить словом: «изделия» (2 раза).

(ИУС № 5 1991 г.)

Редактор *М. А. Глазунова*
Технический редактор *Э. В. Митяй*
Корректор *Г. И. Чуйко*

Сдано в наб. 29.12.88 Подп. в печ. 28.03.89 1,25 усл. п. л. 1,25 усл. кр.-отт. 1,02 уч.-изд. л.
Тираж 7000 Цена 5 коп.

Ордена «Знак Почета» Издательство стандартов, 123840, Москва, ГСП,
Новопресненский пер., д. 3.
Вильнюсская типография Издательства стандартов, ул. Даряус и Гирено, 39. Зак. 398.

gost.e-ecolog.ru