ГОСУДАРСТВЕННЫЕ СТАНДАРТЫ
СОЮЗА ССР

ПРОТЯЖКИ ШПОНОЧНЫЕ

КОНСТРУКЦИЯ

ГОСТ 18217-90—ГОСТ 18220-90

Издание официальное

4 руб. 90 коп. БЗ 12—89/1015—1018

ГОСУДАРСТВЕННЫЙ КОМИТЕТ СССР
ПО УПРАВЛЕНИЮ КАЧЕСТВОМ ПРОДУКЦИИ И СТАНДАРТАМ
Москва

gost.e-ecolog.ru

УДК 621.919.2:006.354 Группа Г23

ГОСУДАРСТВЕННЫЙ СТАНДАРТ СОЮЗА ССР

ПРОТЯЖКИ ШПОНОЧНЫЕ

Конструкция

Key broaches. Design

ГОСТ 18217—90

ОКП 39 2350

Дата введения 01.01.91

Настоящий стандарт распространяется на протяжки универсального назначения для обработки шпоночных пазов шириной от 6 до 50 мм по ГОСТ 23360, ГОСТ 10748, ГОСТ 24071.

1. Конструкция и основные размеры протяжек должны соответствовать указанным на черт. 1 и в табл. 1 и 2.

Допускается по требованию заказчика корректировка размеров b_1 (табл. 1).

2. Размеры отверстия и протягиваемого паза, усилия протягивания должны соответствовать указанным на черт. 2 и в табл. 3.

3. Наибольшие расчетные усилия протягивания P указаны для обработки деталей из стали I—V групп обрабатываемости по ГОСТ 20365.

Для определения усилия протягивания для закаленных сталей и других материалов величину P следует умножить на коэффициент K, указанный в табл. 4.

Таблица 4

Материал	НВ	K
Сталь I—V групп обрабатываемости в закаленном состоянии	<285	1,2
	285 . . . 335	1,3
	336 . . . 375	
Инструментальные легированные быстрорежущие стали и сталь марки ШХ15	204 . . . 229	1,4
Чугуны VI—VII групп обрабатываемости	<229	0,5
	$\geqslant 229$	0,7
Бронзы, латуни VIII и IX групп обрабатываемости	<110	0,4
Алюминиевые сплавы X группы обрабатываемости	$\leqslant 100$	0,4

4. Размер фаски c или соответствующего ей радиуса r и предельные отклонения относятся к калибрующим зубьям, на режущих зубьях эти размеры не регламентируются.

5. Размеры хвостовиков протяжек — по ГОСТ 4043, тип. 1.

6. Неуказанные предельные отклонения размеров: H16, h16, $\pm \frac{IT16}{2}$.

7. Форма и размеры профиля зубьев протяжек в соответствии с номером профиля табл. 1 указаны в приложении 1.

8. Размеры и расположение стружкоделительных канавок указаны в приложении 2.

9. Задний угол режущих зубьев протяжек должен быть 3°, калибрующих зубьев 1°.

10. Передний угол зубьев протяжек должен быть 15° для обработки стали и алюминиевых сплавов и 5° для обработки чугуна, бронзы, латуни.

11. Допускается срезка последнего калибрующего зуба на высоту профиля с оставлением задней поверхности шириной (см. приложение 1).

12. Технические требования — по ГОСТ 16491.

13. Типовой чертеж протяжки указан в приложении 3 к ГОСТ 18220.

Издание официальное Перепечатка воспрещена

© Издательство стандартов, 1991

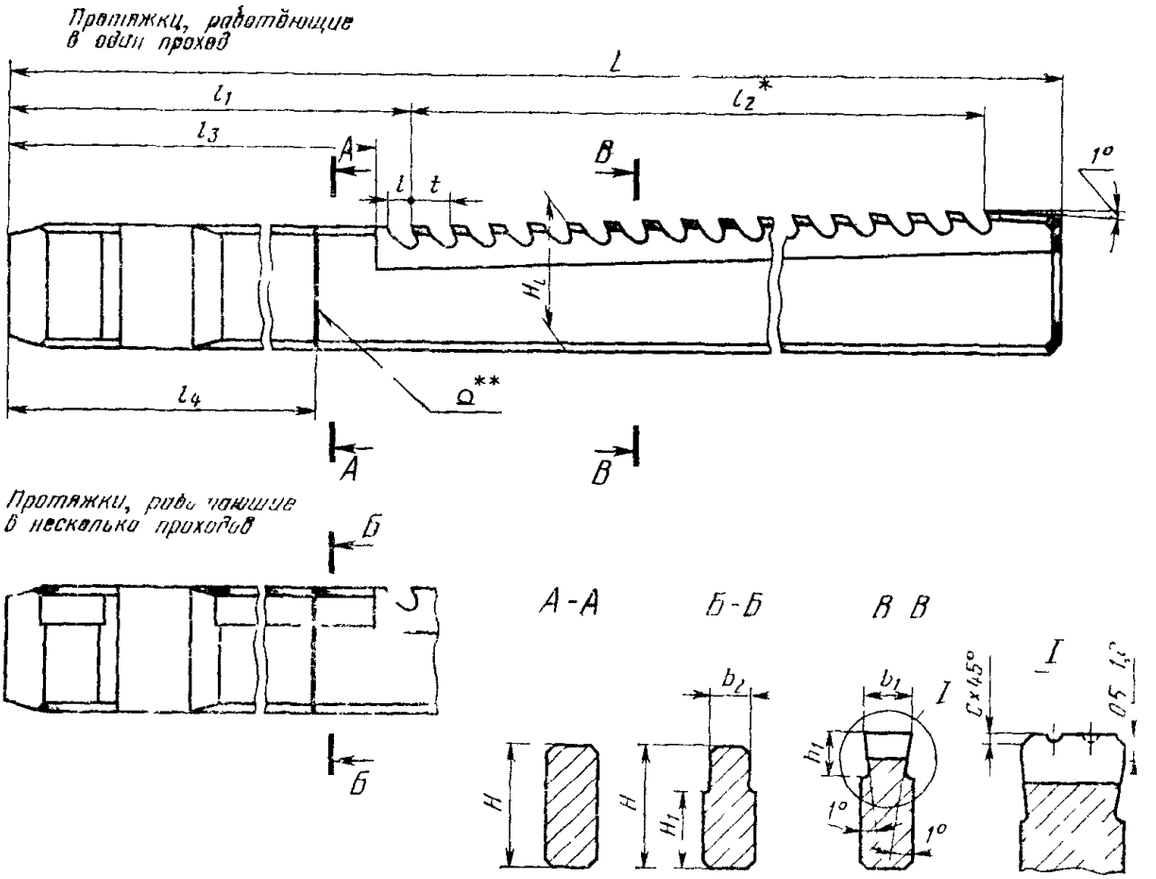

* Размер для справок
** Сварка контактная стыковая оплавлением

Черт 1

Таблица 1

Размеры, мм

Обозначение протяжки	Применяемость	Ширина шпоночного паза b		b_1	b_2	H	H_1	h_1	L	l	l_1	l_2	l_3 наиб	l_4	c		t	Число зубьев	Номер профиля
		Номин	Поле допуска												Номин	Пред. откл.			
2405-1051		6	Js9	6,015	5,970	15	11,5	5,0	565	4,8	260	294	252	—	0,16	+0,06	7	43	3
2405-1052			D10	6,078	6,030														
2405-1701			P9	5,988	5,943														
2405-1053			Js9	6,015	5,970			5,5	650	8,0	294	336	283				12	29	8
2405-1054			D10	6,078	6,030														
2405-1702			P9	5,988	5,943														
2405-1055			Js9	6,015	5,970		11,0		665	10,0	319	322	306				14	24	8У
2405-1056			D10	6,078	6,030														
2405-1703			P9	5,988	5,943														
2405-1057		8	Js9	8,018	7,970	18	14,0	6,0	620	6,5	274	333	264				9	38	5У
2405-1058			D10	8,098	8,040														
2405-1704			P9	7,985	7,943														
2405-1059			Js9	8,018	7,970			6,5	730	10,0	329	378	316				14	28	9
2405-1061			D10	8,098	8,040														
2405-1705			P9	7,985	7,943														

Продолжение табл 1

Размеры, мм

Обозначение протяжки	Применяемость	Ширина шпоночного паза b		b_1	b_2	H	H_1	h_1	L	l	l_1	l_2	l_3 наиб.	l_4	c		t	Число зубьев	Номер профиля
		Номин.	Поле допуска												Номин.	Пред. откл.			
2405-1062		8	Js9	8,018	7,970	18	14,0	7,5	880	11,5	329	528	314		0,16	+0,06	16	34	10У
2405 1063			D10	8,098	8,040														
2405-1706			P9	7,985	7,943														
2405-1064		10	Js9	10,018	—	22	—	7,0	980	6,5	279	684	269		0,25	+0,08	9	77	5У
2405-1065			D10	10,098															
2405-1707			P9	9,985															
2405-1066			Js9	10,018															
2405-1067			D10	10,098															
2405-1708			P9	9,985															
2405-1068			Js9	10,018	9,970		17,5	8,5	900	13,0	369	504	353				18	29	11У
2405-1069			D10	10,098	10,040														
2405-1709			P9	9,985	9,943														
2405-1071			Js9	10,018	9,970														
2405-1072			D10	10,098	10,040														
2405-1711			P9	9,985	9,943														
2405-1073		12	Js9	12,016	—	28	—	6,5	945	6,5	289	630	280	—	0,25	+0,08	9	71	5У
2405-1074			D10	12,110															
2405-1712			P9	11,977															
2405-1075			Js9	12,016															
2405-1076			D10	12,110				7,5	1090	10,0	315	774	302				14	87	9
2405-1713			P9	11,977															
2405-1077			Js9	12,016															
2405-1078			D10	12,110				6,5	1105	13,0	337	770	320				18	56	11У
2405-1714			P9	11,977															
2405-1079			Js9	12,016															
2405-1081			D10	12,110				7,5	1290	7,5	312	952	300				10	69	7
2405-1715			P9	11,977															
2405-1082			Js9	12,016															
2405-1083			D10	12,110				8,5	1180			840						85	
2405-1716			P9	11,977															
2405-1084			Js9	12,016	11,970														
2405-1085			D10	12,110	12,060		23,0	7,5	1145	10,0	327	798	315				14	58	9
2405-1717			P9	11,977	11,931														
2405-1086		14	Js9	14,016	—	30	—	8,5	1300			952						69	
2405-1087			D10	14,110															
2405-1718			P9	13,977															
2405-1088			Js9	14,016															
2405-1089			D10	14,110															
2405-1719			P9	13,977															
2405-1091			Js9	14,016															
2405-1092			D10	14,110															
2405-1721			P9	13,977															
2405-1093			Js9	14,016															
2405-1094			D10	14,110															
2405-1722			P9	13,977															

Продолжение табл. 1

Размеры, мм

Обозначение протяжки	Применяемость	Ширина шпоночного паза b		b_1	b_2	H	H_1	h_1	L	l	l_1	l_2	l_3 наиб.	l_4	c		t	Число зубьев	Номер профиля
		Номин.	Поле допуска												Номин.	Пред. откл.			
2405-1095		14	Js9	14,016	—	30	—	7,5	1265	11,5	327	912	312	—	0,25	+0,08	16	58	10У
2405-1096			D10	14,110															
2405-1723			P9	13,977															
2405-1097			Js9	14,016	13,970		24,5	8,5	960	13,0	361	608	345				18	39	11У
2405-1098			D10	14,110	14,060														
2405 1724			P9	13,977	13,931														
2405-1099			Js9	14,016	13,970				1075			684							
2405-1101			D10	14,110	14,060														
2405-1725			P9	13,977	13,931														
2405-1102		16	Js9	16,016	—	36	—	9,0	1110	8,0	317	768	306				12	65	8
2405 1103			D10	16,110															
2405-1726			P9	15,977															
2405-1104			Js9	16,016	15,970				1235			900							
2405 1105			D10	16,110	16,060													76	
2405-1727			P9	15,977	15,931														
2405 1106			Js9	16,016	15,970			8,5	1260	10,0	344	896	330				14	65	9
2405-1107			D10	16,110	16,060				940			574						42	
2405-1728			P9	15,977	15,931														
2405-1108			Js9	16,016	15,970		30	9,5	1090	13,0	379	684	363				18	39	11У
2405-1109			D10	16,110	16,060														
2405-1729			P9	15,977	15,931														
2405-1111			Js9	16,016	15,970				1290	17,0	420	840	390				24	36	13
2405-1112			D10	16,110	16,060														
2405-1731			P9	15,977	15,931														
2405-1113			Js9	16,016	15,970				1220	10,0	344	854	330				14	62	9
2405-1114			D10	16,110	16,060														
2405-1732			P9	15,977	15,931														
2405-1115		18	Js9	18,016	—	40	—	9,0	1285	11,5	363	896	348				16	57	10У
2405-1116			D10	18,110															
2405-1733			P9	17,977															
2405-1117			Js9	18,016	17,970		33,5	10,5	1030	13,0	414	640	398				18	41	11У
2405-1118			D10	18,110	18,060														
2405-1734			P9	17,977	17,931														
2405-1119			Js9	18,016	17,970		32,5		1110	17,0	479	816	459				24	38	13
2405-1121			D10	18,110	18,060														
2405-1735			P9	17,977	17,931														
2405-1122			Js9	18,016	17,970														
2405-1123			D10	18,110	18,060														
2405-1736			P9	17,977	17,931														
2405-1124			Js9	18,016	17,970														
2405-1125			D10	18 110	18,060														
2405-1737			P9	17,977	17,931														
2405-1126			Js9	18,016	17,970														
2405-1127			D10	18,110	18,060														
2405-1738			P9	17,977	17,931														

Продолжение таб

Размеры, мм

Обозначение протяжки	Применяемость	Ширина шпоночного паза b		b_1	b_2	H	H_1	h_1	L	l	l_1	l_2	l_3 наиб	l_4	c		t	Число зубьев	Номер графика
		Номин.	Поле допуска												Номин.	Пред. откл.			
2405-1128		20	Js9	20,018	19,960	45	38,0	12,5	1230	10,0	336	854	323	230	0,40	+0,12	14	62	9
2405-1129			D10	20,139	20,080														
2405-1739			P9	19,970	19,912														
2405-1131			Js9	20,018	19,960				990	11,5	380	616	365	205			16	45	11
2405-1132			D10	20,139	20,080														
2405-1741			P9	19,970	19,912														
2405-1133			Js9	20,018	19,960				1180	14,5	410	740	392	205			20	38	12
2405-1134			D10	20,139	20,080														
2405-1742			P9	19,970	19,912														
2405-1135			Js9	20,018	19,960				1320	19,5	450	832	427	205			26	33	14
2405-1136			D10	20,139	20,080														
2405-1743			P9	19,970	19,912														
2405-1137		22	Js9	22,018	21,960		35,5	13,0	975	10,0	340	602	327	210			14	44	9
2405-1138			D10	22,139	22,080														
2405-1744			P9	21,970	21,912														
2405-1139			Js9	22,018	21,960				1110	13,0	380	702	364	210			18	40	11У
2405-1141			D10	22,139	22,080														
2405-1745			P9	21,970	21,912														
2405-1142			Js9	22,018	21,960				1310	17,0	410	864	390	210			24	37	13
2405-1143			D10	22,139	22,080														
2405-1746			P9	21,970	21,912														
2405-1144			Js9	22,018	21,960				1395	19,5	470	884	447	210			26	35	1
2405-1145			D10	22,139	22,080														
2405-1747			P9	21,970	21,912														
2405-1146		25	Js9	25,018	24,960	50	40,0	14,5	1085	10,0	346	700	333	220	0,4		14	54	9
2405-1148			D10	25,139	25,080														
2405-1749			P9	24,970	24,912														
2405-1151			Js9	25,018	24,960				1210	13,0	371	810	355	190			18	46	11У
2045-1152			D10	25,139	25,080														
2405-1751			P9	24,970	24,912														
2405-1153			Js9	25,018	24,960				1350	17,0	401	912	381	190			24	30	3
2405-1154			D10	25,139	25,080														
2405-1752			P9	24,970	24,912														
2405-1155			Js9	25,018	24,960				1475	19,5	501	936	478	250			26	37	11
2405-1156			D10	25,139	25,080														
2405-1753			P9	24,970	24,912														
2405-1157		28	Js9	28,018	27,960	55	43,5	15,5	1150	10,0	332	770	319	200			14	56	9
2405-1158			D10	28,139	28,080														
2405-1754			P9	27,970	27,912														
2405-1159			Js9	28,018	27,960				1295	13,0	367	900	350	185			18	51	11У
2405-1161			D10	28,139	28,080														
2405-1755			P9	27,970	27,912														

Продолжение табл. 1

Размеры, мм

Обозначение протяжки	Применяемость	Ширина шпоночного паза b		b_1	b_2	H	H_1	h_1	L	l	l_1	l_2	l_3 наиб.	l_4	c		t	Число зубьев	Номер профиля
		Номин.	Поле допуска												Номин.	Пред откл.			
2405-1162		28	Js9	28,018	27,960	55	43,5	15,5	1380	17,0	387	960	367	185	0,40	+0,12	24	41	13
2405-1163			D10	28,139	28,080														
2405-1756			P9	27,970	27,912														
2405-1164			Js9	28,018	27,960		42,5		1350	19,5	507	806	484	250			26	32	14
2405-1165			D10	28,139	28,080														
2405-1757			P9	27,970	27,912														
2405-1166		32	Js9	32,021	31,960		48,0	17,0	1230	11,5	348	832	333	200			16	53	10У
2405-1167			D10	32,170	32,110														
2405-1758			P9	31,964	31,903														
2405-1168			Js9	32,021	31,960				1455	14,5	453	960	435				20	49	12
2405-1169			D10	32,170	32,110														
2405-1759			P9	31,964	31,903														
2405-1171			Js9	32,021	31,960		46,5		1450	17,0	503	912	483				24	39	13
2405-1172			D10	32,170	32,110														
2405-1761			P9	31,964	31,903														
2405-1173			Js9	32,021	31,960				1410	19,5	513	858	490				26	34	14
2405-1174			D10	32,170	32,110														
2405-1762			P9	31,964	31,903														
2405-1175		36	Js9	36,021	35,960	60	47,5	18,5	1380	13,0	393	936	377	240			18	53	11У
2405-1176			D10	36,170	36,110														
2405-1763			P9	35,964	35,903														
2405-1177			Js9	36,021	35,960		45,0		1295	14,5	443	820	425				20	42	12
2405-1178			D10	36,170	36,110														
2405-1764			P9	35,964	35,903														
2405-1179			Js9	36,021	35,960				1350	19,5	453	858	430				26	34	14
2405-1181			D10	36,170	36,110														
2405-1765			P9	35,964	35,903														
2405-1182			Js9	36,021	35,960				1430		508	884	485					35	
2405-1183			D10	36,170	36,110														
2405-1766			P9	35,964	35,903														
2405-1184		40	Js9	40,021	39,960		44,0	20,5	1380	13,0	378	954	362		0,70	+0,20	18	54	11У
2405-1185			D10	40,170	40,110														
2405-1767			P9	39,964	39,903														
2405-1186			Js9	40,021	39,960				1375	14,5	414	920	396	235			20	47	12
2405-1187			D10	40,170	40,110														
2405-1768			P9	39,964	39,903														
2405-1188			Js9	40,021	39,960				1535	19,5	459	1040	435				26	41	14
2405-1189			D10	40,170	40,110														
2405-1769			P9	39,964	39,903														
2405-1191		45	Js9	45,021	44,960		45,0	22,0	1405	23,0	494	864	468	260			32	28	15
2405-1192			D10	45,170	45,110														
2405-1771			P9	44,964	44,903														
2405-1193			Js9																
2405-1194			D10						1550	13,0	366	1134	350	240			18	64	11У
2405-1772			P9																

Продолжение таб.

Размеры, мм

Обозначение протяжки	Применяемость	Ширина шпоночного паза b		b_1	b_2	H	H_1	h_1	L	l	l_1	l_2	l_3 наиб	l_4	c		t	Число зубьев	Номер чертежа профиля
		Номин	Поле допуска												Номин	Предельное			
2405-1195		45	Js9	45,021	44,960	60	43,0	22,0	1390	17,0	396	960	375	240	0,70	+0,20	24	41	1
2405-1196			D10	45,170	45,110														
2405-1773			P9	44,964	44,903														
2405-1197			Js9	45,021	44,960									260					
2405-1198			D10	45,170	45,110				1435	19,5	436	962	413				26	38	
2405-1774			P9	44,964	44,903														
2405-1199			Js9	45,021	44,960		41,0		1545	23,0	576	928	550				32	48	
2405-1201			D10	45,170	45,110														
2405-1775			P9	44,964	44,903														
2405-1202		50	Js9	50,021	49,960			24,0	1270	13,0	377	846	360	240			18		11
2405-1203			D10	50,170	50,110														
2405-1776			P9	49,964	49,903														
2405-1204			Js9	50,021	49,960														
2405-1205			D10	50,170	50,110				1370	14,5	391	940	373	260			20		12
2405-1777			P9	49,964	49,903														
2405-1206			Js9	50,021	49,960		38,5		1450	19,5	527	884	504	240			28	35	14
2405-1207			D10	50,170	50,110														
2405-1778			P9	49,964	49,903														
2405-1208			Js9	50,021	49,960				1525	23,0	587	896	560	260			32	29	15
2405-1209			D10	50,170	50,110														
2405-1779			P9	49,964	49,903														

Примечание. В протяжках, применяемых для ответственных шпоночных соединений, по указанию за сто фаски c выполняется закругление радиусом $r=c$

Пример условного обозначения протяжки длиной $L=980$ мм для обработки шпоночного паза шириной $b=10$ мм Js9 в детали из стали и алюминиевых сплавов:

Протяжка 2405-1066.I ГОСТ 18217—90

То же, в детали из чугуна, бронзы, латуни:

Протяжка 2405-1066.II ГОСТ 18217—90

То же, протяжки с откорректированной шириной режущей части:

Протяжка 2405-1066К II ГОСТ 18217—90

Таблица 2

Размеры, мм

Обозначение протяжки	2405-1051	2405-1052	2405-1701	2405-1053	2405-1054	2405-1702	2405-1055	2405-1056	2405-1703	2405-1057	2405-1058	2405-1704	2405-1059	2405-1061	2405-1705	2405-1062	2405-1063	2405-1706	2405-1064	2405-1065	2405-1707	2405-1066	2405-1067	2405-1708	2405-1068	2405-1069	2405-1709	2405-1071	2405-1072	2405-1711
Номинальная ширина шпоночного паза b	6									8									10											
Высота H_t режущих, калибрующих зубьев номеров																														
1	15,00			15,00			15,00			18,00			18,04			18,00			22,03			22,03			22,00			22,06	
2	15,05			15,08			15,07			18,07			18,14			18,08			22,10			22,10			22,09			22,17	
3	15,10			15,16			15,14			18,14			18,24			18,16			22,17			22,17			22,18			22,28	
4	15,15			15,24			15,21			18,21			18,34			18,24			22,24			22,24			22,27			22,39	
5	15,20			15,32			15,28			18,28			18,44			18,32			22,31			22,31			22,36			22,50	
6	15,25			15,40			15,35			18,35			18,54			18,40			22,38			22,38			22,45			22,61	
7	15,30			15,48			15,42			18,42			18,64			18,48			22,45			22,45			22,54			22,72	
8	15,35			15,56			15,49			18,49			18,74			18,56			22,52			22,52			22,63			22,83	
9	15,40			15,64			15,56			18,56			18,84			18,64			22,59			22,59			22,72			22,94	
10	15,45			15,72			15,63			18,63			18,94			18,72			22,66			22,66			22,81			23,05	
11	15,50			15,80			15,70			18,70			19,04			18,80			22,73			22,73			22,90			23,16	
12	15,55			15,88			15,77			18,77			19,14			18,88			22,80			22,80			22,99			23,27	
13	15,60			15,96			15,84			18,84			19,24			18,96			22,87			22,87			23,08			23,38	
14	15,65			16,04			15,91			18,91			19,34			19,04			22,94			22,94			23,17			23,49	
15	15,70			16,12			15,98			18,98			19,44			19,12			23,01			23,01			23,26			23,60	
16	15,75			16,20			16,05			19,05			19,54			19,20			23,08			23,08			23,35			23,71	
17	15,80			16,28			16,12			19,12			19,64			19,28			23,15			23,15			23,44			23,82	
18	15,85			16,36			16,19			19,19			19,74			19,36			23,22			23,22			23,53			23,93	
19	15,90			16,44			16,26			19,26			19,84			19,44			23,29			23,29			23,62			24,04	
20	15,95			16,52			16,30			19,33			19,94			19,52			23,36			23,36			23,71			24,15	
21	16,00			16,60			Калибрующие зубья 16,30			19,40			20,04			19,60			23,43			23,43			23,80			24,26	
22	16,05			16,68						19,47			20,14			19,68			23,50			23,50			23,89			24,37	
23	16,10			16,76						19,54			20,24			19,76			23,57			23,57			23,98			24 48	
24	16,15			16,84						19,61			20,29			19,84			23,64			23,64			24,07			24,59	
25	16,20			16,89			—			19,68			Калибрующие зубья 20,29			19,92			23,71			23,71			24,16			24,65	
26	16,25			Калибрующие зубья 16,89						19,75						20,00			23,78			23,78			24,25			Калибрующие зубья 24,65		
27	16,30									19,82						20,08			23,85			23,85			24,34					
28	16,35									19,89						20,16			23,92			23,92			24,43					
29	16,40									19,96			—			20,24			23,99			23,99			24,52					

Размеры, мм

Обозначение протяжки	2405-1051	2405-1052	2405-1701	2405-1053	2405-1054	2405-1702	2405-1055	2405-1056	2405-1703	2405-1057	2405-1058	2405-1704	2405-1059	2405-1061	2405-1705	2405-1062	2405-1063	2405-1706	2405-1064	2405-1065	2405-1707	2405-1066	2405-1067	2405-1708	2405-1068	2405-1069	2405-1709	2405-1071	2405-1072	2405-1711
Номинальная ширина шпоночного паза b	6									8									10											
Высота H_1 режущих, калибрующих зубьев номеров	30	16,45	—	—	—	—	—	—	—	20,03	—	—	—	—	—	20,29	—	—	24,06	24,06	—	24,61	—	—	—	—	—	—	—	—
	31	16,50								20,10						Калибрующие зубья 20,29			24,13	24,13		24,65								
	32	16,55								20,17									24,20	24,20		Калибрующие зубья 24,65								
	33	16,60								20,24									24,27	24,27										
	34	16,65								20,29									24,34	24,34										
	35	16,70								Калибрующие зубья 20,29									24,41	24,41										
	36	16,75																	24,48	24,48										
	37	16,80																	24,55	24,55										
	38	16,85																	24,62	24,62										
	39	16,89																	24,69	24,69										
	40	Калибрующие зубья 16,89																	24,76	24,76										
	41																		24,83	24,83										
	42																		24,90	24,90										
	43																		24,97	24,97										
	44																		25,04	25,04										
	45																		25,11	25,11										
	46																		25,18	25,18										
	47																		25,25	25,25										
	48																		25,32	25,32										
	49																		25,39	25,39										
	50																		25,46	25,46										
	51																		25,53	25,53										
	52																		25,60	25,60										
	53																		25,67	25,67										
	54																		25,74	25,74										
	55																		25,81	25,81										
	56																		25,88	25,88										
	57																		25,95	25,95										
	58																		26,02	26,02										

Продолжение табл. 2

Размеры, мм

Обозначение прогижки	2405-1051	2405-1052	2405-1701	2405-1053	2405-1054	2405-1702	2405-1055	2405-1056	2405-1703	2405-1057	2405-1058	2405-1704	2405-1059	2405-1061	2405-1705	2405-1062	2405-1063	2405-1706	2405-1064	2405-1065	2405-1707	2405-1066	2405-1067	2405-1708	2405-1068	2405-1069	2405-1709	2405-1071	2405-1072	2405-1714
Номинальная ширина вихоночного паза b	6									8									10										
Высота H_6 режущих, калибрующих зубьев номеров	59	—	—	—	—	—	—	—	—	—	—	—	—	—	—	—	—	—	26,09	—	—	26,09	—	—	—	—	—	—	—
	60																		26,16			26,16							
	61																		26,23			26,23							
	62																		26,30			26,30							
	63																		26,37			26,37							
	64																		26,44			26,44							
	65																		26,51			26,51							
	66																		Калибрующие зубья 26,51			26,58							
	67																					26,65							
	68																					26,72							
	69																					26,79							
	70																					26,86							
	71																					26,93							
	72																					27,00							
	73																					27,07							
	74																					Калибрующие зубья 27,07							
	75																												
	76																												
	77																												

Размеры, мм

Обозначение протяжки	2405-1073	2405-1074	2405-1712	2405-1075	2405-1076	2405-1713	2405-1077	2405-1078	2405-1714	2405-1079	2405-1081	2405-1715	2405-1082	2405-1083	2405-1716	2405-1084	2405-1085	2405-1717	2405-1086	2405-1087	2405-1718	2405-1088	2405-1089	2405-1719	2405-1091	2405-1092	2405-1721	2405-1095	2405-1096	2405-1723	2405-1093	2405-1094	2405-1722	2405-1097	2405-1098	2405-1724	2405-1099	2405-1101	2405-1725
Номинальная ширина шпоночного паза b	12																		14																			
Высота H_8 режущих, калибрующих зубьев номеров																																						
1	28,02	28,00	28,04	28,00	28,03	28,00	30,06	30,04	30,05	30,05	30,00																											
2	28,09	28,07	28,13	28,09	28,14	28,11	30,14	30,12	30,15	30,15	30,10																											
3	28,16	28,14	28,22	28,18	28,25	28,22	30,22	30,20	30,25	30,25	30,20																											
4	28,23	28,21	28,31	28,27	28,36	28,33	30,30	30,28	30,35	30,35	30,30																											
5	28,30	28,28	28,40	28,36	28,47	28,44	30,38	30,36	30,45	30,45	30,40																											
6	28,37	28,35	28,49	28,45	28,58	28,55	30,46	30,44	30,55	30,55	30,50																											
7	28,44	28,42	28,58	28,54	28,69	28,66	30,54	30,52	30,65	30,65	30,60																											
8	28,51	28,49	28,67	28,63	28,80	28,77	30,62	30,60	30,75	30,75	30,70																											
9	28,58	28,56	28,76	28,72	28,91	28,88	30,70	30,68	30,85	30,85	30,80																											
10	28,65	28,63	28,85	28,81	29,02	28,99	30,78	30,76	30,95	30,95	30,90																											
11	28,72	28,70	28,94	28,90	29,13	29,10	30,86	30,84	31,05	31,05	31,00																											
12	28,79	28,77	29,03	28,99	29,24	29,21	30,94	30,92	31,15	31,15	31,10																											
13	28,86	28,84	29,12	29,08	29,35	29,32	31,02	31,00	31,25	31,25	31,20																											
14	28,93	28,91	29,21	29,17	29,46	29,43	31,10	31,08	31,35	31,35	31,30																											
15	29,00	28,98	29,30	29,26	29,57	29,54	31,18	31,16	31,45	31,45	31,40																											
16	29,07	29,05	29,39	29,35	29,68	29,65	31,26	31,24	31,55	31,55	31,50																											
17	29,14	29,12	29,48	29,44	29,79	29,76	31,34	31,32	31,65	31,65	31,60																											
18	29,21	29,19	29,57	29,53	29,90	29,87	31,42	31,40	31,75	31,75	31,70																											
19	29,28	29,26	29,66	29,62	30,01	29,98	31,50	31,48	31,85	31,85	31,80																											
20	29,35	29,33	29,75	29,71	30,12	30,09	31,58	31,56	31,95	31,95	31,90																											
21	29,42	29,40	29,84	29,80	30,23	30,20	31,66	32,64	32,05	32,05	32,00																											
22	29,49	29,47	29,93	29,89	30,34	30,31	31,74	31,72	32,15	32,15	32,10																											
23	29,56	29,54	30,02	29,98	30,45	30,42	31,82	31,80	32,25	32,25	32,20																											
24	29,63	29,61	30,11	30,07	30,56	30,53	31,90	31,88	32,35	32,35	32,30																											
25	29,70	29,68	30,20	30,16	30,67	30,64	31,98	31,96	32,45	32,45	32,40																											
26	29,77	29,75	30,29	30,25	30,78	30,75	32,06	32,04	32,55	32,55	32,50																											
27	29,84	29,82	30,38	30,34	30,89	30,86	32,14	32,12	32,65	32,65	32,60																											
28	29,91	29,89	30,47	30,43	31,00	30,97	32,22	32,20	32,75	32,75	32,70																											
29	29,98	29,96	30,56	30,52	31,11	31,02	32,30	32,28	32,85	32,85	32,80																											

Продолжение табл. 2

Размеры, мм

Обозначение протяжки	2405-1073	2405-1074	2405-1712	2405-1075	2405-1076	2405-1713	2405-1077	2405-1078	2405-1714	2405-1079	2405-1081	2405-1715	2405-1082	2405-1083	2405-1716	2405-1084	2405-1085	2405-1717	2405-1086	2405-1087	2405-1718	2405-1088	2405-1089	2405-1719	2405-1091	2405-1092	2405-1721	2405-1093	2405-1094	2405-1722	2405-1095	2405-1096	2405-1723	2405-1097	2405-1098	2405-1724	2405-1099	2405-1101	2405-1725
Номинальная ширина шлицевого паза b	12																		14																			
Высота H_1 режущих, калибрующих зубьев номеров																																						
30	30,05		30,03			30,65			30,61			31,22	Калибрующие зубья 31,02						32,38			32,36			32,95			32,95			32,90							
31	30,12		30,10			30,74			30,70			31,33							32,46			32,44			33,05			33,05			33,00							
32	30,19		30,17			30,83			30,79			31,44							32,54			32,52			33,15			33,15			33,10							
33	30,26		30,24			30,92			30,88			31,55							32,62			32,60			33,25			33,25			33,20							
34	30,33		30,31			31,01			30,97			31,66							32,70			32,68			33,35			33,35			33,30							
35	30,40		30,38			31,10			31,06			31,77							32,78			32,76			33,45			33,45			33,35							
36	30,47		30,45			31,19			31,15			31,88							32,86			32,84			33,55			33,55			Калибрующие зубья 33,35							
37	30,54		30,52			31,28			31,24			31,99							32,94			32,92			33,65			33,65										
38	30,61		30,59			31,37			31,33			32,10							33,02			33,00			33,75			33,75										
39	30,68		30,66			31,46			31,42			32,21							33,10			33,08			33,85			33,85										
40	30,75		30,73			31,55			31,51			32,32							33,18			33,16			33,95			33,95										
41	30,82		30,80			31,64			31,60			32,43							33,26			33,24			34,05			34,05										
42	30,89		30,87			31,73			31,69			32,54							33,34			33,32			34,15			34,15										
43	30,96		30,94			31,82			31,78			32,63							33,42			33,40			34,25			34,25										
44	31,03		31,01			31,91			31,87	Калибрующие зубья 32,63									33,50			33,48			34,35			34,35										
45	31,10		31,08			32,00			31,96										33,58			33,56			34,45			34,45										
46	31,17		31,15			32,09			32,05										33,66			33,64			34,55			34,55										
47	31,24		31,22			32,18			32,14										33,74			33,72			34,65			34,65										
48	31,31		31,29			32,27			32,23										33,82			33,80			34,75			34,75										
49	31,38		31,36			32,36			32,32										33,90			33,88			34,85			34,85										
50	31,45		31,43			32,45			32,41										33,98			33,96			34,95			34,95										
51	31,52		31,50			32,54			32,50										34,06			34,04			35,05			35,05										
52	31,59		31,57			32,63			32,59										34,14			34,12			35,15			35,15										
53	31,66		31,64			Калибрующие зубья 32,63			32,68										34,22			34,20			35,25			35,25										
54	31,73		31,71						32,77										34,30			34,28			35,34			35,35										
55	31,80		31,78						32,86										34,38			34,36			Калибрующие зубья 35,34			35,45										
56	31,87		31,85						32,95										34,46			34,44						35,55										
57	31,94		31,92			—			33,04										34,54			34,52						35,65										
58	32,01		31,99						33,13										34,62			34,60						35,75										

Размеры, мм

Обозначение протяжки	2405-1073	2405-1074	2405-1712	2405-1075	2405-1076	2405-1713	2405-1077	2405-1078	2405-1714	2405-1079	2405-1081	2405-1715	2405-1082	2405-1083	2405-1716	2405-1084	2405-1085	2405-1717	2405-1086	2405-1087	2405-1718	2405-1088	2405-1089	2405-1719	2405-1091	2405-1092	2405-1721	2405-1093	2405-1094	2405-1722	2405-1095	2405-1096	2405-1723	2405-1097	2405-1098	2405-1724	2405-1099	2405-1181	2405-1725
Номинальная ширина шпоночного паза b	12																		14																				
Высота H_z режущих, калибрующих зубьев номеров																																						
59	32,08		32,06							33,22									34,70		34,68										35,85								
60	32,15		32,13							33,31									34,78		34,76										35,95								
61	32,22		32,20							33,40									34,86		34,84										36,05								
62	32,29		32,27							33,49									34,94		34,92										36,15								
63	32,36		32,34							33,58									35,02		35,00										36,25								
64	32,43		32,41							33,67									35,10		35,08										36,35								
65	32,50		32,48							33,70									35,18		35,16										36,44								
66	32,57		32,55																35,26		35,24																		
67	32,63		32,62							Калибрующие зубья 33,70									35,34		35,32										Калибрующие зубья 36,44								
68	Калибрующие зубья 32,63		32,69																Калибрующие зубья 35,34		35,40																		
69			32,76																		35,48																		
70			32,83																		35,56																		
71			32,90																		35,64																		
72			32,97																		35,72																		
73			33,04																		35,80																		
74			33,11																		35,88																		
75			33,18																		35,96																		
76			33,25																		36,04																		
77			33,32																		36,12																		
78			33,39																		36,20																		
79			33,46																		36,28																		
80			33,53																		36,36																		
81			33,60																		36,44																		
82			33,67																		Калибрующие зубья 36,44																		
83			33,70																																				
84			Калибрующие зубья 33,70																																				
85																																						
86																																						
87																																						

Продолжение табл. 2

Размеры, мм

Обозначение протяжки	2405-1102	2405-1103	2405-1726	2405-1106	2405-1107	2405-1728	2405-1104	2405-1105	2405-1727	2405-1108	2405-1109	2405-1729	2405-1111	2405-1112	2405-1731	2405-1113	2405-1114	2405-1732	2405-1115	2405-1116	2405-1733	2405-1117	2405-1118	2405-1734	2405-1119	2405-1121	2405-1735	2405-1122	2405-1123	2405-1736	2405-1124	2405-1125	2405-1737	2405-1126	2405-1127	2405-1738
Номинальная ширина шпоночного паза b	16																		13																	
Высота H режущих, калибрующих зубьев номеров																																				
1	36,02			36,02			36,03			36,00									40,00			40,05			40,03			40,02			40,00			40,00		
2	36,12			36,12			36,13			36,12									40,11			40,16			40,15			40,14			40,10			40,11		
3	36,22			36,22			36,23			36,24									40,22			40,27			40,27			40,26			40,20			40,22		
4	36,32			36,32			36,33			36,36									40,33			40,38			40,39			40,38			40,30			40,33		
5	36,42			36,42			36,43			36,48									40,44			40,49			40,51			40,50			40,40			40,44		
6	36,52			36,52			36,53			36,60									40,55			40,60			40,63			40,62			40,50			40,55		
7	36,62			36,62			36,63			36,72									40,66			40,71			40,75			40,74			40,60			40,66		
8	36,72			36,72			36,73			36,84									40,77			40,82			40,87			40,86			40,70			40,77		
9	36,82			36,82			36,83			36,96									40,88			40,93			40,99			40,98			40,80			40,88		
10	36,92			36,92			36,93			37,08									40,99			41,04			41,11			41,10			40,90			40,99		
11	37,02			37,02			37,03			37,20									41,10			41,15			41,23			41,22			41,00			41,10		
12	37,12			37,12			37,13			37,32									41,21			41,26			41,35			41,34			41,10			41,21		
13	37,22			37,22			37,23			37,44									41,32			41,37			41,47			41,46			41,20			41,32		
14	37,32			37,32			37,33			37,56									41,43			41,48			41,59			41,58			41,30			41,43		
15	37,42			37,42			37,43			37,68									41,54			41,59			41,71			41,70			41,40			41,54		
16	37,52			37,52			37,53			37,80									41,65			41,70			41,83			41,82			41,50			41,65		
17	37,62			37,62			37,63			37,92									41,76			41,81			41,95			41,94			41,60			41,76		
18	37,72			37,72			37,73			38,04									41,87			41,92			42,07			42,06			41,70			41,87		
19	37,82			37,82			37,83			38,16									41,98			42,03			42,19			42,18			41,80			41,98		
20	37,92			37,92			37,93			38,28									42,09			42,14			42,31			42,30			41,90			42,09		
21	38,02			38,02			38,03			38,40									42,20			42,25			42,43			42,42			42,00			42,20		
22	38,12			38,12			38,13			38,52									42,31			42,36			42,55			42,54			42,10			42,31		
23	38,22			38,22			38,23			38,64									42,42			42,47			42,67			42,66			42,20			42,42		
24	38,32			38,32			38,33			38,76									42,53			42,58			42,79			42,78			42,30			42,53		
25	38,42			38,42			38,43			38,88									42,64			42,69			42,91			42,90			42,40			42,64		
26	38,52			38,52			38,53			39,00									42,75			42,80			43,03			43,02			42,50			42,75		
27	38,62			38,62			38,63			39,12									42,86			42,91			43,15			43,14			42,60			42,86		
28	38,72			38,72			38,73			39,24									42,97			43,02			43,27			43,26			42,70			42,97		
29	38,82			38,82			38,83			39,36									43,08			43,13			43,39			43,38			42,80			43,08		
30	38,92			38,92			38,93			39,48									43,19			43,24			43,51			43,50			42,90			43,19		
31	39,02			39,02			39,03			39,60									43,30			43,35			43,63			43,62			43,00			43,24		

Размеры, мм

Обозначение протяжки		2405-1102	2405-1103	2405-1726	2405-1104	2405-1105	2405-1727	2405-1106	2405-1107	2405-1728	2405-1108	2405-1109	2405-1729	2405-1111	2405-1112	2405-1731	2405-1113	2405-1114	2405-1732	2405-1115	2405-1116	2405-1733	2405-1117	2405-1118	2405-1734	2405-1119	2405-1121	2405-1735	2405-1122	2405-1123	2405-1736	2405-1124	2405-1125	2405-1737	2405-1126	2405-1127	2405-1738
Номинальная ширина шпоночного паза b		16																		18																
Высота H_1 режущих, калибрующих зубьев номеров	32	39,12						39,12			39,13						39,68			43,41			43,46			43,75			43,74			43,10			Калибрующие зубья 43,24	
	33	39,22						39,22			39,23						Калибрующие зубья 39,68			43,52			43,57			43,87			43,86			43,20				
	34	39,32						39,32			39,33									43,63			43,68			43,99			43,98			43,24				
	35	39,42						39,42			39,43									43,74			43,79			44,11			44,10			Калибрующие зубья 43,24				
	36	39,52						39,52			39,53									43,85			43,90			44,23			44,22							
	37	39,62						39,62			39,63									43,96			44,01			44,35			44,28							
	38	39,72						39,72			39,68									44,07			44,12			44,47			Калибрующие зубья 44,28							
	39	39,82						39,82												44,18			44,23			44,59										
	40	39,92						39,92			Калибрующие зубья 39,68									44,29			44,28			44,71										
	41	40,02						40,02												44,40			Калибрующие зубья 44,28			44,83										
	42	40,12						40,12												44,51						44,95										
	43	40,22						40,22												44,62						45,07										
	44	40,32						40,32												44,73						45,19										
	45	40,42						40,42												44,84						45,31										
	46	40,52						40,52												44,95						45,43										
	47	40,62						40,62												45,06						45,55										
	48	40,72						40,72												45,17						45,67										
	49	40,82						40,82												45,28						45,79										
	50	40,92						40,92												45,39						45,91										
	51	41,02						41,02												45,50						46,03										
	52	41,12						41,12												45,61						46,15										
	53	41,22						41,22												45,72						46,25										
	54	41,32						41,32												45,83						Калибрующие зубья 46,25										
	55	41,42						41,42												45,94																
	56	41,52						41,52												46,05																
	57	41,62						41,62												46,16																
	58	41,72						41,72												46,25						—										

Продолжение табл. 2

Размеры, мм

Обозначение протяжки		2405-1102	2405-1103	2405-1726	2405-1104	2405-1105	2405-1727	2405-1106	2405-1107	2405-1728	2405-1108	2405-1109	2405-1729	2405-1111	2405-1112	2405-1731	2405-1113	2405-1114	2405-1732	2405-1115	2405-1116	2405-1733	2405-1117	2405-1118	2405-1734	2405-1119	2405-1121	2405-1735	2405-1122	2405-1123	2405-1736	2405-1124	2405-1125	2405-1737	2405-1126	2405-1127	2405-1738
Номинальная ширина шпоночного паза b		16																		18																
Высота H_1 режущих, калибрующих зубьев номеров	59	41,82						41,82												Калибрующие зубья 46,25																
	60	41,92						41,92																												
	61	42,01						42,02																												
	62	Калибрующие зубья 42,01						42,12																												
	63							42,22																												
	64							42,32																												
	65							42,42																												
	66	—						42,52												—																
	67							42,62																												
	68							42,72																												
	69							42,82																												
	70							42,92																												
	71							43,02																												
	72							43,11																												
	73							Калибрующие зубья 43,11																														
	74																																			
	75																																			
	76																																			

Размеры, мм

Обозначение протяжки	2405-1128	2405-1129	2405-1739	2405-1131	2405-1132	2405-1741	2405-1133	2405-1134	2405-1742	2405-1135	2405-1136	2405-1743	2405-1137	2405-1138	2405-1744	2405-1139	2405-1141	2405-1745	2405-1142	2405-1143	2405-1746	2405-1144	2405-1145	2405-1747	2405-1146	2405-1147	2405-1748	2405-1148	2405-1149	2405-1749	2405-1151	2405-1152	2405-1751	2405-1153	2405-1154	2405-1752	2405-1155	2405-1156	2405-1753
Номинальная ширина шпоночного паза b	20															22											25											
Высота H_1 режущих, калибрующих зубьев номеров																																						
1	45,06	45,06	45,02	45,00	45,00	45,00	45,05	45,06	45,00	50,00	50,03	50,06	50,00																									
2	45,18	45,18	45,12	45,11	45,13	45,10	45,16	45,18	45,13	50,09	50,13	50,18	50,13																									
3	45,30	45,30	45,22	45,22	45,26	45,20	45,27	45,30	45,26	50,18	50,23	50,30	50,26																									
4	45,42	45,42	45,32	45,33	45,39	45,30	45,38	45,42	45,39	50,27	50,33	50,42	50,39																									
5	45,54	45,54	45,42	45,44	45,52	45,40	45,49	45,54	45,52	50,36	50,43	50,54	50,52																									
6	45,66	45,66	45,52	45,55	45,65	45,50	45,60	45,66	45,65	50,45	50,53	50,66	50,65																									
7	45,78	45,78	45,62	45,66	45,78	45,60	45,71	45,78	45,78	50,54	50,63	50,78	50,78																									
8	45,90	45,90	45,72	45,77	45,91	45,70	45,82	45,90	45,91	50,63	50,73	50,90	50,91																									
9	46,02	46,02	45,82	45,88	46,04	45,80	45,93	46,02	46,04	50,72	50,83	51,02	51,04																									
10	46,14	46,14	45,92	45,99	46,17	45,90	46,04	46,14	46,17	50,81	50,93	51,14	51,17																									
11	46,26	46,26	46,02	46,10	46,30	46,00	46,15	46,26	46,30	50,90	51,03	51,26	51,30																									
12	46,38	46,38	46,12	46,21	46,43	46,10	46,26	46,38	46,43	50,99	51,13	51,38	51,43																									
13	46,50	46,50	46,22	46,32	46,56	46,20	46,37	46,50	46,56	51,08	51,23	51,50	51,56																									
14	46,62	46,62	46,32	46,43	46,69	46,30	46,48	46,62	46,69	51,17	51,33	51,62	51,69																									
15	46,74	46,74	46,42	46,54	46,82	46,40	46,59	46,74	46,82	51,26	51,43	51,74	51,82																									
16	46,86	46,86	46,52	46,65	46,95	46,50	46,70	46,86	46,95	51,35	51,53	51,86	51,95																									
17	46,98	46,98	46,62	46,76	47,08	46,60	46,81	46,98	47,08	51,44	51,63	51,98	52,08																									
18	47,10	47,10	46,72	46,87	47,21	46,70	46,92	47,10	47,21	51,53	51,73	52,10	52,21																									
19	47,22	47,22	46,82	46,98	47,34	46,80	47,03	47,22	47,34	51,62	51,83	52,22	52,34																									
20	47,34	47,34	46,92	47,09	47,47	46,90	47,14	47,34	47,47	51,71	51,93	52,34	52,47																									
21	47,46	47,46	47,02	47,20	47,60	47,00	47,25	47,46	47,60	51,80	52,03	52,46	52,60																									
22	47,58	47,58	47,12	47,31	47,73	47,10	47,36	47,58	47,73	51,89	52,13	52,58	52,73																									
23	47,70	47,70	47,22	47,42	47,86	47,20	47,47	47,70	47,86	51,98	52,23	52,70	52,86																									
24	47,82	47,82	47,32	47,53	47,99	47,30	47,58	47,82	47,99	52,07	52,33	52,82	52,99																									
25	47,94	47,94	47,42	47,64	48,12	47,40	47,69	47,94	48,12	52,16	52,43	52,94	53,12																									
26	48,06	48,06	47,52	47,75	48,25	47,50	47,80	48,06	48,25	52,25	52,53	53,06	53,25																									
27	48,18	48,18	47,62	47,86	48,38	47,60	47,91	48,18	48,38	52,34	52,63	53,18	53,38																									
28	48,30	48,30	47,72	47,97	48,51	47,70	48,02	48,30	48,51	52,43	52,73	53,30	53,51																									
29	48,42	48,42	47,82	48,08	48,57	47,80	48,13	48,42	48,64	52,52	52,83	53,42	53,64																									

Продолжение табл. 2

Размеры, мм

Обозначение протяжки	2405-1128	2405-1129	2405-1739	2405-1131	2405-1132	2405-1741	2405-1133	2405-1134	2405-1742	2405-1135	2405-1136	2405-1743	2405-1137	2405-1138	2405-1744	2405-1139	2405-1141	2405-1745	2405-1142	2405-1143	2405-1746	2405-1144	2405-1145	2405-1747	2405-1146	2405-1147	2405-1748	2405-1148	2405-1149	2405-1749	2405-1151	2405-1152	2405-1751	2405-1153	2405-1154	2405-1752	2405-1155	2405-1156	2405-1753
Номинальная ширина шпоночного паза b	20															22											25											
Высота H_i режущих, калибрующих зубьев номеров	30	48,54	48,54	47,92	48,19	Калибрующие зубья 48,57	47,90	48,24	48,54	48,77	52,61	52,93	53,54	53,77
	31	48,66	48,66	48,02	48,30		48,00	48,35	48,66	48,84	52,70	53,03	53,66	53,90
	32	48,78	48,78	48,12	48,41		48,10	48,46	48,78	Калибрующие зубья 48,84	52,79	53,13	53,78	54,03
	33	48,90	48,90	48,22	48,52		48,20	48,57	48,84		52,88	53,23	53,90	54,08
	34	49,02	49,02	48,32	48,57		48,30	48,68	Калибрующие зубья 48,84		52,97	53,33	54,02	Калибрующие зубья 54,08
	35	49,14	49,14	48,42	Калибрующие зубья 48,57		48,40	48,79			53,06	53,43	54,08	
	36	49,26	49,26	48,52			48,50	48,84			53,15	53,53	Калибрующие зубья 54,08	
	37	49,38	49,38	48,57			48,60				53,24	53,63		
	38	49,50	49,50	Калибрующие зубья 48,57			48,70				53,33	53,73		
	39	49,62	49,62				48,80				53,42	53,83		
	40	49,74	49,74				48,84				53,51	53,93		
	41	49,86	49,82				Калибрующие зубья 48,84				53,60	54,03		
	42	49,98	Калибрующие зубья 49,82								53,69	54,08		
	43	50,10									53,78	Калибрующие зубья 54,08		
	44	50,22									53,87			
	45	50,34									53,96			
	46	50,46									54,05			
	47	50,58									54,08			
	48	50,70									Калибрующие зубья 54,08			
	49	50,82												
	50	50,94												
	51	51,06												
	52	51,18												
	53	51,30												
	54	51,42												
	55	51,54												
	56	51,66												
	57	51,78												
	58	51,90												
	59	Калибрующие зубья 51,90												
	60													
	61													
	62													

Продолжение табл. 2

Размеры, мм

Обозначение протяжки	2405-1157	2405-1158	2405-1754	2405-1159	2405-1161	2405-1755	2405-1162	2405-1163	2405-1756	2405-1164	2405-1165	2405-1757	2405-1166	2405-1167	2405-1758	2405-1168	2405-1169	2405-1759	2405-1171	2405-1172	2405-1761	2405-1173	2405-1174	2405-1762	2405-1175	2405-1176	2405-1763	2405-1177	2405-1178	2405-1764	2405-1179	2405-1181	2405-1765	2405-1182	2405-1183	2405-1766
Номинальная ширина шлоночного паза b	28												32												36											
Высота H_e режущих, калибрующих зубьев номеров 1	55,06	55,06	55,00	55,00	60,00	60,00	60,05	60,03	60,06	60,04	60,06	60,00
2	55,15	55,16	55,13	55,13	60,11	60,12	60,16	60,16	60,18	60,15	60,20	60,11
3	55,24	55,26	55,26	55,26	60,22	60,24	60,27	60,29	60,30	60,26	60,34	60,22
4	55,33	55,36	55,39	55,39	60,33	60,36	60,38	60,42	60,42	60,37	60,48	60,33
5	55,42	55,46	55,52	55,52	60,44	60,48	60,49	60,55	60,54	60,48	60,62	60,44
6	55,51	55,56	55,65	55,65	60,55	60,60	60,60	60,68	60,66	60,59	60,76	60,55
7	55,60	55,66	55,78	55,78	60,66	60,72	60,71	60,81	60,78	60,70	60,90	60,66
8	55,69	55,76	55,91	55,91	60,77	60,84	60,82	60,94	60,90	60,81	61,04	60,77
9	55,78	55,86	56,04	56,04	60,88	60,96	60,93	61,07	61,02	60,92	61,18	60,88
10	55,87	55,96	56,17	56,17	60,99	61,08	61,04	61,20	61,14	61,03	61,32	60,99
11	55,96	56,06	56,30	56,30	61,10	61,20	61,15	61,33	61,26	61,14	61,46	61,10
12	56,05	56,16	56,43	56,43	61,21	61,32	61,26	61,46	61,38	61,25	61,60	61,21
13	56,14	56,26	56,56	56,56	61,32	61,44	61,37	61,59	61,50	61,36	61,74	61,32
14	56,23	56,36	56,69	56,69	61,43	61,56	61,48	61,72	61,62	61,47	61,88	61,43
15	56,32	56,46	56,82	56,82	61,54	61,68	61,59	61,85	61,74	61,58	62,02	61,54
16	56,41	56,56	56,95	56,95	61,65	61,80	61,70	61,98	61,86	61,69	62,16	61,65
17	56,50	56,66	57,08	57,08	61,76	61,92	61,81	62,11	61,98	61,80	62,30	61,76
18	56,59	56,76	57,21	57,21	61,87	62,04	61,92	62,24	62,10	61,91	62,44	61,87
19	56,68	56,86	57,34	57,34	61,98	62,16	62,03	62,37	62,22	62,02	62,58	61,98
20	56,77	56,96	57,47	57,47	62,09	62,28	62,14	62,50	62,34	62,13	62,72	62,09
21	56,86	57,06	57,60	57,60	62,20	62,40	62,25	62,63	62,46	62,24	62,86	62,20
22	56,95	57,16	57,73	57,73	62,31	62,52	62,36	62,76	62,58	62,35	63,00	62,31
23	57,04	57,26	57,86	57,86	62,42	62,64	62,47	62,89	62,70	62,46	63,14	62,42
24	57,13	57,36	57,99	57,99	62,53	62,76	62,58	63,02	62,82	62,57	63,28	62,53
25	57,22	57,46	58,12	58,12	62,64	62,88	62,69	63,15	62,94	62,68	63,42	62,64
26	57,31	57,56	58,25	58,25	62,75	63,00	62,80	63,28	63,06	62,79	63,56	62,75
27	57,40	57,66	58,38	58,38	62,86	63,12	62,91	63,41	63,18	62,90	63,70	62,86
28	57,49	57,76	58,51	58,44	62,97	63,24	63,02	63,54	63,30	63,01	63,84	62,97

Продолжение табл 2

Размеры, мм

Обозначение протяжки	2405-1157	2405-1158	2405-1754	2405-1159	2405-1161	2405-1755	2405-1162	2405-1163	2405-1756	2405-1164	2405-1165	2405-1757	2405-1166	2405-1167	2405-1758	2405-1168	2405-1169	2405-1759	2405-1171	2405-1172	2405-1761	2405-1173	2405-1174	2405-1762	2405-1175	2405-1176	2405-1763	2405-1177	2405-1178	2405-1764	2405-1179	2405-1181	2405-1765	2405-1182	2405-1183	2405-1766
Номинальная ширина шпоночного паза b	28												32												36											
Высота H_1 режущих, калибрующих зубьев номеров	29	57,58	57,86	58,64	Калибрующие зубья 58,44								63,08	63,36	63,13	63,67									63,42	63,12	63,98	63,08										
	30	57,67	57,96	58,77									63,19	63,48	63,24	63,73									63,54	63,23	64,05	63,19										
	31	57,76	58,06	58,90									63,30	63,60	63,35	Калибрующие зубья 63,73									63,66	63,34	Калибрующие зубья 64,05	63 25										
	32	57,85	58,16	59,03									63,41	63,72	63,46										63,78	63,45		Калибрующие зубья 63,25										
	33	57,94	58,26	59,16									63,52	63,84	63,57										63,90	63,56												
	34	58,03	58,36	59,29									63,63	63,96	63,68										64,02	63,67												
	35	58 12	58,46	59,42									63,74	64,08	63,73										64,14	63,78												
	36	58,21	58,56	59,55									63,85	64,20	Калибрующие зубья 63,73										64,26	63,89												
	37	58,30	58,66	59,61									63,96	64,32											64,38	64,00												
	38	58,39	58,76	Калибрующие зубья 59,61									64,07	64,44											64,50	64,05												
	39	58,48	58,86										64,18	64,56											64,62	Калибрующие зубья 64,05												
	40	58,57	58,96										64,29	64,68											64,74													
	41	58,66	59,06										64,40	64,80											64,86													
	42	58,75	59,16										64,51	64,92											64,98													
	43	58,84	59,26										64,62	65,04											65,10													
	44	58,93	59,36										64,73	65,16											65,22													
	45	59,02	59,46										64,84	65,20											65,34													
	46	59,11	59,56										64,95	Калибрующие зубья 65,20											65,46													
	47	59,20	59,61										65,06												65,58													
	48	59,29	Калибрующие зубья 59,61										65,17												65,70													
	49	59,38											65,20												65,76													
	50	59,47											Калибрующие зубья 65,20												Калибрующие зубья 65,76													
	51	59,56																																			
	52	59,61																																			
	53	Калибрующие зубья 59,61																																			
	54																																				
	55																																				
	56																																				

Продолжение табл. 2

Размеры, мм

Обозначение протяжки	2405-1184	2405-1185	2405-1767	2405-1186	2405-1187	2405-1768	2405-1188	2405-1189	2405-1769	2405-1191	2405-1192	2405-1771	2405-1193	2405-1194	2405-1772	2405-1195	2405-1196	2405-1773	2405-1197	2405-1198	2405-1774	2405-1199	2405-1201	2405-1775	2405-1202	2405-1203	2405-1776	2405-1204	2405-1205	2405-1777	2405-1206	2405-1207	2405-1778	2405-1208	2405-1209	2405-1779
Номинальная ширина шлоночного паза b	40												45												50											
Высота H_1 режущих, калибрующих зубьев номеров 1	60,06	60,04	60,00	60,00	60,04	60,00	60,06	60,03	60,06	60,00	60,04																									
2	60,19	60,15	60,13	60,15	60,16	60,14	60,21	60,18	60,18	60,11	60,16																									
3	60,32	60,26	60,26	60,30	60,28	60,28	60,36	60,33	60,30	60,22	60,28																									
4	60,45	60,37	60,39	60,45	60,40	60,42	60,51	60,48	60,42	60,33	60,40																									
5	60,58	60,48	60,52	60,60	60,52	60,56	60,66	60,63	60,54	60,44	60,52																									
6	60,71	60,59	60,65	60,75	60,64	60,70	60,81	60,78	60,66	60,55	60,64																									
7	60,84	60,70	60,78	60,90	60,76	60,84	60,96	60,93	60,78	60,66	60,76																									
8	60,97	60,81	60,91	61,05	60,88	60,98	61,11	61,08	60,90	60,77	60,88																									
9	61,10	60,92	61,04	61,20	61,00	61,12	61,26	61,23	61,02	60,88	61,00																									
10	61,23	61,03	61,17	61,35	61,12	61,26	61,41	61,38	61,14	60,99	61,12																									
11	61,36	61,14	61,30	61,50	61,24	61,40	61,56	61,53	61,26	61,10	61,24																									
12	61,49	61,25	61,43	61,65	61,36	61,54	61,71	61,68	61,38	61,21	61,36																									
13	61,62	61,36	61,56	61,80	61,48	61,68	61,86	61,83	61,50	61,32	61,48																									
14	61,75	61,47	61,69	61,95	61,60	61,82	62,01	61,98	61,62	61,43	61,60																									
15	61,88	61,58	61,82	62,10	61,72	61,96	62,16	62,13	61,74	61,54	61,72																									
16	62,01	61,69	61,95	62,25	61,84	62,10	62,31	62,28	61,86	61,65	61,84																									
17	62,14	61,80	62,08	62,40	61,96	62,24	62,46	62,43	61,98	61,76	61,96																									
18	62,27	61,91	62,21	62,55	62,08	62,38	62,61	62,58	62,10	61,87	62,08																									
19	62,40	62,02	62,34	62,70	62,20	62,52	62,76	62,73	62,22	61,98	62,20																									
20	62,53	62,13	62,47	62,85	62,32	62,66	62,91	62,88	62,34	62,09	62,32																									
21	62,66	62,24	62,60	63,00	62,44	62,80	63,06	63,03	62,46	62,20	62,44																									
22	62,79	62,35	62,73	63,15	62,56	62,94	63,21	63,18	62,58	62,31	62,56																									
23	62,92	62,46	62,86	63,30	62,68	63,08	63,36	63,33	62,70	62,42	62,68																									
24	63,05	62,57	62,99	63,37	62,80	63,22	63,51	63,48	62,82	62,53	62,80																									
25	63,18	62,68	63,12	Калибрующие зубья 63,37	62,92	63,36	63,66	63,63	62,94	62,64	62,86																									
26	63,31	62,79	63,25		63,04	63,50	63,81	63,70	63,06	62,75	Калибрующие зубья 62,86																									
27	63,44	62,90	63,38		63,16	63,64	63,96	Калибрующие зубья 63,70	63,18	62,86																										
28	63,57	63,01	63,51		63,28	63,78	64,11		63,30	62,97																										
29	63,70	63,12	63,64	—	63,40	63,92	64,26		63,42	63,08																										
30	63,83	63,23	63,77		63,52	64,06	64,41		63,54	63,19	—																									

Продолжение табл. 2

Размеры, мм

Обозначение протяжки	2405-1184	2405-1185	2405-1767	2405-1186	2405-1187	2405-1768	2405-1188	2405-1189	2405-1769	2405-1191	2405-1192	2405-1771	2405-1193	2405-1194	2405-1772	2405-1195	2405-1196	2405-1773	2405-1197	2405-1198	2405-1774	2405-1199	2405-1201	2405-1775	2405-1202	2405-1203	2405-1776	2405-1204	2405-1205	2405-1777	2405-1206	2405-1207	2405-1778	2405-1208	2405-1209	2405-1779
Номинальная ширина шпоночного паза b	40												45												50											
Высота H_1 режущих, калибрующих зубьев номеров	31	63,96	63,34	63,90									63,64	64,20	64,56										63,66	63,24										
	32	64,09	63,45	64,03									63,76	64,34	64,71										63,78	Калибрующие зубья 63,24										
	33	64,22	63,56	64,16									63,88	64,48	64,86										63,90											
	34	64,35	63,67	64,29									64,00	64,62	64,94										64,02											
	35	64,48	63,78	64,42									64,12	64,76	Калибрующие зубья 64,94										64,14											
	36	64,61	63,89	64,55									64,24	64,90											64,26											
	37	64,74	64,00	64,60									64,36	64,94											64,38											
	38	64,87	64,11	Калибрующие зубья 64,60									64,48	Калибрующие зубья 64,94											64,50											
	39	65,00	64,22										64,60												64,62											
	40	65,13	64,33										64,72												64,74											
	41	65,26	64,44										64,84												64,86											
	42	65,39	64,55										64,96												64,98											
	43	65,52	64,60										65,08												65,10											
	44	65,65	Калибрующие зубья 64,60										65,20												65,17											
	45	65,78											65,32												Калибрующие зубья 65,17											
	46	65,91											65,44																							
	47	66,04											65,56																							
	48	66,17											65,68																							
	49	66,30											65,80																							
	50	66,36											65,92																							
	51	Калибрующие зубья 66,36											66,04																							
	52												66,16																							
	53												66,28																							
	54												66,40																							
	55												66,52																							
	56												66,64																							
	57												66,76																							
	58												66,88																							
	59												67,00																							
	60	—											67,06																							
	61												Калибрующие зубья 67,06																							
	62																																			
	63																																			
	64																																			

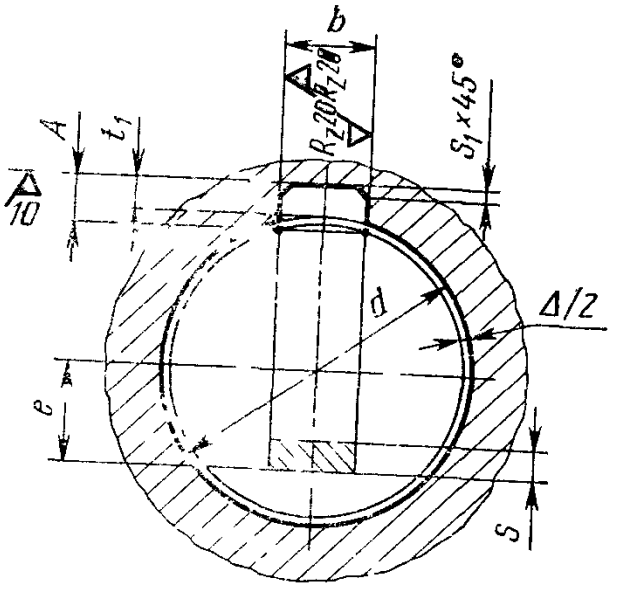

A — максимальный припуск на протягивание;
Δ — припуск на шлифование отверстия;
S — толщина подкладки

$$e = H + A - \left(\frac{d}{2} + t_{1\ \text{наиб.}} \right);$$

H — высота хвостовика по табл. 1

Черт. 2

Размеры, мм

Таблица 3

Обозначение протяжки	Ширина шпоночного паза *b*		t_1		S_1		*d*	*A*	Δ	Длина протягивания		Число проходов	Номер прохода	*S*	Усилие протягивания *P*, Н (кгс)
	Номин	Поле допуска	Номин	Пред. откл.	Не более	Не менее				Сталь и алюминиевые сплавы	Чугун, бронза, латунь				
2405-1051	6	Js9	2,8	+0,1	0,25	0,16	18—22	3,58	0,3	20—40	20—56	2	1	—	6370 (650)
													2	1,69	
2405-1052		D10											1	—	
													2	1,69	
2405-1701		P9											1	—	
													2	1,69	
2405-1053		Js9						3,63	0,4	38—62	38—90		1	—	9200 (940)
													2	1,74	
2405-1054		D10											1	—	
													2	1,74	
2405-1702		P9											1	—	
													2	1,74	
2405-1055		Js9								45—85	45—115	3	1	—	9690 (990)
													2	1,17	
2405-1056		D10											3	2,33	
													1	—	
2405-1703		P9											2	1,17	
													3	2,33	
2405-1057	8	Js9	3,3	+0,2	0,25	0,16	24—30	4,41	0,4	25—48	25—70	2	1	—	11080 (1130)
													2	2,12	
2405-1058		D10											1	—	
													2	2,12	
2405-1704		P9											1	—	
													2	2,12	
2405-1059		Js9								44—70	44—125		1	—	14610 (1490)
													2	2,12	
2405-1061		D10											1	—	
													2	2,12	
2405-1705		P9											1	—	
													2	2,12	

Продолжение табл. 3

Размеры, мм

Обозначение протяжки	Ширина шпоночного паза b		t_1		S_1		d	A	Δ	Длина протягивания		Число проходов	Номер прохода	S	Усилие протягивания P, Н (кгс)
	Номин	Поле допуска	Номин.	Пред. откл.	Не более	Не менее				Сталь и алюминиевые сплавы	Чугун, бронза, латунь				
2405-1062	8	Js9	3,3		0,25	0,16	24—30	4,41		51—100	51—125	2	1	—	14290 (1455)
													2	2,12	
2405-1063		D10											1	—	
													2	2,12	
2405-1706		P9											1	—	
													2	2,12	
2405-1064		Js9					32—38	4,52		25—48	25 –70	1	—	—	13820 (1410)
2405-1065		D10													
2405-1707		P9													
2405-1066		Js9	3,8				30—38	5,07							
2405-1067		D10													
2405-1708		P9													
2405-1068		Js9	3,3				32—38	4,52		44—78	44—125	2	1	—	16810 (1715)
													2	1,87	
			3,8				30—38	5,07					1	—	
													2	2,42	
2405-1069		D10	3,3				32—38	4,52					1	—	16810 (1715)
													2	1,87	
			3,8				30—38	5.07					1	—	
													2	2,42	
2405-1709	10	P9	3,3	+0,2			32—38	4,52	0,4				1	—	
													2	1,87	
			3,8				30—38	5.07					1	—	
													2	2,42	
2405-1071		Js9	3,3		0,40	0,25	32—38	4,52		57—115	57—160	2	1	—	22880 (2335)
													2	1,87	
			3,8				30—38	5.07					1	—	
													2	2,42	
2405-1072		D10	3,3				32—38	4,52					1	—	
													2	1,87	
			3,8				30—38	5.07					1	—	
													2	2,42	
2405-1711		P9	3,3				32—38	4,52					1	—	
													2	1,87	
			3,8				30—38	5.07					1	—	
													2	2,42	
2405-1073	12	Js9	3,3				40—44	4,64		25—50	25—72	1	—	—	16600 (1695)
2405-1074		D10													
2405-1712		P9													
2405-1075		Js9	4,4					5,74							
2405-1076		D10													
2405-1713		P9													

Продолжение табл. 3

Размеры, мм

Обозначение протяжки	Ширина шпоночного паза b		t_1		S_1		d	A	Δ	Длина протягивания		Число проходов	Номер прохода	S	Усилие протягивания P, Н (кгс)
	Номин.	Поле допуска	Номин.	Пред. откл.	Не более	Не менее				Сталь и алюминиевые сплавы	Чугун, бронза, латунь				
2405-1077	12	Js9	3,3	+0,2	0,40	0,25	40—44	4,64	0,4	44—78	44—98	1	—	—	20190 (2060)
2405-1078		D10													
2405-1714		P9													
2405-1079		Js9	4,4					5,74							
2405-1081		D10													
2405-1715		P9													
2405-1082		Js9	3,3					4,64		57—120	57—120	2	1	—	27520 (2805)
2405-1083		D10											2	2,72	
2405-1716		P9											1	—	
2405-1084		Js9	4,4					5,74					2	2,72	
2405-1085		D10											1	—	
2405-1717		P9											2	2,72	
2405-1086	14	Js9	3,8				45—50	5,34		28—48	28—95	1	—	—	17930 (1830)
2405-1087		D10													
2405-1718		P9													
2405-1088		Js9	4,9					6,44							
2405-1089		D10													
2405-1719		P9													
2405-1091		Js9	3,8					5,34		44—70	44—110				25560 (2605)
2405-1092		D10													
2405-1721		P9													
2405-1093		Js9	4,9					6,44							
2405-1094		D10													
2405-1722		P9													
2405-1095		Js9	3,8					5,34		51—95	51—110	2	1	—	
2405-1096		D10											2	3,09	
2405-1723		P9											1	—	
2405-1097		Js9	4,9					6,44					2	3,09	
2405-1098		D10											1	—	
2405-1724		P9											2	3,09	
2405-1099		Js9	3,8					5,34		57—130	57—144		1	—	34070 (3475)
			4,9					6,44					2	1,99	
2405-1101		D10	3,8					5,34					1	—	
			4,9					6,44					2	3,09	

Продолжение табл. 3

Размеры, мм

Обозначение протяжки	Ширина шпоночного паза b		t_1		S_1		d	A	Δ	Длина протягивания		Число проходов	Номер прохода	S	Усилие протягивания P, Н (кгс)
	Номин	Поле допуска	Номин.	Пред откл.	Не более	Не менее				Сталь и алюминиевые сплавы	Чугун, бронза, латунь				
2405-1725	14	P9	3,8				45—50	5,34	0,4	57—130	57—144	2	1	—	34070 (3475)
													2	1,99	
			4,9					6,44					1	—	
													2	3,09	
2405-1102		Js9	4,3					6,01		32—48	32—98	1	—	—	27970 (2850)
2405-1103		D10													
2405-1726		P9													
2405-1104		Js9	5,4					7,11							
2405-1105		D10													
2405-1727		P9													
2405-1106		Js9	4,3					6,01		44—70	44—125	2	1	—	29210 (2980)
2405-1107		D10											2	3,43	
2405-1728		P9											1	—	
2405-1108		Js9	5,4					7,11					2	3,43	
2405-1109		D10											1	—	
2405-1729		P9											2	3,43	
2405-1111	16	Js9	4,3	+0,2	0,40	0,25	53—58	6,01	0,5	57—120	57—160	2	1	—	36680 (3740)
			5,4					7,11					2	2,33	
2405-1112		D10	4,3					6,01					1	—	
			5,4					7,11					2	3,43	
2405-1731		P9	4,3					6,01					1	—	
			5,4					7,11					2	2,33	
2405-1113		Js9	4,3					6,01					1	—	
			5,4					7,11					2	3,43	
2405-1114		D10	4,3					6,01		65—180	65—180		1	—	38920 (3970)
			5,4					7,11					2	2,33	
2405-1732		P9	4,3					6,01					1	—	
			5,4					7,11					2	3,43	

Продолжение табл. 3

Размеры, мм

Обозначение протяжки	Ширина шпоночного паза b		t_1		S_1		d	A	Δ	Длина протягивания		Число проходов	Номер прохода	S	Усилие протягивания P, Н (кгс)
	Номин	Поле допуска	Номин.	Пред откл	Не более	Не менее				Сталь и алюминиевые сплавы	Чугун, бронза, латунь				
2405-1115	18	Js9	4,4	+0,2	0,40	0,25	60—65	6,25	0,5	38—60	38—125	1	—	—	29500 (3010)
2405-1116		D10													
2405-1733		P9													
2405-1117		Js9	6,4					8,25				2	1	—	
													2	3,97	
2405-1118		D10											1	—	
													2	3,97	
2405-1734		P9											1	—	
													2	3,97	
2405-1119		Js9	4,4					6,25		50—80	50—144	1	—	—	37930 (3865)
2405-1121		D10													
2405-1735		P9													
2405-1122		Js9	6,4					8,25				2	1	—	
													2	3,97	
2405-1123		D10											1	—	
													2	3,97	
2405-1736		P9											1	—	
													2	3,97	
2405-1124		Js9	4,4					6,25		57—125	57—195	2	1	—	43815 (4470)
													2	3,01	
			6,4					8,25				3	1	—	
													2	2,50	
													3	5,01	
2405-1125		D10	4,4					6,25				2	1	—	
													2	3,01	
			6,4					8,25				3	1	—	
													2	2,50	
													3	5,01	
2405-1737		P9	4,4					6,25				2	1	—	
													2	3,01	
			6,4					8,25				3	1	—	
													2	2,50	
													3	5,01	
2405-1126		Js9	4,4					6,25		77—180	77—260	2	1	—	47170 (4810)
													2	3,01	
			6,4					8,25				3	1	—	
													2	2,50	
													3	5,01	
2405-1127		D10	4,4					6,25				2	1	—	
													2	3,01	
			6,4					8,25				3	1	—	
													2	2,50	
													3	5,01	

Продолжение табл. 3

Размеры, мм

Обозначение протяжки	Ширина шпоночного паза b		t_1		S_1		d	A	Δ	Длина протягивания		Число проходов	Номер прохода	S	Усилие протягивания P, Н (кгс)
	Номин	Поле допуска	Номин.	Пред. откл.	Не более	Не менее				Сталь и алюминиевые сплавы	Чугун, бронза, латунь				
2405-1738	18	P9	4,4		0,40	0,25	60—65	6,25		77—180	77—260	2	1	—	47170 (4810)
													2	3,01	
			6,4					8,25				3	1	—	
													2	2,50	
													3	5,01	
2405-1128		Js9	4,9					6,90				1	—	—	
2405-1129		D10													
2405-1739		P9													
2405-1131		Js9	7,4					9,40		38—58	38—116	2	1	—	35120 (3580)
													2	4,58	
2405-1132		D10											1	—	
													2	4,58	
2405-1741		P9											1	—	
													2	4,58	
2405-1133		Js9	4,9					6,90					1	—	
													2	3,33	
			7,4					9,40				3	1	—	
													2	2,91	
													3	5,83	
2405-1134		D10	4,9	+0,2				6,90	0,5	50—95	50—160	2	1	—	42570 (4340)
													2	3,33	
			7,4					9,40				3	1	—	
													2	2,91	
													3	5,83	
2405-1742	20	P9	4,9		0,60	0,40	67—75	6,90				2	1	—	
													2	3,33	
			7,4					9,40				3	1	—	
													2	2,91	
													3	5,83	
2405-1135		Js9	4,9					6,90				2	1	—	
													2	3,33	
			7,4					9,40				3	1	—	
													2	2,91	
													3	5,83	
2405-1136		D10	4,9					6,90		63—144	63—190	2	1	—	52415 (5345)
													2	3,33	
			7,4					9,40				3	1	—	
													2	2,91	
													3	5,83	
2405-1743		P9	4,9					6,90				2	1	—	
													2	3,33	
			7,4					9,40				3	1	—	
													2	2,91	
													3	5,83	

Продолжение табл 3

Размеры, мм

Обозначение протяжки	Ширина шпоночного паза b		t_1		S_1		d	A	Δ	Длина протягивания		Число проходов	Номер прохода	S	Усилие протягивания P, Н (кгс)
	Номин	Поле допуска	Номин.	Пред откл.	Не более	Не менее				Сталь и алюминиевые сплавы	Чугун, бронза, латунь				
2405-1137	20	Js9	4,9	+0,2	0,60	0,40	67—75	6,90	0,5	83—200	83—230	2	1	—	59970 (6115)
													2	3,33	
			7,4					9,40				3	1	—	
													2	2,91	
													3	5,83	
2405-1138		D10	4,9					6,90				2	1	—	
													2	3,33	
			7,4					9,40				3	1	—	
													2	2,91	
													3	5,83	
2405-1744		P9	4,9					6,90				2	1	—	
													2	3,33	
			7,4					9,40				3	1	—	
													2	2,91	
													3	5,83	
2405-1139	22	Js9	5,4	+0,2			80—85	7,41		40—68	40—120	2	1	—	33460 (3410)
													2	3,57	
			8,4	+0,3				10,51				3	1	—	
													2	3,33	
													3	6,67	
2405-1141		D10	5,4	+0,2				7,41				2	1	—	
													2	3,57	
			8,4	+0,3				10,51				3	1	—	
													2	3,33	
													3	6,67	
2405-1745		P9	5,4	+0,2				7,41				2	1	—	
													2	3,57	
			8,4	+0,3				10,51				3	1	—	
													2	3,33	
													3	6,67	
2405-1142		Js9	5,4	+0,2				7,46	0,6	56—108	56—160	2	1	—	50480 (5145)
													2	3,62	
			8,4	+0,3				10,56				3	1	—	
													2	3,36	
													3	6,72	
2405-1143		D10	5,4	+0,2				7,46				2	1	—	
													2	3,62	
			8,4	+0,3				10,56				3	1	—	
													2	3,36	
													3	6,72	
2405-1746		P9	5,4	+0,2				7,46				2	1	—	
													2	3,62	
			8,4	+0,3				10,56				3	1	—	
													2	3,36	
													3	6,72	

Продолжение табл. 3

Размеры, мм

Обозначение протяжки	Ширина шпоночного паза b		t_1		S_1		d	A	Δ	Длина протягивания		Число проходов	Номер прохода	S	Усилие протягивания P, Н (кгс)
	Номин	Поле допуска	Номин.	Пред откл	Не более	Не менее				Сталь и алюминиевые сплавы	Чугун, бронза, латунь				
2405-1144	22	Js9	5,4	+0,2	0,60	0,40	80—85	7,46	0,6	75—152	75—190	2	1	—	54110 (5515)
													2	3,62	
			8,4	+0,3				10,56				3	1	—	
													2	3,36	
													3	6,72	
2405-1145		D10	5,4	+0,2				7,46				2	1	—	
													2	3,62	
			8,4	+0,3				10,56				3	1	—	
													2	3,36	
													3	6,72	
2405-1747		P9	5,4	+0,2				7,46				2	1	—	
													2	3,62	
			8,4	+0,3				10,56				3	1	—	
													2	3,36	
													3	6,72	
2405-1146		Js9	5,4	+0,2				7,46				2	1	—	
													2	3,62	
			8,4	+0,3				10,56				3	1	—	
													2	3,36	
													3	3,72	
2405-1147		D10	5,4	+0,2				7,46		83—200	83—250	2	1	—	65970 (6725)
													2	3,62	
			8,4	+0,3				10,56				3	1	—	
													2	3,36	
													3	6,72	
2405-1748		P9	5,4	+0,2				7,46				2	1	—	
													2	3,62	
			8,4	+0,3				10,56				3	1	—	
													2	3,36	
													3	6,72	
2405-1148	25	Js9	5,4	+0,2			90—95	7,64	0,5	42—78	42—125	2	1	—	42090 (4290)
													2	3,56	
			9,4	+0,3				11,74				3	1	—	
													2	3,83	
													3	7,66	
2405-1149		D10	5,4	+0,2				7,64				2	1	—	
													2	3,56	
			9,4	+0,3				11,74				3	1	—	
													2	3,83	
													3	7,66	
2405-1749		P9	5,4	+0,2				7,64				2	1	—	
													2	3,56	
			9,4	+0,3				11,74				3	1	—	
													2	3,83	
													3	7,66	

Продолжение табл 3

Размеры, мм

Обозначение протяжки	Ширина шпоночного паза b		t_1		S_1		d	A	Δ	Длина протягивания		Число проходов	Номер прохода	S	Усилие протягивания P, Н (кгс)
	Номин.	Поле допуска	Номин.	Пред. откл.	Не более	Не менее				Сталь и алюминиевые сплавы	Чугун, бронза, латунь				
2405-1151	25	Js9	5,4	+0,2	0,60	0,40	90—95	7,69	0,6	56—120	56—150	2	1	—	53220 (5425)
													2	3,61	
			9,4	+0,3				11,79				3	1	—	
													2	3,85	
													3	7,71	
2405-1152		D10	5,4	+0,2				7,69				2	1	—	
													2	3,61	
			9,4	+0,3				11,79				3	1	—	
													2	3,85	
													3	7,71	
2405-1751		P9	5,4	+0,2				7,69				2	1	—	
													2	3,61	
			9,4	+0,3				11,79				3	1	—	
													2	3,85	
													3	7,71	
2405-1153		Js9	5,4	+0,2				7,69		75—160	75—180	2	1	—	61440 (6265)
													2	3,61	
			9,4	+0,3				11,79				3	1	—	
													2	3,85	
													3	7,71	
2405-1154		D10	5,4	+0,2				7,69				2	1	—	
													2	3,61	
			9,4	+0,3				11,79				3	1	—	
													2	3,85	
													3	7,71	
2405-1752		P9	5,4	+0,2				7,69				2	1	—	
													2	3,61	
			9,4	+0,3				11,79				3	1	—	
													2	3,85	
													3	7,71	
2405-1155		Js9	5,4	+0,2				7,69		83—200	83—280	2	1	—	74950 (7640)
													2	3,61	
			9,4	+0,3				11,79				3	1	—	
													2	3,85	
													3	7,71	
2405-1156		D10	5,4	+0,2				7,69				2	1	—	
													2	3,61	
			9,4	+0,3				11,79				3	1	—	
													2	3,85	
													3	7,71	
2405-1753		P9	5,4	+0,2				7,69				2	1	—	
													2	3,61	
			9,4	+0,3				11,79				3	1	—	
													2	3,85	
													3	7,71	

Продолжение табл 3

Размеры, мм

Обозначение протяжки	Ширина шпоночного паза b		t_1		S_1		d	A	▲	Длина протягивания		Число проходов	Номер прохода	S	Усилие протягивания P, Н (кгс)
	Номин	Поле допуска	Номин	Пред откл	Не более	Не менее				Сталь и алюминиевые сплавы	Чугун, бронза, латунь				
2405-1157		Js9	6,4	+0,2				8,87				2	1	—	
													2	4,26	
			10,4	+0,3				12,97				3	1	—	
													2	4,18	
													3	8,36	
2405-1158		D10	6,4	+0,2				8,87				2	1	—	
													2	4,26	
			10,4	+0,3				12,97	0,5	42—78	42—105	3	1	—	47140 (4805)
													2	4,18	
													3	8,36	
2405 1754		P9	6,4	+0,2				8,87				2	1	—	
													2	4,26	
			10,4	+0,3				12,97				3	1	—	
													2	4,18	
													3	8,36	
2405-1159		Js9	6,4	+0,2				8,92				2	1	—	
													2	4,31	
			10,4	+0,3				13,02				3	1	—	
													2	4,20	
													3	8,41	
2405-1161	28	D10	6,4	+0,2	0,60	0,40	100—110	8,92				2	1	—	
													2	4,31	
			10,4	+0,3				13,02		56—125	56—140	3	1	—	68130 (6945)
													2	4,20	
													3	8,41	
2405-1755		P9	6,4	+0,2				8,92				2	1	—	
													2	4,31	
			10,4	+0,3				13,02				3	1	—	
													2	4,20	
									0,6				3	8,41	
2405-1162		Js9	6,4	+0,2				8,92				2	1	—	
													2	4,31	
			10,4	+0,3				13,02				3	1	—	
													2	4,20	
													3	8,41	
2405 1163		D10	6,4	+0,2				8,92				2	1	—	
													2	4,31	
			10,4	+0,3				13,02		75—160	75—160	3	1	—	73400 (7485)
													2	4,20	
													3	8,41	
2405-1756		P9	6,4	+0,2				8,92				2	1	—	
													2	4,31	
			10,4	+0,3				13,02				3	1	—	
													2	4,20	
													3	8,41	

Продолжение табл 3

Размеры, мм

Обозначение протяжки	Ширина шпоночного паза b		t_1		S_1		d	A	Δ	Длина протягивания		Число проходов	Номер прохода	S	Усилие протягивания P, Н (кгс)
	Номин	Поле допуска	Номин	Пред откл	Не более	Не менее				Сталь и алюминиевые сплавы	Чугун, бронза, латунь				
2405-1164	28	Js9	6,4	+0,2	0,60	0,40	100—110	8,92	9,6	83—200	83—280	3	1	—	83930 (8555)
													2	2,74	
													3	5,48	
			10,4	+0,3				13,02				4	1	—	
													2	3,19	
													3	6,38	
													4	9,58	
2405-1165		D10	6,4	+0,2				8,92				3	1	—	
													2	2,74	
													3	5,48	
			10,4	+0,3				13,02				4	1	—	
													2	3,19	
													3	6,38	
													4	9,58	
2405-1757		P9	6,4	+0,2				8,92				3	1	—	
													2	2,74	
													3	5,48	
			10,4	+0,3				13,02				4	1	—	
													2	3,19	
													3	6,38	
													4	9,58	
2405-1166	32	Js9	7,4	+0,2			120—130	10,10		48—87	48—115	2	1	—	62910 (6415)
													2	4,90	
			11,4	+0,3				14,20				3	1	—	
													2	4,50	
													3	9,00	
2405-1167		D10	7,4	+0,2				10,10				2	1	—	
													2	4,90	
			11,4	+0,3				14,20				3	1	—	
													2	4,50	
													3	9,00	
2405-1758		P9	7,4	+0,2				10,10				2	1	—	
													2	4,90	
			11,4	+0,3				14,20				3	1	—	
													2	4,50	
													3	9,00	
2405-1168		Js9	7,4	+0,2				10,10		62—130	62—220	2	1	—	78660 (8020)
													2	4,90	
			11,4	+0,3				14,20				3	1	—	
													2	4,50	
													3	9,00	

Продолжение табл 3

Размеры, мм

Обозначение протяжки	Ширина шпоночного паза b		t_1		S_1		d	A	Δ	Длина протягивания		Число проходов	Номер прохода	S	Усилие протягивания P, Н (кгс)
	Номин	Поле допуска	Номин.	Пред. откл.	Не более	Не менее				Сталь и алюминиевые сплавы	Чугун, бронза, латунь				
2405-1169	32	D10	7,4	+0,2	0,60	0,40	120—130	10,10	0,6	62—130	62—220	2	1	—	78660 (8020)
													2	4,90	
			11,4	+0,3				14,20				3	1	—	
													2	4,50	
													3	9,00	
2405-1759		P9	7,4	+0,2				10,10				2	1	—	
													2	4,90	
			11,4	+0,3				14,20				3	1	—	
													2	4,50	
													3	9,00	
2405-1171		Js9	7,4	+0,2				10,10				3	1	—	
													2	3,18	
													3	6,37	
			11,4	+0,3				14,20				4	1	—	
													2	3,49	
													3	6,98	
													4	10,47	
2405-1172		D10	7,4	+0,2				10,10		75—170	75—270	3	1	—	83890 (8555)
													2	3,18	
													3	6,37	
			11,4	+0,3				14,20				4	1	—	
													2	3,49	
													3	6,98	
													4	10,47	
2405-1761		P9	7,4	+0,2				10,10				3	1	—	
													2	3,18	
													3	6,37	
			11,4	+0,3				14,20				4	1	—	
													2	3,49	
													3	6,98	
													4	10,47	
2405-1173		Js9	7,4	+0,2				10,10				3	1	—	
													2	3,18	
													3	6,37	
			11,4	+0,3				14,20				4	1	—	
													2	3,49	
													3	6,98	
										83—210	83—280		4	10,47	107940 (11005)
2405-1174		D10	7,4	+0,2				10,10				3	1	—	
													2	3,18	
													3	6,37	
			11,4	+0,3				14,20				4	1	—	
													2	3,49	
													3	6,98	
													4	10,47	

Продолжение табл. 3

Размеры, мм

Обозначение протяжки	Ширина шпоночного паза b		t_1		S_1		d	A	Δ	Длина протягивания		Число проходов	Номер прохода	S	Усилие протягивания P, Н (кгс)
	Номин.	Поле допуска	Номин.	Пред. откл.	Не более	Не менее				Сталь и алюминиевые сплавы	Чугун, бронза, латунь				
2405-1762	32	P9	7,4	+0,2	0,60	0,40	120—130	10,10		83—210	83—280	3	1	—	107940 (11005)
													2	3,18	
													3	6,37	
			11,4	+0,3				14,20				4	1	—	
													2	3,49	
													3	6,98	
													4	10,47	
2405-1175		Js9	8,4					11,37				2	1	—	
													2	5,61	
			12,4					15,37				3	1	—	
													2	4,80	
													3	9,61	
2405-1176		D10	8,4					11,37		55—100	55—160	2	1	—	75850 (7735)
													2	5,61	
			12,4					15,37				3	1	—	
													2	4,80	
													3	9,61	
2405-1763		P9	8,4					11,37				2	1	—	
													2	5,61	
			12,4					15,37				3	1	—	
													2	4,80	
													3	9,61	
2405-1177	36	Js9	8,4	+0,3	1,00	0,70	140—150	11,37	0,6			3	1	—	
													2	3,66	
													3	7,32	
			12,4					15,37				4	1	—	
													2	3,77	
													3	7,54	
													4	11,32	
2405-1178		D10	8,4					11,37		62—144	62—210	3	1	—	94380 (9620)
													2	3,66	
													3	7,32	
			12,4					15,37				4	1	—	
													2	3,77	
													3	7,54	
													4	11,32	
2405-1764		P9	8,4					11,37				3	1	—	
													2	3,66	
													3	7,32	
			12,4					15,37				4	1	—	
													2	3,77	
													3	7,54	
													4	11,32	

Продолжение табл. 3

Размеры, мм

Обозначение протяжки	Ширина шпоночного паза b		t_1		S_1		d	A	Δ	Длина протягивания		Число проходов	Номер прохода	S	Усилие протягивания P Н (кгс)
	Номин	Поле допуска	Номин.	Пред откл.	Не более	Не менее				Сталь и алюминиевые сплавы	Чугун, бронза, латунь				
2405-1179	36	Js9	8,4	+0,3	1,00	0,70	140—150	11,37	0,6	83—200	83—220	3	1	—	114700 (11695)
													2	3,66	
													3	7,32	
			12,4					15,37				4	1	—	
													2	3,77	
													3	7,54	
													4	11,32	
2405-1181		D10	8,4					11,37				3	1	—	
													2	3,66	
													3	7,32	
			12,4					15,37				4	1	—	
													2	3,77	
													3	7,54	
													4	11,32	
2405-1765		P9	8,4					11,37				3	1	—	
													2	3,66	
													3	7,32	
			12,4					15,37				4	1	—	
													2	3,77	
													3	7,54	
													4	11,32	
2405-1182		Js9	8,4					11,37				4	1	—	
													2	2,71	
													3	5,41	
													4	8,12	
			12,4					15,37				5	1	—	
													2	3,03	
													3	6,06	
													4	9,09	
													5	12,12	
2405-1183		D10	8,4					11,37		83—250	83—275	4	1	—	117820 (12010)
													2	2,71	
													3	5,41	
													4	8,12	
			12,4					15,37				5	1	—	
													2	3,03	
													3	6,06	
													4	9,09	
													5	12,12	
2405-1766		P9	8,4					11,37				4	1	—	
													2	2,71	
													3	5,41	
													4	8,12	

Продолжение табл. 3

Размеры, мм

Обозначение протяжки	Ширина шпоночного паза b		t_1		S_1		d	A	Δ	Длина протягивания		Число проходов	Номер прохода	S	Усилие протягивания P, Н (кгс)
	Номин.	Поле допуска	Номин.	Пред. откл.	Не более	Не менее				Сталь и алюминиевые сплавы	Чугун, бронза, латунь				
2405-1766	36	P9	12,4				140—150	15,37		83—250	83—275	5	1	—	117820 (12010)
													2	3,03	
													3	6,06	
													4	9,09	
													5	12,12	
2405-1184	40	Js9	9,4					12,56		65—95	65—144	2	1	—	89930 (9170)
													2	6,20	
			14,4					17,56				3	1	—	
													2	5,60	
													3	11,20	
2405-1185		D10	9,4					12,56				2	1	—	
													2	6,20	
			14,4					17,56				3	1	—	
													2	5,60	
													3	11,20	
2405-1767		P9	9,4					12,56				2	1	—	
													2	6,20	
			14,4					17,56				3	1	—	
													2	5,60	
													3	11,20	
2405-1186		Js9	9,4	+0,3	1,00	0,70		12,56	0,6			3	1	—	
													2	3,98	
													3	7,96	
			14,4				160—170	17,56				4	1	—	
													2	4,32	
													3	8,64	
													4	12,96	
2405-1187		D10	9,4					12,56		62—144	62—180	3	1	—	104920 (10695)
													2	3,98	
													3	7,96	
			14,4					17,56				4	1	—	
													2	4,32	
													3	8,64	
													4	12,96	
2405-1768		P9	9,4					12,56				3	1	—	
													2	3,98	
													3	7,96	
			14,4					17,56				4	1	—	
													2	4,32	
													3	8,64	
													4	12,96	

Продолжение табл. 3

Размеры, мм

Обозначение протяжки	Ширина шпоночного паза b		t_1		S_1		d	A	Δ	Длина протягивания		Число проходов	Номер прохода	S	Усилие протягивания P, Н (кгс)
	Номин.	Поле допуска	Номин	Пред откл	Не более	Не менее				Сталь и алюминиевые сплавы	Чугун, бронза, латунь				
2405-1188	40	Js9	9,4	+0,3	1,00	0,70	160—170	12,56	0,6	81—200	81—225	3	1	—	119940 (12225)
													2	3,98	
													3	7,96	
			14,4					17,56				4	1	—	
													2	4,32	
													3	8,64	
													4	12,96	
2405-1189		D10	9,4					12,56				3	1	—	
													2	3,98	
													3	7,96	
			14,4					17,56				4	1	—	
													2	4,32	
													3	8,64	
													4	12,96	
2405-1769		P9	9,4					12,56				3	1	—	
													2	3,98	
													3	7,96	
			14,4					17,56				4	1	—	
													2	4,32	
													3	8,64	
													4	12,96	
2405-1191		Js9	9,4					12,56		101—260	101—260	4	1	—	151860 (15480)
													2	3,07	
													3	6,13	
			14,4					17,56				6	4	9,19	
													1	—	
													2	2,84	
													3	5,67	
													4	8,51	
													5	11,35	
													6	14,19	
2405-1192		D10	9,4					12,56				4	1	—	
													2	3,07	
													3	6,13	
			14,4					17,56				6	4	9,19	
													1	—	
													2	2,84	
													3	5,67	
													4	8,51	
													5	11,35	
													6	14,19	

Продолжение табл. 3

Размеры, мм

Обозначение протяжки	Ширина шпоночного паза b		t_1		S_1		d	A	Δ	Длина протягивания		Число проходов	Номер прохода	S	Усилие протягивания P, Н (кгс)
	Номин.	Поле допуска	Номин.	Пред. откл.	Не более	Не менее				Сталь и алюминиевые сплавы	Чугун, бронза, латунь				
2405-1771	40	P9	9,4	+0,3	1,00	0,70	160—170	12,56	0,6	101—260	101—260	4	1	—	151860 (15480)
													2	3,07	
													3	6,13	
													4	9,19	
			14,4					17,56				6	1	—	
													2	2,84	
													3	5,67	
													4	8,51	
													5	11,35	
													6	14,19	
2405-1193	45	Js9	10,4				180—200	13,93	0,7	65—100	65—130	2	1	—	94920 (9675)
													2	6,87	
			15,4					18,93				3	1	—	
													2	5,93	
													3	11,87	
2405-1194		D10	10,4					13,93				2	1	—	
													2	6,87	
			15,4					18,93				3	1	—	
													2	5,93	
													3	11,87	
2405-1772		P9	10,4					13,93				2	1	—	
													2	6,87	
			15,4					18,93				3	1	—	
													2	5,93	
													3	11,87	
2405-1195		Js9	10,4					13,93		74—140	74—160	3	1	—	107840 (10975)
													2	4,49	
													3	8,99	
			15,4					18,93				4	1	—	
													2	4,66	
													3	9,32	
													4	13,99	
2405-1196		D10	10,4					13,93				3	1	—	
													2	4,49	
													3	8,99	
			15,4					18,93				4	1	—	
													2	4,66	
													3	9,32	
													4	13,99	
2405-1773		P9	10,4					13,93				3	1	—	
													2	4,49	
													3	8,99	

Продолжение табл. 3

Размеры, мм

Обозначение протяжки	Ширина шпоночного паза b		t_1		S_1		d	A	Δ	Длина протягивания		Число проходов	Номер прохода	S	Усилие протягивания P, Н (кгс)
	Номин	Поле допуска	Номин	Пред откл	Не более	Не менее				Сталь и алюминиевые сплавы	Чугун, бронза, латунь				
2405-1773	45	P9	15,4	+0,3	1,00	0,70	180—200	18,93	0,7	74—140	74—160	4	1	—	107640 (10975)
													2	4,66	
													3	9,32	
													4	13,99	
2405-1197		Js9	10,4					13,93				3	1	—	
													2	4,49	
													3	8,99	
			15,4					18,93				4	1	—	
													2	4,66	
													3	9,32	
													4	13,99	
2405-1198		D10	10,4					13,93		81—200	81—200	3	1	—	151860 (15480)
													2	4,49	
													3	8,99	
			15,4					18,93				4	1	—	
													2	4,66	
													3	9,32	
													4	13,99	
2405-1774		P9	10,4					13,93				3	1	—	
													2	4,49	
													3	8,99	
			15,4					18,93				4	1	—	
													2	4,66	
													3	9,32	
													4	13,99	
2405-1199		Js9	10,4					13,93		101—260	101—340	4	1	—	170840 (17415)
													2	3,41	
													3	6,82	
													4	10,23	
			15,4					18,93				6	1	—	
													2	3,04	
													3	6,09	
													4	9,13	
													5	12,18	
													6	15,23	
2405-1201		D10	10,4					13,93				4	1	—	
													2	3,41	
													3	6,82	
													4	10,23	
			15,4					18,93				6	1	—	
													2	3,04	
													3	6,09	
													4	9,13	
													5	12,18	
													6	15,23	

Продолжение табл. 3

Размеры, мм

Обозначение протяжки	Ширина шпоночного паза b		t_1		S_1		d	A	Δ	Длина протягивания		Число проходов	Номер прохода	S	Усилие протягивания P, Н (кгс)
	Номин	Поле допуска	Номин.	Пред. откл.	Не более	Не менее				Сталь и алюминиевые сплавы	Чугун, бронза, латунь				
2405-1775	45	P9	10,4				180—200	13,93		101—260	101—340	4	1	—	170840 (17415)
													2	3,41	
													3	6,82	
													4	10,23	
			15,4					18,93				6	1	—	
													2	3,04	
													3	6,09	
													4	9,13	
													5	12,18	
													6	15,23	
2405-1202		Js9	11,4					15,09				3	1	—	
													2	4,96	
													3	9,92	
			17,4					21,09				5	1	—	
													2	3,98	
													3	7,96	
													4	11,94	
													5	15,92	
2405-1203		D10	11,4	+0,3	1,00	0,70		15,09	0,7	65—100	65—130	3	1	—	105360 (10740)
													2	4,96	
													3	9,92	
			17,4					21,09				5	1	—	
													2	3,98	
													3	7,96	
													4	11,94	
													5	15,92	
2405-1776	50	P9	11,4				210—230	15,09				3	1	—	
													2	4,96	
													3	9,92	
			17,4					21,09				5	1	—	
													2	3,98	
													3	7,96	
													4	11,94	
													5	15,92	
2405-1204		Js9	11,4					15,09		62—144	62—144	3	1	—	140480 (14320)
													2	4,96	
													3	9,92	
			17,4					21,09				5	1	—	
													2	3,98	
													3	7,96	
													4	11,94	
													5	15,92	

Продолжение табл. 3

Размеры, мм

Обозначение протяжки	Ширина шпоночного паза b		t_1		S_1		d	A	Δ	Длина протягивания		Число проходов	Номер прохода	S	Усилие протягивания P, Н (кгс)
	Номин	Поле допуска	Номин.	Пред. откл.	Не более	Не менее				Сталь и алюминиевые сплавы	Чугун, бронза, латунь				
2405-1205	50	D10	11,4	+0,3	1,00	0,70	210—230	15,09	0,7	62—144	62—144	3	1	—	140430 (14320)
													2	4,96	
													3	9,92	
			17,4					21,09				5	1	—	
													2	3,98	
													3	7,96	
													4	11,94	
													5	15,92	
2405 1777		P9	11,4					15,09				3	1	—	
													2	4,96	
													3	9,92	
			17,4					21,09				5	1	—	
													2	3,98	
													3	7,96	
													4	11,94	
													5	15,92	
2405-1206	50	Js9	11,4	+0,3	1,00	0,70	210—230	15,09	0,7	81—200	81—200	5	1	—	131060 (13360)
													2	2,96	
													3	5,94	
													4	8,92	
													5	11,85	
			17,4					21,09				7	1	—	
													2	2,97	
													3	5,94	
													4	8,91	
													5	11,89	
													6	14,86	
													7	17.85	
2405 1207		D10	11,4					15,09				5	1	—	
													2	2,96	
													3	5,94	
													4	8,92	
													5	11,85	
			17,4					21,09				7	1	—	
													2	2,97	
													3	5,94	
													4	8,91	
													5	11,89	
													6	14,86	
													7	17,85	

Продолжение табл. 3

Размеры, мм

Обозначение протяжки	Ширина шпоночного паза b		t_1		S_1		d	A	Δ	Длина протягивания		Число проходов	Номер прохода	S	Усилие протягивания P, Н (кгс)
	Номин.	Поле допуска	Номин.	Пред откл.	Не более	Не менее				Сталь и алюминиевые сплавы	Чугун, бронза, латунь				
2405-1778		P9	11,4					15,09		81—200	81—280	5	1	—	131060 (13360)
													2	2,96	
													3	5,94	
													4	8,92	
													5	11,85	
			17,4					21,09				7	1	—	
													2	2,97	
													3	5,94	
													4	8,91	
													5	11,89	
													6	14,86	
													7	17,85	
2405-1208	50	Js9	11,4	+0,3	1,00	0,70	210—230	15,09	0,7	101—260	101—340	6	1	—	158780 (16185)
													2	2,44	
													3	4,88	
													4	7,33	
													5	9,78	
													6	12,23	
			17,4					21,09				8	1	—	
													2	2,60	
													3	5,20	
													4	7,80	
													5	10,41	
													6	13,01	
													7	15,61	
													8	18,23	
2405-1209		D10	11,4					15,09				6	1	—	
													2	2,44	
													3	4,88	
													4	7,33	
													5	9,78	
													6	12,23	
			17,4					21,09				8	1	—	
													2	2,60	
													3	5,20	
													4	7,80	
													5	10,41	
													6	13,01	
													7	15,61	
													8	18,23	

Продолжение табл. 3

Размеры, мм

Обозначение протяжки	Ширина шпоночного паза b		t_1		S_1		d	A	Δ	Длина протягивания		Число проходов	Номер прохода	S	Усилие протягивания P, Н (кгс)
	Номин.	Поле допуска	Номин.	Пред. откл.	Не более	Не менее				Сталь и алюминиевые сплавы	Чугун, бронза, латунь				
2405-1779	50	P9	11,4	+0,3	1,00	0,70	210—230	15,09	0,7	101—260	101—340	6	1	—	158780 (16185)
													2	2,44	
													3	4,88	
													4	7,33	
													5	9,78	
													6	12,23	
			17,4					21,09				8	1	—	
													2	2,60	
													3	5,20	
													4	7,80	
													5	10,41	
													6	13,01	
													7	15,61	
													8	18,23	

ПРИЛОЖЕНИЕ 1
Рекомендуемое

ФОРМА И РАЗМЕРЫ ПРОФИЛЯ ЗУБЬЕВ

Форма 1. Профиль с удлиненной стружечной канавкой (У)

Форма 2

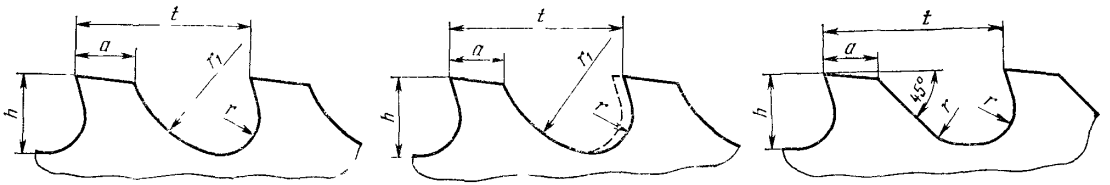

Таблица 4

Размеры, мм

Номер профиля	t	h	a	r	r_1	Активная площадь F мм²
1	4,5	2,0	1,5	1,0	3	3,1
1У			1,2			
	5,0		1,7			
2	6,0	2,5	2,0	1,3	4	4,9
3	7,0	3,0	2,2	1,5	5	7,1
4	8,0	2,7	3,0			5,7
5	9,0	4,0		2,0	6	12,6
5У			2,5			
6	10,0	3,5	3,0			9,6
7		4,5	2,5	2,3	7	15,9
8	12,0	5,0	4,0	2,5	8	19,6
8У	14,0					
9		6,0		3,0	10	28,3
10	16,0	7,0	5,0	3,5	11	38,5
10У			4,5			
11	18,0	8,0	6,0	4,0	12	50,3
11У			5,0			
12	20,0	9,0	5,5	4,5	14	63,6
13	24,0	10,0	7,0	5,0	16	78,5
14	26,0	12,0	6,5	6,0	18	113,1
15	32,0	14,0	9,0	7,0	22	153,9

Примечание. Форма 1 зубьев является предпочтительной.

ПРИЛОЖЕНИЕ 2
Рекомендуемое

РАЗМЕРЫ И РАСПОЛОЖЕНИЕ СТРУЖКОРАЗДЕЛИТЕЛЬНЫХ КАНАВОК И ФАСОК

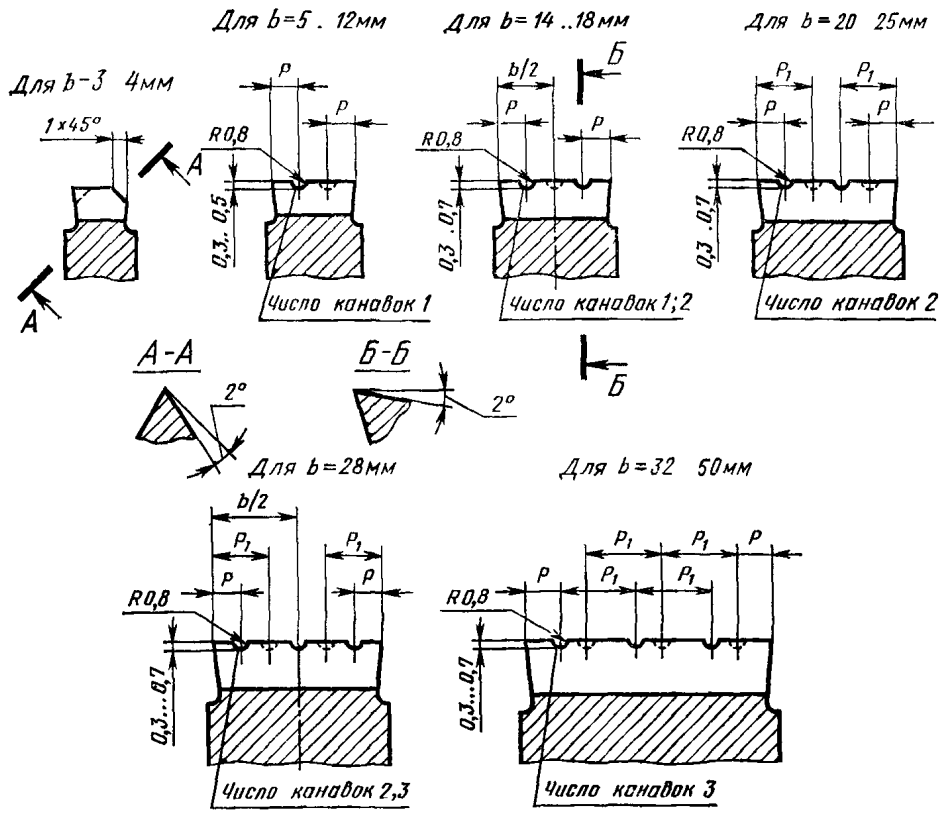

Таблица 5

мм

Номинальная ширина шпоночного паза b	P	P_1	Номинальная ширина шпоночного паза b	P	P_1
5	1,5	—	20	4,0	8
			22		
6			25	5,0	10
8	2,0		28	4,0	9
10	3,0		32	5,0	
12	4,0		36		10
14	3,0		40	6,0	12
16	4,0		45	6,5	13
18			50	8,0	14

Примечание. Стружкоразделительные канавки и фаски делать только на режущих зубьях в шахматном порядке.

ИНФОРМАЦИОННЫЕ ДАННЫЕ

1. РАЗРАБОТАН И ВНЕСЕН Министерством станкостроительной и инструментальной промышленности СССР

   РАЗРАБОТЧИКИ:

   Л. В. Барон, А. Г. Ильвер, Г. Н. Осипова, И. Н. Зазулина

2. УТВЕРЖДЕН И ВВЕДЕН В ДЕЙСТВИЕ Постановлением Государственного комитета СССР по управлению качеством продукции и стандартам от 01.02.1990 № 135

3. ВЗАМЕН ГОСТ 18217—80

4. ССЫЛОЧНЫЕ НОРМАТИВНО-ТЕХНИЧЕСКИЕ ДОКУМЕНТЫ

Обозначение НТД, на который дана ссылка	Номер пункта
ГОСТ 4043—70	5
ГОСТ 10748—79	Вводная часть
ГОСТ 16491—80	12
ГОСТ 18220—90	13
ГОСТ 20365—74	3
ГОСТ 23360—78	Вводная часть
ГОСТ 24071—80	Вводная часть

gost.e-ecolog.ru