УДК 621.9.025-229.312 : 006.354

Группа Г27
6555-0150

ГОСУДАРСТВЕННЫЙ СТАНДАРТ СОЮЗА ССР

ДЕРЖАВКИ ДЛЯ КОСОГО КРЕПЛЕНИЯ РЕЗЦОВ И ЗАЖИМНЫХ ВТУЛОК К ТОКАРНО-РЕВОЛЬВЕРНЫМ СТАНКАМ

Конструкция и размеры

Arbors for the skew fixing of cutters and clamping bushing for turret lathes. Design and dimensions

ГОСТ 18075—72*

Взамен МН 1043—60

Постановлением Государственного комитета стандартов Совета Министров СССР от 28 июля 1972 г. № 1520 срок введения установлен

с 01.07 1973 г.

Несоблюдение стандарта преследуется по закону

Стандарт соответствует рекомендации СЭВ по стандартизации РС 2308—69 и РС 2928—71.

1. КОНСТРУКЦИЯ И РАЗМЕРЫ ДЕРЖАВОК

1.1. Конструкция и размеры державок должны соответствовать указанным на черт. 1 и в табл. 1.

Издание официальное ★ **Перепечатка воспрещена**

** Переиздание июнь 1981 г. с Изменением № 1, утвержденным в марте 1981 г. (ИУС № 5 1981 г.).*

gost.e-ecolog.ru

Исполнение 1

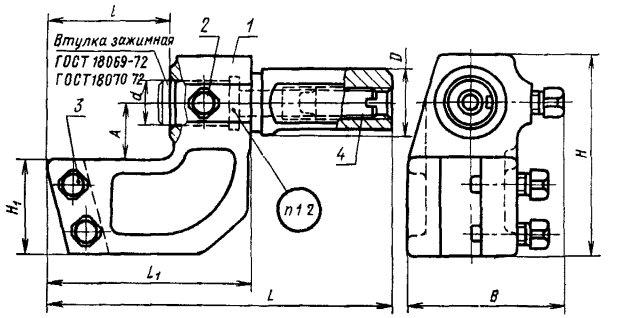

Вариант исполнения Исполнение 2

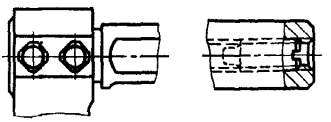

Размеры для справок.

Черт. 1

Размеры

Обозначение державок	Применяемость	Исполнение	D	d	A	l	L	B ≈	H	L_1	H_1	Сечение резца ($B \times H$)
6555-0151		2	20	15	18	40	95	50	63	65	30	10×10
6555-0152						60	125			85		
6555-0153						80	155			105		
6555-0154		1				40	115			65		
6555-0155						60	135			85		
6555-0156						80	155			105		
6555-0157			25	18	25	40	120	56	80	70	40	12×12
6555-0158						60	140			90		
6555-0159		2	32	25	30	50	135	72	105	85	50	16×16
6555-0160						80	165			115		
6555-0161		1				50	135			85		
6555-0162						80	165			115		
6555-0163		2	38*			65	170			107		
6555-0164		1										
6555-0165		2	40	32	35	75	200	78	115	137		
6555-0166		1				125	250			187		
6555-0167		2				75	200			137		
6555-0168						125	250			187		
6555-0169		1				60	200			120		
6555-0170						100	240			160		
6555-0171		2	45*		45	75	215	91	135	135	60	20×20
6555-0172						100	240			160		
6555-0173		1				60	200			120		
6555-0174						75	215			135		
6555-0175						100	240			160		
6555-0176												
6555-0177												

Таблица 1

В мм

Масса, кг ≈	Дет. 1. Корпус. Кол. 1	Дет. 2. Винт ГОСТ 1482—75	Дет. 2. Кол.	Дет. 3. Винт ГОСТ 1482—75 Кол. 2	Дет. 4 Винт. Кол. 1	
	Обозначение					
0,682	6555-0151/001	M8×16.88.05	1	M8×20.88.05	M8×20.88.05	ГОСТ 1478—75
0,836	6555-0152/001				M8×25.88.05	
0,981	6555-0153/001					
0,730	6555-0154/001				M8×30.88.05	
0,855	6555-0155/001					
0,981	6555-0156/001					
1,200	6555-0157/001			M10×20.88.05	M10×30.88.05	
1,422	6555-0158/001					
2,180	6555-0159/001	M10×20.88.05		M12×30.88.05	M12×30.88.05	
2,860	6555-0160/001					
2,180	6555-0161/001					
2,870	6555-0162/001					
3,033	6555-0163/001					
3,033	6555-0164/001					
2,927	6555-0165/001					
2,927	6555-0166/001					
4,217	6555-0167/001	M12×20.88.05			6555-0217/004	ГОСТ 18074—72
4,907	6555-0168/001					
4,217	6555-0169/001					
4,907	6555-0170/001					
4,180	6555-0171/001					
4,770	6555-0172/001					
6,470	6555-0173/001	M12×25.88.05		M16×35.88.05	6555-0221/004	
6,930	6555-0174/001					
5,932	6555-0175/001					
6,470	6555-0176/001					
6,926	6555-0177/001					

Размеры

Обозначение державок	Применяемость	Исполнение	D	d	A	l	L	B ≈	H	L_1	H_1	Сечение резца ($H \times B$)
6555-0178	—	1	45*	32	45	120	260	91	135	180	60	20×20
6555-0179	—		50			75	215			135		
6555-0180	—					100	260	99	145	180		
6555-0181	—	2	55	40	50	85	245			165		
6555-0182	—					120	280			200		
6555-0183	—					85	245			165		
6555-0184	—					120	280			200		
6555-0185	—	1	63	50	60	100	305	104	165	180	75	25×20
6555-0186	—					125	330	109	175	205		
6555-0187	—		65	40	50	100	305	104	165	180		
6555-0188				50	60	125	330	109	175	205		

* Для оснащения станков, выпущенных до 1 января 1972 г.

Пример условного обозначения державки исполне

Державка 6555-0151

1.2. Маркировать: обозначение и товарный знак предприятия-

Продолжение табл. 1

в мм

Масса, кг ≈	Дет. 1. Корпус. Кол. 1	Дет. 2. Винт ГОСТ 1482—75	Дет. 2. Кол.	Дет. 3. Винт ГОСТ 1482—75 Кол. 2	Дет. 4. Винт Кол. 1	
	Обозначение					
7,426	6555-0178/001	M12×25.88.05	1			ГОСТ 18074—72
6,706	6555-0179/001					
8,731	6555-0180/001					
8,781	6555-0181/001				6555—0221/004	
9,491	6555-0182/001			M16×35.88.05		
8,781	6555-0183/001					
9,514	6555-0184/001	M16×25.88.05	2			
12,734	6555-0185/001					
14,238	6555-0186/001			M16×40.88.05	6555-0235/004	
12,934	6555-0187/001			M16×35.88.05		
14,432	6555-0188/001			M16×40.88.05		

ния 2 размерами $D=20$ мм, $A=18$ мм, $l=40$ мм:

ГОСТ 18075—72

изготовителя.

2. КОНСТРУКЦИЯ И РАЗМЕРЫ КОРПУСОВ (деталь *1*)

2.1. Конструкция и размеры корпусов должны соответствовать указанным на черт. 2 и в табл. 2.

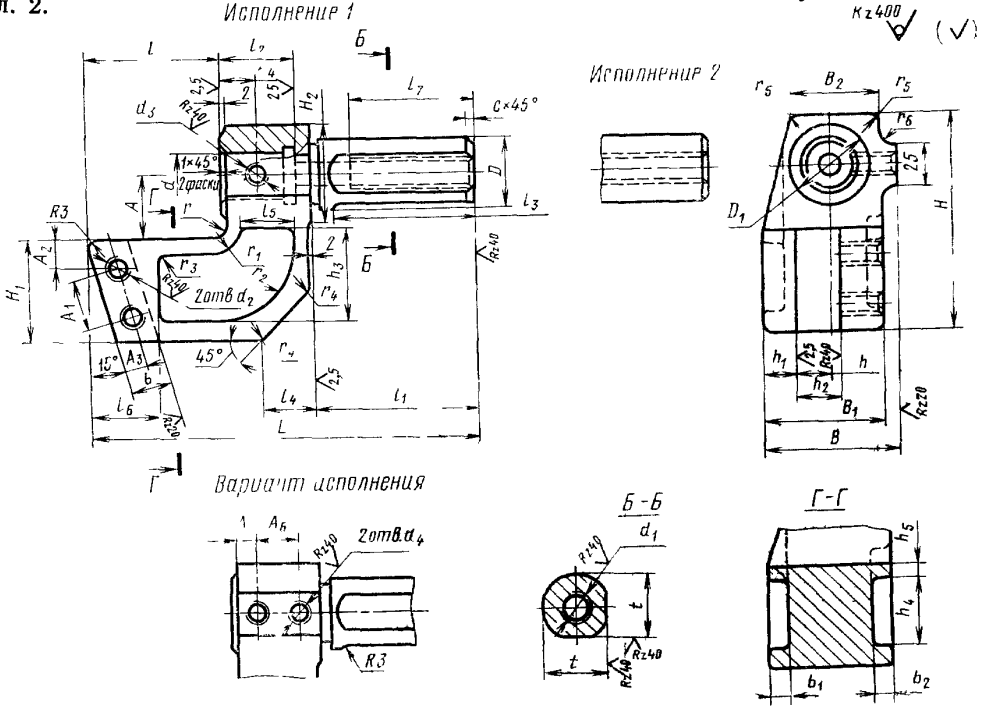

Черт. 2

Таблица 2

Размеры в мм

Обозначение корпусов	Исполнение	D	d	A	l	L	B	B_1	B_2	H	A_1	A_2	A_3	A_4	A_5	A_6	D_1	H_1	H_2	b	b_1	b_2	d_1	d_2
6555-0151/001	2	20	15	18	40	95	40	35	25	63	15	8	7	9,0	—	—	22	30	30	12	6	4	M8	M8
6555-0152/001					60	125																		
6555-0153/001					80	155																		
6555-0154/001	1				40	115																		
6555-0155/001					60	135																		
6555-0156/001					80	155																		
6555-0157/001		25	18	25	40	120	45	40	30	80	20	10	8				25	40		14			M10	M10
6555-0158/001					60	140																		
6555-0159/001	2	32	25	30	50	135	60	55	40	105	25	12	10	14,0			32	50		10			M12	M12
6555-0160/001					80	165																		
6555-0161/001	1				50	135																		
6555-0162/001					80	165																		
6555-0163/001	2	38			65	170												50		18		8		
6555-0164/001	1																							
6555-0165/001	2	40	32	35	75	200				115				22,5			45	60		12			M16	
6555-0166/001	1				125	250																		
6555-0167/001	2				75	200																		
6555-0168/001					125	250																		
6555-0169/001	1				75	200																		
6555-0170/001					125	250																		

Продолжение табл. 2

Размеры в мм

Обозначение корпусов	Исполнение	D	d	A	l	L	B	B_1	B_2	H	A_1	A_2	A_3	A_4	A_5	A_6	D_1	H_1	H_2	b	b_1	b_2	d_1	d_2
6555-0171/001	2	45	32	35	60	200	60	55	45	115	25	12	10	22,5	—	—	45	50	60	18	12	8	M16	M12
6555-0172/001					100	240																		
6555-0173/001				45	75	215	75	70	55	135	30	15	12					60		22				M16
6555-0174/001					100	240																		
6555-0175/001	1				60	200																		
6555-0176/001					75	215																		
6555-0177/001					100	240																		
6555-0178/001					120	260																		
6555-0179/001		50			75	215																		
6555-0180/001			40	50	100	260	80	80	60	145				—	16	32	50		70					
6555-0181/001	2	55			85	245																		
6555-0182/001					120	280																		
6555-0183/001					85	245																		
6555-0184/001					120	280																		
6555-0185/001	1	63			100	305	85	75	60	165	40	17					62	75	80			10		
6555-0186/001			50	60	125	330	90	80	65	175														
6555-0187/001		65	40	50	100	305	85	75	60	165							50					8		
6555-0188/001			50	60	125	330	90	80	65	175							62					10		

Продолжение табл. 2

Размеры в мм

Обозначение корпусов	d_3	d_4	h	h_1	h_2	h_3	h_4	h_5	l_1	l_2	l_3	l_4	l_5	l_6	l_7	t	r	r_1	r_2	r_3	r_4	r_5	r_6	c	Масса, кг ≈
6555 0151/001	M8	—	10	10	14	28	20	4	30	21	—	15	16	25	30	—	3	7	24	3	4	6	6	1,6	0,648
6555-0152/001									40						40										0,801
6555-0153/001																									0,944
6555-0154/001																19,0									0,693
6555-0155/001											45														0,818
6555-0156/001																									0,944
6555-0157/001			12	12	16	40	24	8	50	22		20		30	45	24,0	6	11	32	6	6			2,0	1,148
6555-0158/001																									1,370
6555-0159/001	M10		16	16	20	50	32		63	32	—	30	25	35	60	—									2,080
6555-0160/001																									2,767
6555 0161/001											48					31,0									2,080
6555-0162/001																									2,777
6555-0163/001											—					—									2,937
6555-0164/001											58					36,5									2,937
6555-0165/001											—					—									2,831
6555-0166/001											55					38,5									2,831
6555 0167/001	M12									50	—		32			—									4,080
6555-0168/001																									4,770
6555-0169/001											55					38,5									4,080
6555-0170/001																									4,770

Продолжение табл 2

Размеры в мм

Обозначение корпусов	d_3	d_4	h	h_1	h_2	h_3	h_4	h_5	l_1	l_2	l_3	l_4	l_5	l_6	l_7	t	r	r_1	r_2	r_3	r_4	r_5	r_6	c	Масса, кг ≈
6555-0171/001			16	16	20	50	32					30	32	35			6	14	46		6				4,020
6555-0172/001											—					—									4,614
6555-0173/001																									6,222
6555-0174/001																									6,680
6555-0175/001	M12	—								50													6		5,686
6555-0176/001													42	40											6,222
6555-0177/001																43,5									6,680
6555-0178/001								8	80		72				75							6		2,0	7,180
6555-0179/001			20		26	70	42											18	60						6,460
6555-0180/001																48,5				6					8,390
6555-0181/001				20								40					10				10				8,440
6555-0182/001											—		55			—									9,150
6555-0183/001																									8,440
6555-0184/001	—	M16								63	72			45		53,5							12		9,150
6555-0185/001																									12,370
6555-0186/001																61,5									13,860
6555-0187/001			25		32	80	50	10	125		115		50		115			20	70			10		3,0	12,570
6555-0188/001																63,5									14,054

Пример условного обозначения корпуса исполнения *2* размерами $D=20$ мм, $A=18$ мм, $l=40$ мм:

Корпус 6555-0151/001 ГОСТ 18075—72

2.2. Материал — сталь 45Л, группа отливки II по ГОСТ 977—75.

2.1, 2.2. (Измененная редакция, Изм. № 1).

2.3. Отливка — III класса по ГОСТ 2009—55.

2.4. Неуказанные литейные радиусы — 2 . . . 3 мм.

2.5. Резьба — по СТ СЭВ 182—75. Поле допуска резьбы — *7Н* по ГОСТ 16093—70.

(Измененная редакция, Изм. № 1).

2.6. Фаски под резьбу — по ГОСТ 10549—63.

2.7. Канавки для выхода шлифовального круга — по ГОСТ 8820—69.

Параметр шероховатости поверхностей канавок и фасок — $Rz=40$ мкм по ГОСТ 2789—73.

2.8. Остальные технические требования — по ГОСТ 17166—71.

gost.e-ecolog.ru