УДК 621.9.025-229.312 : 006.354

Группа Г27
6555-0050

ГОСУДАРСТВЕННЫЙ СТАНДАРТ СОЮЗА ССР

ДЕРЖАВКИ ДЛЯ ТАНГЕНЦИАЛЬНЫХ РЕЗЦОВ И ЗАЖИМНЫХ ВТУЛОК К ТОКАРНО-РЕВОЛЬВЕРНЫМ АВТОМАТАМ

Конструкция и размеры

Arbors for tangential cutters and clamping bushings for turret automatics. Design and dimensions

ГОСТ 18073—72*

Взамен МН 1227—60

Постановлением Государственного комитета стандартов Совета Министров СССР от 28 июля 1972 г. № 1520 срок введения установлен

с 01.07 1973 г.

Несоблюдение стандарта преследуется по закону

Стандарт соответствует рекомендации СЭВ по стандартизации РС 2306—69 и РС 2928—71.

1. КОНСТРУКЦИЯ И РАЗМЕРЫ ДЕРЖАВОК

1.1. Конструкция и размеры державок должны соответствовать указанным на черт. 1 и в табл. 1.

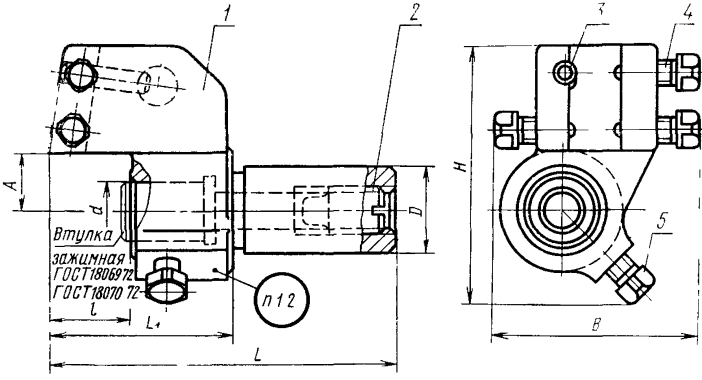

Размеры для справок.

Черт. 1

Издание официальное ★ **Перепечатка воспрещена**

** Переиздание июнь 1981 г. с Изменением № 1, утвержденным в марте 1981 г. (ИУС № 5 1981 г.).*

gost.e-ecolog.ru

Таблица 1

Размеры в мм

Обозначение державок	Применяемость	D	d	L	B	H ≈	A	L_1	l	Сечение резца (H×B)	Масса, кг ≈
6555-0051	—	19,05	15	87	58	60	12	47	20	8×8	0,38
6555-0052	—			102				62	35		0,46
6555-0053	—			117				77	50		0,56
6555-0054	—	20,00		87				47	20		0,40
6555-0055	—			102				62	35		0,47
6555-0056	—			117				77	50		0,57
6555-0057	—	25,00	18	110	70	78	16	60	30	12×12	0,90
6555-0058	—			125				75	45		1,06
6555-0059	—			140				90	60		1,21
6555-0060	—	25,40		110				60	30		0,92
6555-0061	—			125				75	45		1,07
6555-0062	—			140				90	60		1,23
6555-0063	—	25,00	25	120		90	20	70	30		1,23
6555-0064	—			135				85	45		1,39
6555-0065	—			150				100	60		1,55
6555 0066	—	25,40		120				70	30		1,24
6555-0067	—			135				85	45		1,50
6555-0068	—			150				100	60		1,56
6555-0069	—	31,75		145	88	103	25	95	50	16×16	2,33
6555-0070	—			185				135	90		3,02
6555-0071	—	32,00		145				95	50		2,35
6555-0072	—			185				135	90		3,04
6555-0073	—	40,00	32	175		105		112	50		3,29
6555-0074	—					115	35				3,44
6555-0075				215				152	90		4,29

Размеры в мм *Продолжение табл. 1*

Обозначение державок	Дет. 1 Корпус Кол. 1	Дет 2 Винт Кол 1	Дет 3 Штифт ГОСТ 3128—70 Кол 1	Дет 4 Винт ГОСТ 1486—75 Кол. 3	Дет 5 Винт ГОСТ 1482—75 Кол 1.
	Обозначение				
6555-0051	6555-0051/001	M12×1,25×20 88 05 ГОСТ 1478—75	5m6×20	M8×16.88.05	M8×14.88.05
6555-0052	6555-0052/001				
6555-0053	6555-0053/001				
6555-0054	6555-0054/001				
6555-0055	6555-0055/001				
6555-0056	6555-0056/001				
6555-0057	6555-0057/001	6555-0217/004 ГОСТ 18074—72	6m6×30	M8×20.88.05	M8×16.88.05
6555-0058	6555-0058/001				
6555-0059	6555-0059/001				
6555-0060	6555-0060/001				
6555-0061	6555-0061/001				
6555-0062	6555-0062/001				
6555-0063	6555-0063/001				
6555-0064	6555-0064/001				
6555-0065	6555-0065/001				
6555-0066	6555-0066/001				
6555-0067	6555-0067/001				
6555-0068	6555-0038/001				
6555-0069	6555-0069/001		8m6×30	M10×25.88.05	M10×20.88 05
6555-0070	6555-0070/001				
6555-0071	6555-0071/001				
6555-0072	6555-0072/001				
6555-0073	6555-0073/001				
6555-0074	6555-0074/001				
6555-0075	6555-0075/001				

Пример условного обозначения державки размерами $D=19{,}05$ мм, $d=15$ мм, $L=87$ мм:

Державка 6555-0051 ГОСТ 18073—72

(Измененная редакция, Изм. № 1).

1.2. Маркировать: обозначение и товарный знак предприятия-изготовителя.

2. КОНСТРУКЦИЯ И РАЗМЕРЫ КОРПУСОВ (деталь 1)

2.1. Конструкция и размеры корпусов должны соответствовать указанным на черт. 2 и в табл. 2.

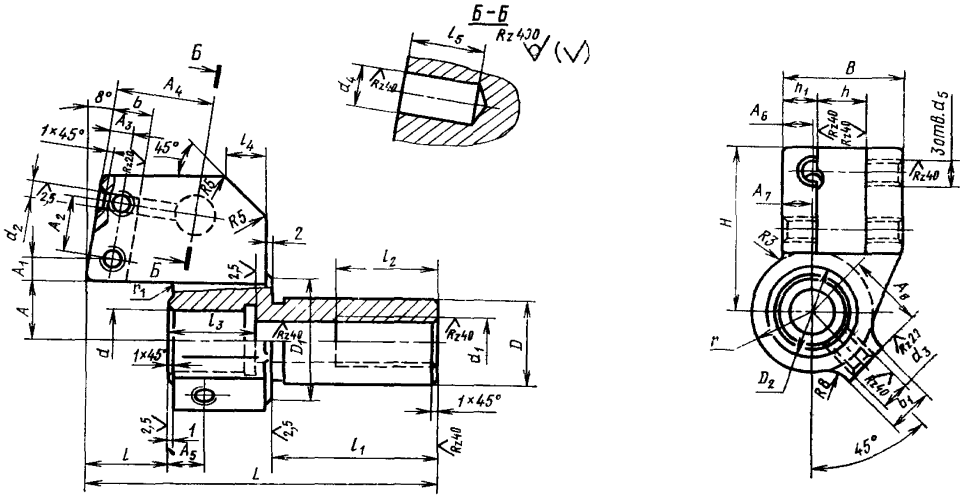

Черт. 2

Таблица 2

Размеры в мм

Обозначение корпусов	D	d	L	B	H	A	A_1	A_2
6555-0051/001	19,05	15	87	30	38	12	6	14
6555-0052/001			102					
6555-0053/001			117					
6555-0054/001	20,00		87					
6555-0055/001			102					
6555-0056/001			117					
6555-0057/001	25,00	18	110	42	52	16	8	20
6555-0058/001			125					
6555-0059/001			140					
6555-0060/001	25,40		110					
6555-0061/001			125					
6555-0062/001			140					
6555-0063/001	25,00	25	120		56	20		
6555-0064/001			135					
6555-0065/001			150					
6555-0066/001	25,40		120					
6555-0067/001			135					
6555-0068/001			150					
6555-0069/001	31,75		145	52	70	25	10	25
6555-0070/001			185					
6555-0071/001	32,00		145					
6555-0072/001			185					
6555-0073/001	40,00	32	175		80	35		
6555-0074/001								
6555-0075/001			215					

Продолжение табл. 2

Размеры в мм

Обозначение корпусов	A_3	A_4	A_5	A_6	A_7	A_8	D_1	D_2	b
6555-0051/001	5	21	9,0	8	7	18	30	22	9
6555-0052/001									
6555-0053/001									
6555-0054/001									
6555-0055/001									
6555-0056/001									
6555-0057/001	7	32		13	8	22	40	25	14
6555-0058/001									
6555-0059/001									
6555-0060/001									
6555-0061/001									
6555-0062/001									
6555-0063/001			14,0		6	28	50	32	
6555-0064/001									
6555-0065/001									
6555-0066/001									
6555-0067/001									
6555-0068/001									
6555-0069/001	8	34	22,5	15	8	32	55	45	16
6555-0070/001									
6555-0071/001									
6555-0072/001									
6555-0073/001					10				
6555-0074/001									
6555-0075/001									

Продолжение табл. 2

Размеры в мм

Обозначение корпусов	b_1	d_1	d_2 (пред. откл. по H_7)	d_3	d_4	d_5	h	h_1
6555-0051/001	12	M12×1,25	5	M8	10	M8	12	9
6555-0052/001								
6555-0053/001								
6555-0054/001								
6555-0055/001								
6555-0056/001								
6555-0057/001		M16×1,5	6		12		18	14
6555-0058/001								
6555-0059/001								
6555-0060/001								
6555-0061/001								
6555-0062/001								
6555-0063/001	15			M10		M10	22	16
6555-0064/001								
6555-0065/001								
6555-0066/001								
6555-0067/001								
6555-0068/001								
6555-0069/001			8					
6555-0070/001								
6555-0071/001								
6555-0072/001								
6555-0073/001								
6555-0074/001								
6555-0075/001								

Продолжение табл. 2

Размеры в мм

Обозначение корпусов	l	l_1	l_2	l_3	l_4	l_5	r	r_1	Масса, кг ≈
6555-0051/001	20	40	38	21	18	18	15,0	1	0,35
6555-0052/001	35								0,43
6555-0053/001	50								0,53
6555-0054/001	20								0,37
6555-0055/001	35								0,44
6555-0056/001	50								0,54
6555-0057/001	30	50	48	22	18	25	20,0	2	0,83
6555-0058/001	45								0,99
6555-0059/001	60								1,14
6555-0060/001	30								0,85
6555-0061/001	45								1,00
6555-0062/001	60								1,16
6555-0063/001	30			32	22		25,0	3	1,15
6555-0064/001	45								1,31
6555-0065/001	60								1,47
6555-0066/001	30								1,16
6555-0067/001	45								1,42
6555-0068/001	60								1,48
6555-0069/001	50				25	30			2,24
6555-0070/001	90								2,93
6555-0071/001	50								2,26
6555-0072/001	90								2,96
6555-0073/001	50	63	65	50	30		27,5	1	3,20
6555-0074/001								3	3,35
6555-0075/001	90								4,20

Пример условного обозначения корпуса размерами $D=19{,}05$ мм, $d=15$ мм, $L=87$ мм:

Корпус 6555-0051/001 ГОСТ 18073—72

2.2. Материал — сталь 45Л, группа отливки II по ГОСТ 977—75.

2.1, 2.2. (Измененная редакция, Изм. № 1).

2.3. Отливка — III класса по ГОСТ 2009—55.

2.4. Неуказанные литейные радиусы — 2 . . . 3 мм.

2.5. Резьба — по СТ СЭВ 182—75. Поле допуска резьбы — 7*H* по ГОСТ 16093—70.

(Измененная редакция, Изм. № 1).

2.6. Фаски под резьбу — по ГОСТ 10549—63.

2.7. Канавка для выхода шлифовального круга — по ГОСТ 8820—69.

Параметр шероховатости поверхностей канавок и фасок — $Rz=40$ мкм по ГОСТ 2789—73.

2.8. Остальные технические требования — по ГОСТ 17166—71.

gost.e-ecolog.ru