УДК 621.9-229 : 006.354

Группа Г27
7061-0400

ГОСУДАРСТВЕННЫЙ СТАНДАРТ СОЮЗА ССР

РУКОЯТКИ НЕПОДВИЖНЫЕ

Конструкция и размеры

Handles fixed.
Design and sizes

ГОСТ 17779—72*

Постановлением Государственного комитета стандартов Совета Министров СССР от 6 июня 1972 г. № 1138 срок введения установлен

с 01.01. 1974 г.

Проверен в 1980 г. Срок действия ограничен до 01.01. 1990 г.

Несоблюдение стандарта преследуется по закону

1. Настоящий стандарт распространяется на неподвижные рукоятки, предназначенные для станочных приспособлений.

2. Конструкция и размеры рукояток должны соответствовать указанным на чертеже и в таблице.

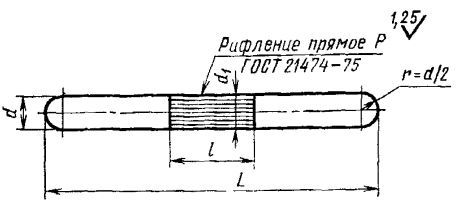

Издание официальное

Перепечатка воспрещена

* Переиздание (июнь 1982 г.) с Изменением № 1, утвержденным в июне 1980 г. (ИУС 9—1980 г.)

gost.e-ecolog.ru

Размеры в мм

Обозначения рукояток	Применяемость	d (пред откл по h11)	L	d		l	t	Масса, кг ≈
				Номин	Пред откл			
7061-0401		5	50	5	+0,16 +0,08	16	0,5	0,007
7061-0402			63					0,009
7061-0403			80					0,012
7061-0404			100					0,015
7061-0405		6	63	6		18		0,014
7061-0406			80					0,017
7061-0407			100					0,022
7061 0408			125					0,027
7061-0409		8	80	8	+0,20 +0,10	20	0,6	0,030
7061-0410			100					0,038
7061-0411			125					0,049
7061-0412			160					0,062
7061-0413		10	100	10		25		0,059
7061-0414			125					0,075
7061-0415			160					0,097
7061-0416			200					0,122
7061-0417		12	125	12	+0,24 +0,12	32		0,107
7061-0418			160					0,139
7061-0419			200					0,174
7061-0420			250					0,219
7061-0421		16	160	16		40		0,244
7061-0422			200					0,308

Размеры в мм *Продолжение*

Обозначения рукояток	Применяемость	d (пред. откл. по h11)	L	d_1		l	t	Масса, кг ≈
				Номин	Пред. откл			
7061-0423		16	250	16	+0,24 +0,12	40	0,6	0,387
7061-0424			320					0,496
7061-0425		20	200	20		50	0,8	0,477
7061-0426			250					0,600
7061-0427			320			63		0,770
7061-0428			400					0,970
7061-0429		25	250	25	+0,28 +0,14			0,930
7061-0430			320					1,200
7061-0431			400			80		1,510
7061-0432			500					1,890
7061-0433			630					2,400

Примечание. Под размер d_1 отверстие в сопрягаемой детали должно быть изготовлено с предельными отклонениями по H8.

Пример условного обозначения неподвижной рукоятки размерами $d=5$ мм, $L=50$ мм:

Рукоятка 7061-0401 ГОСТ 17779—72

(Измененная редакция, Изм. № 1).

3. Материал — сталь марки 45 по ГОСТ 1050—74. Допускается замена на сталь других марок с механическими свойствами не ниже, чем у стали марки 45.

4. Твердость — HRC 35 . . . 40.

5. Неуказанные предельные отклонения размеров: отверстий — H14, валов — h14, остальных — $\pm \frac{IT14}{2}$.

(Измененная редакция, Изм. № 1).

6. Покрытие — Хим.Окс.прм (обозначение покрытия—по ГОСТ 9.073—77). По соглашению с потребителем допускается применение других видов защитных покрытий.

7. Маркировать: наименование и обозначение изделия, обозначение настоящего стандарта и товарный знак предприятия-изготовителя. Маркировку нанести на тару или упаковку для рукояток одного типоразмера.

8. Примеры применения неподвижных рукояток указаны в рекомендуемом приложении.

ПРИЛОЖЕНИЕ
Рекомендуемое

ПРИМЕРЫ ПРИМЕНЕНИЯ НЕПОДВИЖНЫХ РУКОЯТОК

Пример 1

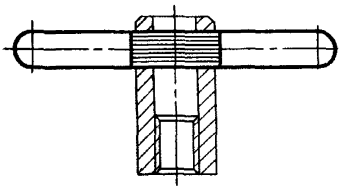

Пример 2

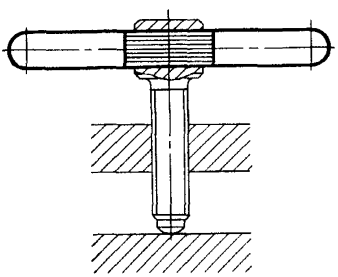

Пример 3

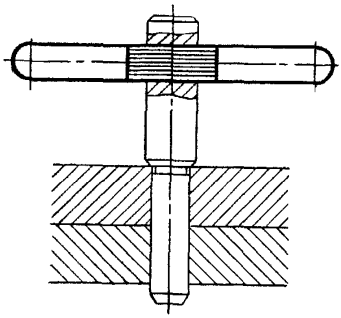

Пример 4

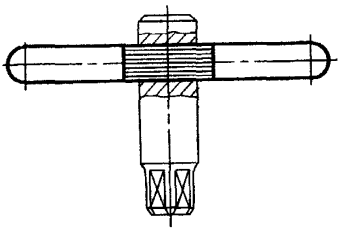

Изменение № 2 ГОСТ 17779—72 Рукоятки неподвижные. Конструкция и размеры

Утверждено и введено в действие Постановлением Государственного комитета СССР по стандартам от 16.05.89 № 1228

Дата введения 01.01.90

Наименование стандарта. Исключить слова: «и размеры», «and dimensions».

Пункт 2. Чертеж. Заменить параметр шероховатости: *Ra* 1,25 на *Ra* 0,8.

Пункт 3. Заменить ссылку: ГОСТ 1050—74 на ГОСТ 1050—88.

(Продолжение см. с. 110)

(Продолжение изменения к ГОСТ 17779—72)

Пункт 5 изложить в новой редакции: «5. Неуказанные предельные отклонения размеров: H14, h14, $\pm\frac{t_2}{2}$ ».

(ИУС № 8 1989 г.)

gost.e-ecolog.ru