ГОСУДАРСТВЕННЫЕ СТАНДАРТЫ
СОЮЗА ССР

СТАНОЧНЫЕ ПРИСПОСОБЛЕНИЯ
ДЕТАЛИ

(ЧАСТЬ ДЕВЯТАЯ)

ГОСТ 17773-72—ГОСТ 17779-72, ГОСТ 12204—72

Издание официальное

ГОСУДАРСТВЕННЫЙ КОМИТЕТ СССР ПО СТАНДАРТАМ
Москва

gost.e-ecolog.ru

УДК 621.882.1 : 621.9-229 : 006.354

Группа Г27
7000-0000

ГОСУДАРСТВЕННЫЙ СТАНДАРТ СОЮЗА ССР

ВИНТЫ УСТАНОВОЧНЫЕ С ЦИЛИНДРИЧЕСКОЙ ГОЛОВКОЙ

Конструкция и размеры

Fillister head set screws.
Design and sizes

ГОСТ 17773—72*

Взамен
МН 359—60

Постановлением Государственного комитета стандартов Совета Министров СССР от 6 июня 1972 г. № 1138 срок введения установлен

с 01.01. 1974 г.

Проверен в 1980 г. Срок действия продлен

до 01.01. 1990 г.

Несоблюдение стандарта преследуется по закону

1. Настоящий стандарт распространяется на установочные винты с цилиндрической головкой, предназначенные для станочных приспособлений.

Стандарт соответствует рекомендациям СЭВ по стандартизации РС 78—72.

2. Конструкция и размеры винтов должны соответствовать указанным на чертеже и в таблице.

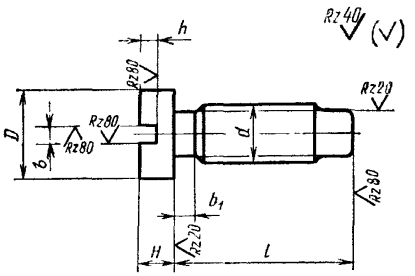

Издание официальное

Перепечатка воспрещена

* *Переиздание (июнь 1982 г.) с Изменением № 1, утвержденным в июне 1980 г. (ИУС 9—1980 г.).*

© Издательство стандартов, 1982

Размеры в мм

Обозначения винтов	Применяемость	d	l	D	H	b	h	Масса 1000 шт., кг ≈
7000-0001		M4	8	7,0	2,6	1,0	1,4	1,22
7000-0002			10					1,37
7000-0003			12					1,53
7000-0004		M5	8	8,5	3,3	1,2	1,7	2,22
7000-0005			10					2,47
7000-0006			12					2,72
7000-0007			16					3,21
7000-0008		M6	10	10,0	3,9	1,6	2,0	3,40
7000-0009			12					3,56
7000-0010			16					4,27
7000-0012			20					4,97
7000-0014		M8	12	13,0	5,0	2,0	2,5	6,60
7000-0015			16					7,90
7000-0017			20					9,00
7000-0019			25					10,60
7000-0020		M10	16	16,0	6,0	2,5	3,0	13,40
7000-0022			20					15,50
7000-0024			25					18,00
7000-0025			30					20,40
7000-0028		M12	20	18,0	7,0	3,0	3,5	24,00
7000-0030			25					27,60
7000-0031			30					31,20
7000-0032			35					35,00
7000-0033		M16	25	24,0	9,0	4,0	4,0	57,00
7000-0034			30					64,00
7000-0035			35					69,00
7000-0036			40					77,00
7000-0037			45					84,00
7000-0038			50					90,00

Пример условного обозначения установочного винта с цилиндрической головкой размерами $d=M4$, $l=8$ мм:

Винт 7000-0001 ГОСТ 17773—72

1, 2. (Измененная редакция, Изм. № 1).

3. Материал — сталь марки 45 по ГОСТ 1050—74. Допускается замена на сталь других марок с механическими свойствами не ниже, чем у стали марки 45.

4. Твердость — HRC 33 . . . 38.

5. Резьба метрическая. Предельные отклонения резьбы — 8*g* по ГОСТ 16093—81.

(Измененная редакция, Изм. № 1).

6. Размеры проточек для резьбы — по ГОСТ 10549—80.

6а. Размеры концов винтов — по ГОСТ 12414—66.

(Введен дополнительно, Изм. № 1).

7. Неуказанные предельные отклонения размеров: отверстий— H14, валов — h14, остальных — $\pm \frac{IT14}{2}$.

(Измененная редакция, Изм. № 1).

8. Покрытие — Хим.Окс.прм (обозначение покрытия — по ГОСТ 9.073—77). По соглашению с потребителем допускается применение других видов защитных покрытий.

9. Остальные технические требования — по ГОСТ 1759—70.

10. Маркировать: наименование и обозначение изделия, обозначение настоящего стандарта и товарный знак предприятия-изготовителя. Маркировку нанести на тару или упаковку для винтов одного типоразмера.

11. Примеры применения установочных винтов указаны в рекомендуемом приложении.

ПРИЛОЖЕНИЕ
Рекомендуемое

ПРИМЕРЫ ПРИМЕНЕНИЯ УСТАНОВОЧНЫХ ВИНТОВ

Пример 1

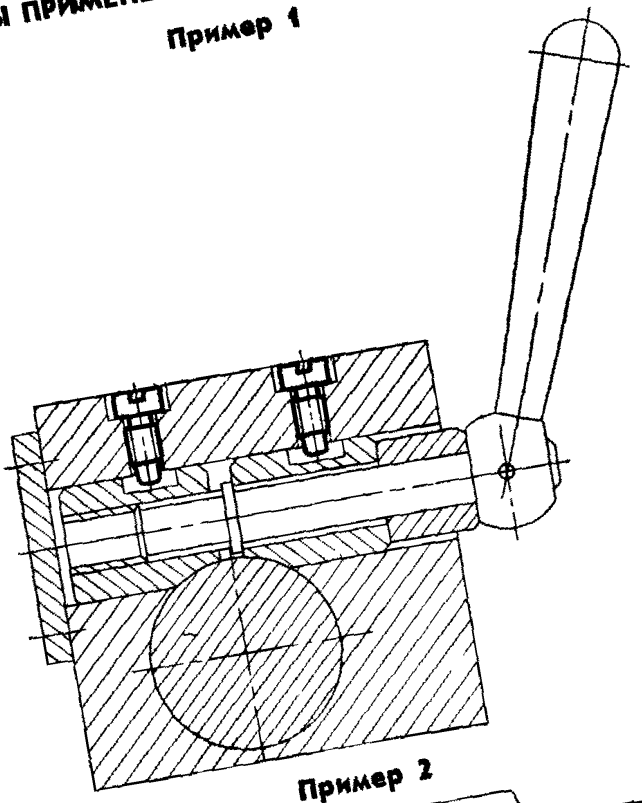

Пример 2

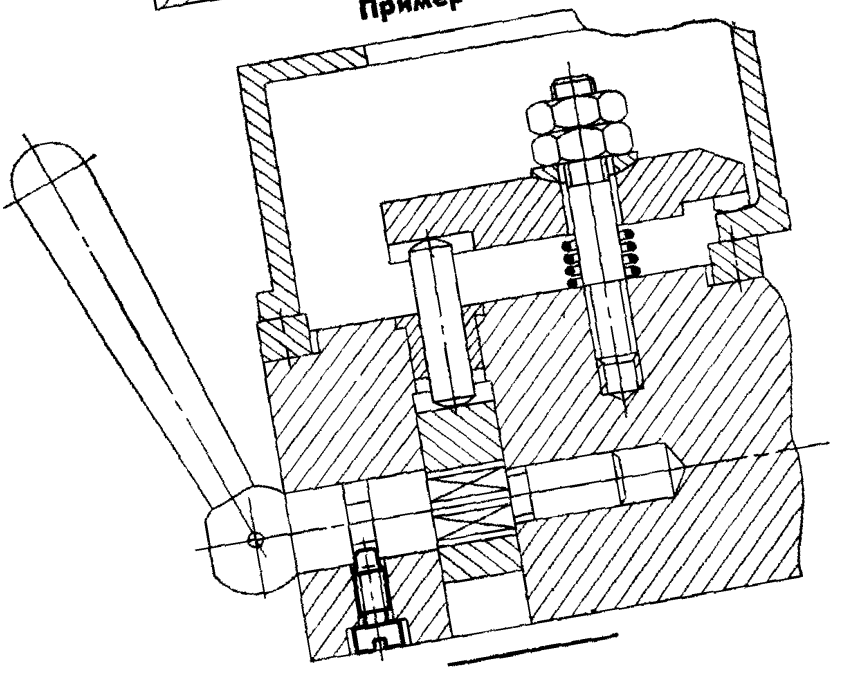

Изменение № 2 ГОСТ 17773—72 Винты установочные с цилиндрической головкой. Конструкция и размеры

Утверждено и введено в действие Постановлением Государственного комитета СССР по стандартам от 16.05.89 № 1228

Дата введения 01.01.90

Наименование стандарта. Исключить слова: «и размеры»; «and dimensions».

Пункт 1. Второй абзац исключить.

(Продолжение см. с. 106)

(Продолжение изменения к ГОСТ 17773—72)

Пункт 2. Чертеж. Заменить параметры шероховатости: *Rz* 20 на *Ra* 3,2; *Rz* 40 на *Ra* 6,3; *Rz* 80 на *Ra* 12,5.

Пункт 3. Заменить ссылку: ГОСТ 1050—74 на ГОСТ 1050—88.

Пункт 5. Заменить поле допуска: 8g на 6g.

Пункт 7 изложить в новой редакции: «7. Предельные отклонения размеров: H14, h14, $\pm \frac{t_a}{2}$ ».

Пункт 9. Заменить ссылку: ГОСТ 1759—70 на ГОСТ 1759.0—87.

(ИУС № 8 1989 г.)

gost.e-ecolog.ru