УДК 621.753.3:006.354

Группа Г28

8221-1000

8271-0000

ГОСУДАРСТВЕННЫЙ СТАНДАРТ СОЮЗА ССР

# ПРОБКИ РЕЗЬБОВЫЕ СО ВСТАВКАМИ С УКОРОЧЕННЫМ ПРОФИЛЕМ РЕЗЬБЫ ДИАМЕТРОМ от 1 до 100 мм

## Конструкция и основные размеры

ГОСТ 17757—72

Threaded plug-gauges with inserts with incomplete form of thread of diameters from 1 to 100 mm. Design and basic dimensions

ОКП 39 3141

Дата введения 01.07.73

1. Настоящий стандарт распространяется на пробки резьбовые для контроля метрической резьбы по ГОСТ 16093.

**(Измененная редакция, Изм. № 2).**

2. Конструкция и основные размеры пробок *НЕ, К—И, КПР—НЕ* должны соответствовать указанным на черт. 1 и в табл. 1.

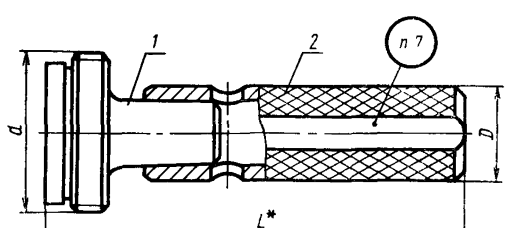


* Размер для справок.

Черт. 1



gost.e-ecolog.ru

Таблица 1

Размеры в мм

| Обозначение пробок | | | Применяемость | | | d | P | L | D | Масса, кг, не более | Дет. 1 Вставка (1 шт.) | Дет. 2. Ручка ГОСТ 14748 (1 шт.) |
|---|---|---|---|---|---|---|---|---|---|---|---|---|
| Калибры | Контрольные калибры | | | | | | | | | | Обозначение деталей | |
| НЕ | К—И | КПР—НЕ | НЕ | К—И | КПР—НЕ | | | | | | | |
| — | 8271-0001 | 8271-1001 | | | | 1,0 | 0,25 | 52 | 6 | 0,0117 | Обозначение дет. 1 см. табл. 2 | 8054-0011 |
| — | 8271-0002 | 8271-1002 | | | | | 0,20 | | | | | |
| — | 8271-0003 | 8271-1003 | | | | 1,1 | 0,25 | | | | | |
| — | 8271-0004 | 8271-1004 | | | | | 0,20 | | | | | |
| — | 8271-0005 | 8271-1005 | | | | 1,2 | 0,25 | | | | | |
| — | 8271-0006 | 8271-1006 | | | | | 0,20 | | | | | |
| — | 8271-0007 | 8271-1007 | | | | 1,4 | 0,30 | | | | | |
| — | 8271-0008 | 8271-1008 | | | | | 0,20 | | | | | |
| — | 8271-0009 | 8271-1009 | | | | 1,6 | 0,35 | | | | | |
| — | 8271-0010 | 8271-1010 | | | | | 0,20 | | | | | |
| — | 8271-0011 | 8271-1011 | | | | 1,8 | 0,35 | | | | | |
| — | 8271-0012 | 8271-1012 | | | | | 0,20 | | | | | |
| 8221-1013 | 8271-0013 | 8271-1013 | | | | 2,0 | 0,40 | 53 | | 0,0118 | | |
| — | 8271-0014 | 8271-1014 | | | | | 0,25 | | | | | |
| 8221-1015 | 8271-0015 | 8271-1015 | | | | 2,2 | 0,45 | | | | | |
| — | 8271-0016 | 8271-1016 | | | | | 0,25 | | | | | |
| 8221-1017 | 8271-0017 | 8271-1017 | | | | 2,5 | 0,45 | | | | | |
| — | 8271-0018 | 8271-1018 | | | | | 0,35 | | | | | |
| 8221-1019 | 8271-0019 | 8271-1019 | | | | 3,0 | 0,50 | | | 0,0120 | | |
| — | 8271-0020 | 8271-1020 | | | | | 0,35 | | | | | |

*Продолжение табл. 1*

Размеры в мм

| Обозначение пробок | | | Применяемость | | | $d$ | $P$ | $L$ | $D$ | Масса, кг, не более | Дет. 1. Вставка (1 шт.) | Дет. 2. Ручка ГОСТ 14748 (1 шт.) |
|---|---|---|---|---|---|---|---|---|---|---|---|---|
| Калибры | Контрольные калибры | | | | | | | | | | Обозначение деталей | |
| *НЕ* | *К—И* | *КПР—НЕ* | *НЕ* | *К—И* | *КПР—НЕ* | | | | | | | |
| 8221-1021 | 8271-0021 | 8271-1021 | | | | 3,5 | 0,60 | 54,0 | | 0,0120 | Обозначение дет. 1 см. табл. 2 | |
| — | 8271-0022 | 8271-1022 | | | | | 0,35 | 53,0 | | | | |
| 8221-1023 | 8271-0023 | 8271-1023 | | | | 4,0 | 0,70 | 54,5 | | 0,0132 | | |
| 8221-1024 | 8271-0024 | 8271-1024 | | | | | 0,50 | 53,5 | 6 | | | 8054-0011 |
| 8221-1025 | 8271-0025 | 8271-1025 | | | | 4,5 | 0,75 | 55,0 | | 0,0133 | | |
| 8221-1026 | 8271-0026 | 8271-1026 | | | | | 0,50 | 53,5 | | | | |
| 8221-1027 | 8271-0027 | 8271-1027 | | | | 5,0 | 0,80 | 55,0 | | 0,0135 | | |
| 8221-1028 | 8271-0028 | 8271-1028 | | | | | 0,50 | 53,5 | | | | |
| 8221-1029 | 8271-0029 | 8271-1029 | | | | 5,5 | 0,50 | 60,5 | | 0,0244 | | |
| 8221-1030 | 8271-0030 | 8271-1030 | | | | 6,0 | 1,00 | 63,5 | | 0,0255 | | |
| 8221-1031 | 8271-0031 | 8271-1031 | | | | | 0,75 | 63,0 | | | | |
| 8221-1032 | 8271-0032 | 8271-1032 | | | | | 0,50 | 60,5 | | | | |
| 8221-1033 | 8271-0033 | 8271-1033 | | | | 7,0 | 1,00 | 63,5 | | 0,0260 | | 8054-0012 |
| 8221-1034 | 8271-0034 | 8271-1034 | | | | | 0,75 | 63,0 | 8 | | | |
| 8221-1035 | 8271-0035 | 8271-1035 | | | | | 0,50 | 60,5 | | | | |
| 8221-1036 | 8271-0036 | 8271-1036 | | | | 8,0 | 1,25 | 66,0 | | 0,0275 | | |
| 8221-1037 | 8271-0037 | 8271-1037 | | | | | 1,00 | 64,5 | | | | |
| 8221-1038 | 8271-0038 | 8271-1038 | | | | | 0,75 | 63,0 | | | | |
| 8221-1039 | 8271-0039 | 8271-1039 | | | | | 0,50 | 61,5 | | | | |
| 8221-1040 | 8271-0040 | 8271-1040 | | | | 9,0 | 1,25 | 66,0 | | 0,0285 | | |

*Продолжение табл. 1*

Размеры в мм

| Обозначение пробок | | | Применяемость | | | d | P | L | D | Масса, кг, не более | Дет. 1. Вставка (1 шт.) | Дет. 2. Ручка ГОСТ 14748 (1 шт.) |
|---|---|---|---|---|---|---|---|---|---|---|---|---|
| Калибры | Контрольные калибры | | | | | | | | | | Обозначение деталей | |
| НЕ | К—И | КПР—НЕ | НЕ | К—И | КПР—НЕ | | | | | | | |
| 8221-1041 | 8271-0041 | 8271-1041 | | | | 9,0 | 1,00 | 64,5 | 8 | 0,0285 | Обозначение дет. 1 см. табл. 2 | 8054-0012 |
| 8221-1042 | 8271-0042 | 8271-1042 | | | | | 0,75 | 63,0 | | | | |
| 8221-1043 | 8271-0043 | 8271-1043 | | | | | 0,50 | 61,5 | | | | |
| 8221-1044 | 8271-0044 | 8271-1044 | | | | 10,0 | 1,50 | 67,5 | | 0,310 | | |
| 8221-1045 | 8271-0045 | 8271-1045 | | | | | 1,25 | 67,0 | | | | |
| 8221-1046 | 8271-0046 | 8271-1046 | | | | | 1,00 | 64,5 | | 0,0290 | | |
| 8221-1047 | 8271-0047 | 8271-1047 | | | | | 0,75 | 63,0 | | | | |
| 8221-1048 | 8271-0048 | 8271-1048 | | | | | 0,50 | 61,5 | | | | |
| 8221-1049 | 8271-0049 | 8271-1049 | | | | 11 | 1,50 | 76,5 | 10 | 0,035 | | 8054-0013 |
| 8221-1050 | 8271-0050 | 8271-1050 | | | | | 1,25 | 73,5 | | | | |
| 8221-1051 | 8271-0051 | 8271-1051 | | | | | 0,75 | 72,0 | | 0,033 | | |
| 8221-1052 | 8271-0052 | 8271-1052 | | | | | 0,50 | 70,5 | | | | |
| 8221-1053 | 8271-0053 | 8271-1053 | | | | 12 | 1,75 | 78,0 | | 0,037 | | |
| 8221-1054 | 8271-0054 | 8271-1054 | | | | | 1,50 | 77,0 | | | | |
| 8221-1055 | 8271-0055 | 8271-1055 | | | | | 1,25 | 76,0 | | | | |
| 8221-1056 | 8271-0056 | 8271-1056 | | | | | 1,00 | 73,5 | | 0,035 | | |
| 8221-1057 | 8271-0057 | 8271-1057 | | | | | 0,75 | 73,0 | | | | |
| 8221-1058 | 8271-0058 | 8271-1058 | | | | | 0,50 | 70,5 | | | | |
| 8221-1059 | 8271-0059 | 8271-1059 | | | | 14 | 2,00 | 79,5 | | 0,043 | | |
| 8221-1060 | 8271-0060 | 8271-1060 | | | | | 1,50 | 77,0 | | | | |

*Продолжение табл. 1*

Размеры в мм

| Обозначение пробок | | | Применяемость | | | d | P | L | D | Масса, кг, не более | Дет. 1. Вставка (1 шт.) | Дет. 2. Ручка ГОСТ 14748 (1 шт.) |
|---|---|---|---|---|---|---|---|---|---|---|---|---|
| Калибры | Контрольные калибры | | | | | | | | | | Обозначение деталей | |
| НЕ | К—И | КПР—НЕ | НЕ | К—И | КПР—НЕ | | | | | | | |
| 8221-1061 | 8271-0061 | 8271-1061 | | | | 14 | 1,25 | 76,0 | 10 | 0,039 | Обозначение дет. 1 см. табл. 2 | 8054-0013 |
| 8221-1062 | 8271-0062 | 8271-1062 | | | | | 1,00 | 74,5 | | | | |
| 8221-1063 | 8271-0063 | 8271-1063 | | | | | 0,75 | 73,0 | | 0,036 | | |
| 8221-1064 | 8271-0064 | 8271-1064 | | | | | 0,50 | 70,5 | | | | |
| 8221-1065 | 8271-0065 | 8271-1065 | | | | 15 | 1,50 | 88,0 | 13 | 0,069 | | |
| 8221-1066 | 8271-0066 | 8271-1066 | | | | | 1,00 | 85,5 | | | | |
| 8221-1067 | 8271-0067 | 8271-1067 | | | | 16 | 2,00 | 90,5 | | 0,074 | | |
| 8221-1068 | 8271-0068 | 8271-1068 | | | | | 1,50 | 88,0 | | | | |
| 8221-1069 | 8271-0069 | 8271-1069 | | | | | 1,00 | 85,5 | | 0,069 | | |
| 8221-1070 | 8271-0070 | 8271-1070 | | | | | 0,75 | 84,0 | | | | |
| 8221-1071 | 8271-0071 | 8271-1071 | | | | | 0,50 | 81,5 | | 0,064 | | 8054-0014 |
| 8221-1072 | 8271-0072 | 8271-1072 | | | | 17 | 1,50 | 88,0 | | 0,074 | | |
| 8221-1073 | 8271-0073 | 8271-1073 | | | | | 1,00 | 85,5 | | 0,069 | | |
| 8221-1074 | 8271-0074 | 8271-1074 | | | | 18 | 2,50 | 93,5 | | 0,089 | | |
| 8221-1075 | 8271-0075 | 8271-1075 | | | | | 2,00 | 90,5 | | | | |
| 8221-1076 | 8271-0076 | 8271-1076 | | | | | 1,50 | 88,0 | | 0,079 | | |
| 8221-1077 | 8271-0077 | 8271-1077 | | | | | 1,00 | 85,5 | | | | |
| 8221-1078 | 8271-0078 | 8271-1078 | | | | | 0,75 | 84,0 | | 0,074 | | |
| 8221-1079 | 8271-0079 | 8271-1079 | | | | | 0,50 | 82,5 | | | | |
| 8221-1080 | 8271-0080 | 8271-1080 | | | | 20 | 2,50 | 104,5 | 16 | 0,137 | | 8054-0015 |

*Продолжение табл. 1*

Размеры в мм

| Обозначение пробок | | | Применяемость | | | d | P | L | D | Масса, кг, не более | Дет. 1 Вставка (1 шт.) | Дет. 2. Ручка ГОСТ 14748 (1 шт.) |
|---|---|---|---|---|---|---|---|---|---|---|---|---|
| Калибры | Контрольные калибры | | | | | | | | | | Обозначение деталей | |
| НЕ | К—И | КПР—НЕ | НЕ | К—И | КПР—НЕ | | | | | | | |
| 8221-1081 | 8271-0081 | 8271-1081 | | | | 20 | 2,00 | 101,5 | 16 | 0,137 | Обозначение дет. 1 см. табл. 2 | 8054-0015 |
| 8221-1082 | 8271-0082 | 8271-1082 | | | | | 1,50 | 99,0 | | 0,127 | | |
| 8221-1083 | 8271-0083 | 8271-1083 | | | | | 1,00 | 96,5 | | | | |
| 8221-1084 | 8271-0084 | 8271-1084 | | | | | 0,75 | 95,0 | | 0,117 | | |
| 8221-1085 | 8271-0085 | 8271-1085 | | | | | 0,50 | 93,5 | | | | |
| 8221-1086 | 8271-0086 | 8271-1086 | | | | 22 | 2,50 | 104.5 | | 0,143 | | |
| 8221-1087 | 8271-0087 | 8271-1087 | | | | | 2,00 | 101,5 | | | | |
| 8221-1088 | 8271-0088 | 8271-1088 | | | | | 1,50 | 99,0 | | | | |
| 8221-1089 | 8271-0089 | 8271-1089 | | | | | 1,00 | 96,5 | | 0,127 | | |
| 8221-1090 | 8271-0090 | 8271-1090 | | | | | 0,75 | 95,0 | | | | |
| 8221-1091 | 8271-0091 | 8271-1091 | | | | | 0,50 | 93,5 | | | | |
| 8221-1092 | 8271-0092 | 8271-1092 | | | | 24 | 3,00 | 107,5 | | 0,162 | | |
| 8221-1093 | 8271-0093 | 8271-1093 | | | | | 2,00 | 101,5 | | 0,147 | | |
| 8221-1094 | 8271-0094 | 8271-1094 | | | | | 1,50 | 100,5 | | | | |
| 8221-1095 | 8271-0095 | 8271-1095 | | | | | 1,00 | 97,5 | | | | |
| 8221-1096 | 8271-0096 | 8271-1096 | | | | | 0,75 | 95,5 | | 0,132 | | |
| 8221-1097 | 8271-0097 | 8271-1097 | | | | 25 | 2,00 | 112,5 | 20 | 0,200 | | 8054-0016 |
| 8221-1098 | 8271-0098 | 8271-1098 | | | | | 1,50 | 111,5 | | | | |
| 8221-1099 | 8271-0099 | 8271-1099 | | | | | 1,00 | 108,5 | | 0,190 | | |
| 8221-1100 | 8271-0100 | 8271-1100 | | | | 26 | 1,50 | 111,5 | | 0,200 | | |

*Продолжение табл. 1*

Размеры в мм

| Обозначение пробок | | | Применяемость | | | $d$ | $P$ | $L$ | $D$ | Масса, кг, не более | Дет. *1* Вставка (1 шт.) | Дет. *2.* Ручка ГОСТ 14748 (1 шт.) |
|---|---|---|---|---|---|---|---|---|---|---|---|---|
| Калибры | Контрольные калибры | | | | | | | | | | Обозначение деталей | |
| *НЕ* | *К—И* | *КПР—НЕ* | *НЕ* | *К—И* | *КПР—НЕ* | | | | | | | |
| 8221-1101 | 8271-0101 | 8271-1101 | | | | 27 | 3,00 | 118,5 | 20 | 0,235 | Обозначение дет. 1 см. табл. 2 | 8054-0016 |
| 8221-1102 | 8271-0102 | 8271-1102 | | | | | 2,00 | 112,5 | | 0,215 | | |
| 8221-1103 | 8271-0103 | 8271-1103 | | | | | 1,50 | 111,5 | | | | |
| 8221-1104 | 8271-0104 | 8271-1104 | | | | | 1,00 | 108,5 | | 0,195 | | |
| 8221-1105 | 8271-0105 | 8271-1105 | | | | | 0,75 | 106,5 | | | | |
| 8221-1106 | 8271-0106 | 8271-1106 | | | | 28 | 2,00 | 112,5 | | 0,220 | | |
| 8221-1107 | 8271-0107 | 8271-1107 | | | | | 1,50 | 111,5 | | | | |
| 8221-1108 | 8271-0108 | 8271-1108 | | | | | 1,00 | 108,5 | | 0,200 | | |
| 8221-1109 | 8271-0109 | 8271-1109 | | | | 30 | 3,50 | 122,0 | | 0,270 | | |
| 8221-1110 | 8271-0110 | 8271-1110 | | | | | 3,00 | 118,5 | | | | |
| 8221-1111 | 8271-0111 | 8271-1111 | | | | | 2,00 | 112,5 | | 0,235 | | |
| 8221-1112 | 8271-0112 | 8271-1112 | | | | | 1,50 | 111,5 | | | | |
| 8221-1113 | 8271-0113 | 8271-1113 | | | | | 1,00 | 108,5 | | 0,215 | | |
| 8221-1114 | 8271-0114 | 8271-1114 | | | | | 0,75 | 107,5 | | | | |
| 8221-1115 | 8271-0115 | 8271-1115 | | | | 32 | 2,00 | 113,5 | 24 | 0,31 | | |
| 8221-1116 | 8271-0116 | 8271-1116 | | | | | 1,50 | 112,5 | | | | 8054-0017 |
| 8221-1117 | 8271-0117 | 8271-1117 | | | | 33 | 3,50 | 123,0 | | 0,38 | | |
| 8221-1118 | 8271-0118 | 8271-1118 | | | | | 3,00 | 119,5 | | | | |
| 8221-1119 | 8271-0119 | 8271-1119 | | | | | 2,00 | 113,5 | | 0,33 | | |
| 8221-1120 | 8271-0120 | 8271-1120 | | | | | 1,50 | 112,5 | | | | |

*Продолжение табл. 1*

Размеры в мм

| Обозначение пробок | | | Применяемость | | | $d$ | $P$ | $L$ | $D$ | Масса, кг, не более | Дет. 1. Вставка (1 шт.) | Дет. 2. Ручка ГОСТ 14748 (1 шт.) |
|---|---|---|---|---|---|---|---|---|---|---|---|---|
| Калибры | Контрольные калибры | | | | | | | | | | Обозначение деталей | |
| *НЕ* | *К—И* | *КПР—НЕ* | *НЕ* | *К—И* | *КПР—НЕ* | | | | | | | |
| 8221-1121 | 8271-0121 | 8271-1121 | | | | 33 | 1,00 | 109,5 | 24 | 0,30 | Обозначение дет. 1 см. табл. 2 | 8051-0017 |
| 8221-1122 | 8271-0122 | 8271-1122 | | | | | 0,75 | 108,5 | | | | |
| 8221-1123 | 8271-0123 | 8271-1123 | | | | 35 | 1,50 | 112,5 | | 0,34 | | |
| 8221-1124 | 8271-0124 | 8271-1124 | | | | 36 | 4,00 | 126,0 | | 0,42 | | |
| 8221-1125 | 8271-0125 | 8271-1125 | | | | | 3,00 | 119,5 | | 0,38 | | |
| 8221-1126 | 8271-0126 | 8271-1126 | | | | | 2,00 | 115,0 | | | | |
| 8221-1127 | 8271-0127 | 8271-1127 | | | | | 1,50 | 112,5 | | 0,33 | | |
| 8221-1128 | 8271-0128 | 8271-1128 | | | | | 1,00 | 110,5 | | | | |
| 8221-1129 | 8271-0129 | 8271-1129 | | | | 38 | 1,50 | 113,0 | | 0,35 | | |
| 8221-1130 | 8271-0130 | 8271-1130 | | | | 39 | 4,00 | 126,0 | | 0,48 | | |
| 8221-1131 | 8271-0131 | 8271-1131 | | | | | 3,00 | 119,5 | | 0,43 | | |
| 8221-1132 | 8271-0132 | 8271-1132 | | | | | 2,00 | 115,0 | | 0,39 | | |
| 8221-1133 | 8271-0133 | 8271-1133 | | | | | 1,50 | 113,0 | | | | |
| 8221-1134 | 8271-0134 | 8271-1134 | | | | | 1,00 | 111,5 | | | | |
| 8221-1135 | 8271-0135 | 8271-1135 | | | | 40 | 3,00 | 119,5 | | 0,43 | | |
| 8221-1136 | 8271-0136 | 8271-1136 | | | | | 2,00 | 115,0 | | 0,39 | | |
| 8221-1137 | 8271-0137 | 8271-1137 | | | | | 1,50 | 113,0 | | | | |
| 8221-1138 | 8271-0138 | 8271-1138 | | | | 42 | 4,50 | 140,0 | 28 | 0,64 | | 8051-0018 |
| 8221-1139 | 8271-0139 | 8271-1139 | | | | | 4,0 | 137,0 | | | | |
| 8221-1140 | 8271-0140 | 8271-1140 | | | | | 3,0 | 130,5 | | 0,56 | | |

*Продолжение табл. 1*

Размеры в мм

| Обозначение пробок | | | Применяемость | | | $d$ | $P$ | $L$ | $D$ | Масса, кг, не более | Дет. 1. Вставка (1 шт.) | Дет. 2. Ручка ГОСТ 14748 (1 шт.) |
|---|---|---|---|---|---|---|---|---|---|---|---|---|
| Калибры | Контрольные калибры | | | | | | | | | | Обозначение деталей | |
| *НЕ* | *К—И* | *КПР—НЕ* | *НЕ* | *К—И* | *КПР—НЕ* | | | | | | | |
| 8221-1141 | 8271-0141 | 8271-1141 | | | | 42 | 2,0 | 126,0 | 28 | 0,51 | Обозначение дет. 1 см. табл. 2 | 8054-0018 |
| 8221-1142 | 8271-0142 | 8271-1142 | | | | | 1,5 | 124,0 | | | | |
| 8221-1143 | 8271-0143 | 8271-1143 | | | | | 1,0 | 122,5 | | | | |
| 8221-1144 | 8271-0144 | 8271-1144 | | | | 45 | 4,5 | 140,0 | | 0,68 | | |
| 8221-1145 | 8271-0145 | 8271-1145 | | | | | 4,0 | 137,0 | | | | |
| 8221-1146 | 8271-0146 | 8271-1146 | | | | | 3,0 | 130,5 | | 0,59 | | |
| 8221-1147 | 8271-0147 | 8271-1147 | | | | | 2,0 | 126,0 | | 0,53 | | |
| 8221-1148 | 8271-0148 | 8271-1148 | | | | | 1,5 | 124,0 | | | | |
| 8221-1149 | 8271-0149 | 8271-1149 | | | | | 1,0 | 122,5 | | | | |
| 8221-1150 | 8271-0150 | 8271-1150 | | | | 48 | 5,0 | 143,5 | | 0,79 | | |
| 8221-1151 | 8271-0151 | 8271-1151 | | | | | 4,0 | 138,0 | | | | |
| 8221-1152 | 8271-0152 | 8271-1152 | | | | | 3,0 | 132,0 | | 0,64 | | |
| 8221-1153 | 8271-0153 | 8271-1153 | | | | | 2,0 | 126,0 | | 0,56 | | |
| 8221-1154 | 8271-0154 | 8271-1154 | | | | | 1,5 | 124,0 | | | | |
| 8221-1155 | 8271-0155 | 8271-1155 | | | | | 1,0 | 122,5 | | | | |
| 8221-1156 | 8271-0156 | 8271-1156 | | | | 50 | 3,0 | 132,0 | | 0,66 | | |
| 8221-1157 | 8271-0157 | 8271-1157 | | | | | 2,0 | 126.0 | | 0.59 | | |
| 8221-1158 | 8271-0158 | 8271-1158 | | | | | 1,5 | 124,0 | | | | |
| 8221-1159 | 8271-0159 | 8271-1159 | | | | 52 | 5,0 | 143,5 | | 0,87 | | |
| 8221-1160 | 8271-0160 | 8271-1160 | | | | | 1,0 | 138,0 | | 0,79 | | |

Размеры в мм

| Обозначение пробок | | | Применяемость | | | d | P | L | D | Масса, кг, не более | Дет. 1. Вставка (1 шт.) | Дет. 2. Ручка ГОСТ 14748 (1 шт.) |
|---|---|---|---|---|---|---|---|---|---|---|---|---|
| Калибры | Контрольные калибры | | | | | | | | | | Обозначение деталей | |
| НЕ | К—И | КПР—НЕ | НЕ | К—И | КПР—НЕ | | | | | | | |
| 8221-1161 | 8271-0161 | 8271-1161 | | | | 52 | 3,0 | 132,0 | 28 | 0,69 | Обозначение дет. 1 см. табл. 2 | 8054-0018 |
| 8221-1162 | 8271-0162 | 8271-1162 | | | | | 2,0 | 126,0 | | 0,62 | | |
| 8221-1163 | 8271-0163 | 8271-1163 | | | | | 1,5 | 124,0 | | | | |
| 8221-1164 | 8271-0164 | 8271-1164 | | | | | 1,0 | 122,5 | | | | |
| 8221-1165 | 8271-0165 | 8271-1165 | | | | 55 | 4,0 | 138,0 | | 0,83 | | |
| 8221-1166 | 8271-0166 | 8271-1166 | | | | | 3,0 | 132,0 | | 0,74 | | |
| 8221-1167 | 8271-0167 | 8271-1167 | | | | | 2,0 | 126,5 | | 0,66 | | |
| 8221-1168 | 8271-0168 | 8271-1168 | | | | | 1,5 | 125,5 | | | | |
| 8221-1169 | 8271-0169 | 8271-1169 | | | | 56 | 5,5 | 148,0 | | 1,03 | | |
| 8221-1170 | 8271-0170 | 8271-1170 | | | | | 4,0 | 138,0 | | 0,85 | | |
| 8221-1171 | 8271-0171 | 8271-1171 | | | | | 3,0 | 132,0 | | 0,75 | | |
| 8221-1172 | 8271-0172 | 8271-1172 | | | | | 2,0 | 126,5 | | 0,67 | | |
| 8221-1173 | 8271-0173 | 8271-1173 | | | | | 1,5 | 125,5 | | | | |
| 8221-1174 | 8271-0174 | 8271-1174 | | | | | 1,0 | 122,5 | | | | |
| 8221-1175 | 8271-0175 | 8271-1175 | | | | 58 | 4,0 | 138,0 | | 0,89 | | |
| 8221-1176 | 8271-0176 | 8271-1176 | | | | | 3,0 | 132,0 | | 0,78 | | |
| 8221-1177 | 8271-0177 | 8271-1177 | | | | | 2,0 | 126,5 | | 0,69 | | |
| 8221-1178 | 8271-0178 | 8271-1178 | | | | | 1,5 | 125 5 | | | | |
| 8221-1179 | 8271-0179 | 8271-1179 | | | | 60 | 5,5 | 148,0 | | 1,14 | | |
| 8221-1180 | 8271-0180 | 8271-1180 | | | | | 4,0 | 138,0 | | 0,94 | | |

*Продолжение табл. 1*

Размеры в мм

| Обозначение пробок | | | Применяемость | | | d | P | L | D | Масса, кг, не более | Дет. 1. Вставка (1 шт.) | Дет. 2. Ручка ГОСТ 14748 (1 шт.) |
|---|---|---|---|---|---|---|---|---|---|---|---|---|
| Калибры | Контрольные калибры | | | | | | | | | | Обозначение деталей | |
| НЕ | К—И | КПР—НЕ | НЕ | К—И | КПР—НЕ | | | | | | | |
| 8221-1181 | 8271-0181 | 8271-1181 | | | | 60 | 3,0 | 132,0 | 28 | 0,83 | Обозначение дет. 1 см. табл. 2 | 8054-0018 |
| 8221-1182 | 8271-0182 | 8271-1182 | | | | | 2,0 | 126,5 | | 0,71 | | |
| 8221-1183 | 8271-0183 | 8271-1183 | | | | | 1,5 | 125,5 | | 0,70 | | |
| 8221-1184 | 8271-0184 | 8271-1184 | | | | | 1,0 | 122,5 | | | | |
| 8221-1185 | 8271-0185 | 8271-1185 | | | | 62 | 4,0 | 138,0 | | 0,97 | | |
| 8221-1186 | 8271-0186 | 8271-1186 | | | | | 3,0 | 132,0 | | 0,84 | | |
| 8221-1187 | 8271-0187 | 8271-1187 | | | | | 2,0 | 126,5 | | | | |
| 8221-1188 | 8271-0188 | 8271-1188 | | | | | 1,5 | 125,5 | | | | |
| 8221-1189 | 8271-0189 | 8271-1189 | | | | 64 | 6,0 | 151,0 | | 1,27 | | |
| 8221-1190 | 8271-0190 | 8271-1190 | | | | | 4,0 | 138,0 | | 1,02 | | |
| 8221-1191 | 8271-0191 | 8271-1191 | | | | | 3,0 | 132,0 | | 0,88 | | |
| 8221-1192 | 8271-0192 | 8271-1192 | | | | | 2,0 | 126,5 | | | | |
| 8221-1193 | 8271-0193 | 8271-1193 | | | | | 1,5 | 125,5 | | | | |
| 8221-1194 | 8271-0194 | 8271-1194 | | | | | 1,0 | 122,5 | | 0,71 | | |
| 8221-1195 | 8271-0195 | 8271-1195 | | | | 65 | 4,0 | 138,0 | | 1,04 | | |
| 8221-1196 | 8271-0196 | 8271-1196 | | | | | 3,0 | 132,0 | | 0,90 | | |
| 8221-1197 | 8271-0197 | 8271-1197 | | | | | 2,0 | 126,5 | | | | |
| 8221-1198 | 8271-0198 | 8271-1198 | | | | | 1,5 | 125,5 | | | | |
| 8221-1199 | 8271-0199 | 8271-1199 | | | | 68 | 6,0 | 151,0 | | 1,44 | | |
| 8221-1200 | 8271-0200 | 8271-1200 | | | | | 4,0 | 138,0 | | 1,11 | | |

Размеры в мм

| Обозначение пробок | | | Применяемость | | | d | P | L | D | Масса, кг, не более | Дет. 1 Вставка (1 шт.) | Дет. 2. Ручка ГОСТ 14748 (1 шт.) |
|---|---|---|---|---|---|---|---|---|---|---|---|---|
| Калибры | Контрольные калибры | | | | | | | | | | Обозначение деталей | |
| НЕ | К—И | КПР—НЕ | НЕ | К—И | КПР—НЕ | | | | | | | |
| 8221-1201 | 8271-0201 | 8271-1201 | | | | 68 | 3,0 | 132,0 | 28 | 0,95 | Обозначение дет. 1 см. табл. 2 | 8054-0018 |
| 8221-1202 | 8271-0202 | 8271-1202 | | | | | 2,0 | 126,5 | | | | |
| 8221-1203 | 8271-0203 | 8271-1203 | | | | | 1,5 | 125,5 | | | | |
| 8221-1204 | 8271-0204 | 8271-1204 | | | | | 1,0 | 122,5 | | 0,74 | | |
| 8221-1205 | 8271-0205 | 8271-1205 | | | | 70 | 6,0 | 151,0 | | 1,51 | | |
| 8221-1206 | 8271-0206 | 8271-1206 | | | | | 4,0 | 138,0 | | 1,16 | | |
| 8221-1207 | 8271-0207 | 8271-1207 | | | | | 3,0 | 132,0 | | 0,99 | | |
| 8221-1208 | 8271-0208 | 8271-1208 | | | | | 2,0 | 127,5 | | | | |
| 8221-1209 | 8271-0209 | 8271-1209 | | | | | 1,5 | 125,5 | | | | |
| 8221-1210 | 8271-0210 | 8271-1210 | | | | 72 | 6,0 | 151,0 | 32 | 1,72 | | 8054-0019 |
| 8221-1211 | 8271-0211 | 8271-1211 | | | | | 4,0 | 138,0 | | 1,34 | | |
| 8221-1212 | 8271-0212 | 8271-1212 | | | | | 3.0 | 132,0 | | 1,16 | | |
| 8221-1213 | 8271-0213 | 8271-1213 | | | | | 2,0 | 127,5 | | | | |
| 8221-1214 | 8271-0214 | 8271-1214 | | | | | 1,5 | 125,5 | | | | |
| 8221-1215 | 8271-0215 | 8271-1215 | | | | | 1,0 | 123,5 | | 0,90 | | |
| 8221-1216 | 8271-0216 | 8271-1216 | | | | 75 | 4,0 | 138,0 | | 1,42 | | |
| 8221-1217 | 8271-0217 | 8271-1217 | | | | | 3,0 | 132,0 | | 1,20 | | |
| 8221-1218 | 8271-0218 | 8271-1218 | | | | | 2,0 | 127,5 | | | | |
| 8221-1219 | 8271-0219 | 8271-1219 | | | | | 1,5 | 125.5 | | | | |
| 8221-1220 | 8271-0220 | 8271-1220 | | | | 76 | 6,0 | 151,0 | | 1,85 | | |

*Продолжение табл. 1*

Размеры в мм

| Обозначение пробок | | | Применяемость | | | d | P | L | D | Масса, кг, не более | Дет. 1 Вставка (1 шт.) | Дет. 2 Ручка ГОСТ 14748 (1 шт.) |
|---|---|---|---|---|---|---|---|---|---|---|---|---|
| Калибры | Контрольные калибры | | | | | | | | | | Обозначение деталей | |
| НЕ | К—И | КПР—НЕ | НЕ | К—И | КПР—НЕ | | | | | | | |
| 8221-1221 | 8271-0221 | 8271-1221 | | | | 76 | 4,0 | 138,0 | 32 | 1,43 | Обозначение дет. 1 см. табл. 2 | 8054-0019 |
| 8221-1222 | 8271-0222 | 8271-1222 | | | | | 3,0 | 132,0 | | 1,24 | | |
| 8221-1223 | 8271-0223 | 8271-1223 | | | | | 2,0 | 127,5 | | | | |
| 8221-1224 | 8271-0224 | 8271-1224 | | | | | 1,5 | 125,5 | | | | |
| 8221-1225 | 8271-0225 | 8271-1225 | | | | | 1,0 | 123,5 | | 1,10 | | |
| 8221-1226 | 8271-0226 | 8271-1226 | | | | 78 | 2,0 | 127,5 | | 1,24 | | |
| 8221-1227 | 8271-0227 | 8271-1227 | | | | 80 | 6,0 | 151,0 | | 2,00 | | |
| 8221-1228 | 8271-0228 | 8271-1228 | | | | | 4,0 | 138,0 | | 1,54 | | |
| 8221-1229 | 8271-0229 | 8271-1229 | | | | | 3,0 | 132,0 | | 1,32 | | |
| 8221-1230 | 8271-0230 | 8271-1230 | | | | | 2,0 | 127,5 | | | | |
| 8221-1231 | 8271-0231 | 8271-1231 | | | | | 1,50 | 125,5 | | | | |
| 8221-1232 | 8271-0232 | 8271-1232 | | | | | 1,00 | 123,5 | | 1,22 | | |
| 8221-1233 | 8271-0233 | 8271-1233 | | | | 82 | 2,00 | 127,5 | | 1,32 | | |
| 8221-1234 | 8271-0234 | 8271-1234 | | | | 85 | 6,00 | 152,0 | | 2,24 | | |
| 8221-1235 | 8271-0235 | 8271-1235 | | | | | 4,00 | 139,0 | | 1,71 | | |
| 8221-1236 | 8271-0236 | 8271-1236 | | | | | 3,00 | 133,5 | | 1,51 | | |
| 8221-1237 | 8271-0237 | 8271-1237 | | | | | 2,00 | 127,5 | | | | |

*Продолжение табл. 1*

Размеры в мм

| Обозначение пробок | | | Применяемость | | | d | P | L | D | Масса, кг, не более | Дет. 1 Вставка (1 шт.) | Дет. 2 Ручка ГОСТ 14748 (1 шт.) |
|---|---|---|---|---|---|---|---|---|---|---|---|---|
| Калибры | Контрольные калибры | | | | | | | | | | Обозначение деталей | |
| НЕ | К—И | КПР—НЕ | НЕ | К—И | КПР—НЕ | | | | | | | |
| 8221-1238 | 8271-0238 | 8271-1238 | | | | 85 | 1,50 | 125,5 | 32 | 1,51 | Обозначение дет. 1 см. табл. 2 | 8054-0019 |
| 8221-1239 | 8271-0239 | 8271-1239 | | | | 90 | 6,00 | 152,0 | | 2,46 | | |
| 8221-1240 | 8271-0240 | 8271-1240 | | | | | 4,00 | 139,0 | | 1,87 | | |
| 8221-1241 | 8271-0241 | 8271-1241 | | | | | 3,00 | 133,5 | | 1,64 | | |
| 8221-1242 | 8271-0242 | 8271-1242 | | | | | 2,00 | 129,0 | | | | |
| 8221-1243 | 8271-0243 | 8271-1243 | | | | | 1,50 | 126,5 | | | | |
| 8221-1244 | 8271-0244 | 8271-1244 | | | | 95 | 6,00 | 152,0 | | 2,69 | | |
| 8221-1245 | 8271-0245 | 8271-1245 | | | | | 4,00 | 139,0 | | 2,04 | | |
| 8221-1246 | 8271-0246 | 8271-1246 | | | | | 3,00 | 133,5 | | 1,77 | | |
| 8221-1247 | 8271-0247 | 8271-1247 | | | | | 2,00 | 129,0 | | | | |
| 8221-1248 | 8271-0248 | 8271-1248 | | | | | 1,50 | 126,5 | | | | |
| 8221-1249 | 8271-0249 | 8271-1249 | | | | 100 | 6,00 | 152,0 | | 2,94 | | |
| 8221-1250 | 8271-0250 | 8271-1250 | | | | | 4,00 | 139,0 | | 2,20 | | |
| 8221-1251 | 8271-0251 | 8271-1251 | | | | | 3,00 | 133,5 | | 1,92 | | |
| 8221-1252 | 8271-0252 | 8271-1252 | | | | | 2,00 | 129,0 | | | | |
| 8221-1253 | 8271-0253 | 8271-1253 | | | | | 1,50 | 126,5 | | | | |

Примечание. Допускается применение ручек исполнения 2 по ГОСТ 14748.

Пример условного обозначения пробки *НЕ* для контроля резьбового отверстия с правой резьбой М10×1,25 с полем допуска 6Н:

*Пробка 8221-1045 6Н ГОСТ 17757—72*

То же, с левой резьбой:

*Пробка 8221-1045 6Н LH ГОСТ 17757—72*

3. Конструкция и основные размеры вставок *НЕ*, *К—И*, *КПР—НЕ* должны соответствовать указанным на черт. 2, 3 и в табл. 2.

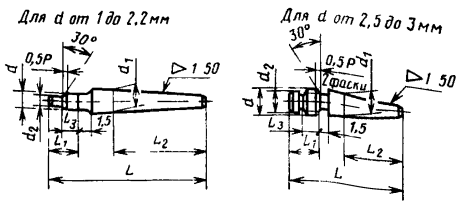


Черт. 2

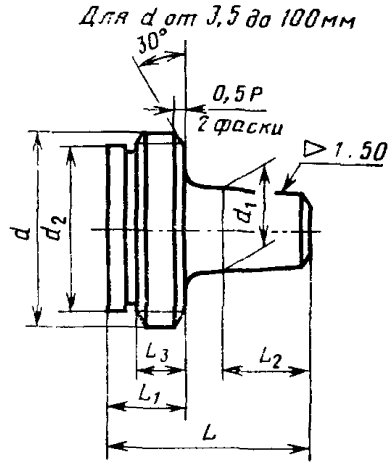


Черт. 3

Примечание. Для вставок с шагом резьбы 1 мм и более вместо фасок 0,5 Р×30° должны быть срезаны заходные и выходные витки.

Таблица 2

Размеры в мм

| Обозначение вставок | | | $d$ | $P$ | $L$ | $L_1$ | $L_2$ | $L_3$ | $d_1$ (поле допуска h9) | $d_2$ (поле допуска h13) | Масса, кг, не более |
|---|---|---|---|---|---|---|---|---|---|---|---|
| *НЕ* | *К—И* | *КПР—НЕ* | | | | | | | | | |
| — | 8271-0001/1 | 8271-1001/1 | 1,0 | 0,25 | 18,5 | 3,0 | 11,5 | 1,25 | 2,5 | 0,6 | 0,0007 |
| — | 8271-0002/1 | 8271-1002/1 | | 0,20 | | | | 1,00 | | 0,7 | |
| — | 8271-0003/1 | 8271-1003/1 | 1,1 | 0,25 | | | | 1,25 | | 0,7 | |
| — | 8271-0004/1 | 8271-1004/1 | | 0,20 | | | | 1,00 | | 0,8 | |
| — | 8271-0005/1 | 8271-1005/1 | 1,2 | 0,25 | | | | 1,25 | | 0,8 | |
| — | 8271-0006/1 | 8271-1006/1 | | 0,20 | | | | 1,00 | | 0,9 | |
| — | 8271-0007/1 | 8271-1007/1 | 1,4 | 0,30 | | | | 1,50 | | 0,9 | |
| — | 8271-0008/1 | 8271-1008/1 | | 0,20 | | | | 1,00 | | 1,1 | |
| — | 8271-0009/1 | 8271-1009/1 | 1,6 | 0,35 | | | | 1,75 | | 1,1 | |
| — | 8271-0010/1 | 8271-1010/1 | | 0,20 | | | | 1,00 | | 1,3 | |
| — | 8271-0011/1 | 8271-1011/1 | 1,8 | 0,35 | | | | 1,75 | | 1,3 | |
| — | 8271-0012/1 | 8271-1012/1 | | 0,20 | | | | 1,00 | | 1,5 | — |
| 8221-1013/1 | 8271-0013/1 | 8271-1013/1 | 2,0 | 0,40 | 19,5 | 4,0 | | 2,00 | | 1,4 | 0,0008 |
| — | 8271-0014/1 | 8271-1014/1 | | 0,25 | | | | 1,25 | | 1,6 | |
| 8221-1015/1 | 8271-0015/1 | 8271-1015/1 | 2,2 | 0,45 | | | | 2,25 | | 1,6 | |
| — | 8271-0016/1 | 8271-1016/1 | | 0,25 | | | | 1,25 | | 1,8 | |
| 8221-1017/1 | 8271-0017/1 | 8271-1017/1 | 2,5 | 0,45 | | | | 2,25 | | 1,8 | |
| — | 8271-0018/1 | 8271-1018/1 | | 0,35 | | | | 1,75 | | 1,9 | |

Размеры в мм

| Обозначение вставок | | | $d$ | $P$ | $L$ | $L_1$ | $L_2$ | $L_3$ | $d_1$ (поле допуска h9) | $d_2$ (поле допуска h13) | Масса, кг, не более |
|---|---|---|---|---|---|---|---|---|---|---|---|
| *НЕ* | *К—И* | *КПР—НЕ* | | | | | | | | | |
| 8221-1019/1 | 8271-0019/1 | 8271-1019/1 | 3,0 | 0,50 | 19,5 | 4,0 | 11,5 | 2,50 | 2,5 | 2,2 | 0,0010 |
| — | 8271-0020/1 | 8271-1020/1 | | 0,35 | | | | 1,75 | | 2,4 | |
| 8221-1021/1 | 8271-0021/1 | 8271-1021/1 | 3,5 | 0,60 | 20,5 | 5,0 | | 3,00 | | 2,6 | |
| — | 8271-0022/1 | 8271-1022/1 | | 0,35 | 19,5 | 4,0 | | 1,75 | | 2,9 | |
| 8221-1023/1 | 8271-0023/1 | 8271-1023/1 | 4,0 | 0,70 | 21,0 | 5,5 | | 3,50 | | 2,9 | 0,0012 |
| 8221-1024/1 | 8271-0024/1 | 8271-1024/1 | | 0,50 | 20,0 | 4,5 | | 2,50 | | 3,2 | |
| 8221-1025/1 | 8271-0025/1 | 8271-1025/1 | 4,5 | 0,75 | 21,5 | 6,0 | | 4,00 | | 3,4 | 0,0013 |
| 8221-1026/1 | 8271-0026/1 | 8271-1026/1 | | 0,50 | 20,0 | 4,5 | | 2,5 | | 3,7 | |
| 8221-1027/1 | 8271-0027/1 | 8271-1027/1 | 5,0 | 0,80 | 21,5 | 6,0 | | 4,0 | | 3,8 | 0,0015 |
| 8221-1028/1 | 8271-0028/1 | 8271-1028/1 | | 0,50 | 20,0 | 4,5 | | 2,5 | | 4,2 | |
| 8221-1029/1 | 8271-0029/1 | 8271-1029/1 | 5,5 | 0,50 | 20,5 | 4,5 | 12 | 2,5 | 4 | 4,7 | 0,0024 |
| 8221-1030/1 | 8271-0030/1 | 8271-1030/1 | 6 | 1,00 | 23,5 | 7,5 | | 5,0 | | 4,5 | 0,0035 |
| 8221-1031/1 | 8271-0031/1 | 8271-1031/1 | | 0,75 | 23,0 | 7,0 | | 4,0 | | 4,8 | |
| 8221-1032/1 | 8271-0032/1 | 8271-1032/1 | | 0,50 | 20,5 | 4,5 | | 2,5 | | 5,2 | |
| 8221-1033/1 | 8271-0033/1 | 8271-1033/1 | 7 | 1,00 | 23,5 | 7,5 | | 5,0 | | 5,5 | 0,0040 |
| 8221-1034/1 | 8271-0034/1 | 8271-1034/1 | | 0,75 | 23,0 | 7,0 | | 4,0 | | 5,8 | |
| 8221-1035/1 | 8271-0035/1 | 8271-1035/1 | | 0,50 | 20,5 | 4,5 | | 2,5 | | 6,2 | |
| 8221-1036/1 | 8271-0036/1 | 8271-1036/1 | 8 | 1,25 | 26,0 | 10,0 | | 7,0 | | 6,1 | 0,0055 |

*Продолжение табл. 2*

Размеры в мм

| Обозначение вставок | | | $d$ | $P$ | $L$ | $L_1$ | $L_2$ | $L_3$ | $d_1$ (поле допуска h9) | $d_2$ (поле допуска h13) | Масса, кг, не более |
|---|---|---|---|---|---|---|---|---|---|---|---|
| *НЕ* | *К—И* | *КПР—НЕ* | | | | | | | | | |
| 8221-1037/1 | 8271-0037/1 | 8271-1037/1 | 8 | 1,00 | 24,5 | 8,5 | 12 | 5,0 | 4 | 6,5 | 0,0055 |
| 8221-1038/1 | 8271-0038/1 | 8271-1038/1 | | 0,75 | 23,0 | 7,0 | | 4,0 | | 6,8 | |
| 8221-1039/1 | 8271-0039/1 | 8271-1039/1 | | 0,50 | 21,5 | 5,5 | | 2,5 | | 7,2 | |
| 8221-1040/1 | 8271-0040/1 | 8271-1040/1 | 9 | 1,25 | 26,0 | 10,0 | | 7,0 | | 7,1 | 0,0065 |
| 8221-1041/1 | 8271-0041/1 | 8271-1041/1 | | 1,00 | 24,5 | 8,5 | | 5,0 | | 7,5 | |
| 8221-1042/1 | 8271-0042/1 | 8271-1042/1 | | 0,75 | 23,0 | 7,0 | | 4,0 | | 7,8 | |
| 8221-1043/1 | 8271-0043/1 | 8271-1043/1 | | 0,50 | 21,5 | 5,5 | | 2,5 | | 8,2 | |
| 8221-1044/1 | 8271-0044/1 | 8271-1044/1 | 10 | 1,50 | 27,5 | 11,5 | | 8,0 | | 7,7 | 0,009 |
| 8221-1045/1 | 8271-0045/1 | 8271-1045/1 | | 1,25 | 27,0 | 11,0 | | 7,0 | | 8,1 | |
| 8221-1046/1 | 8271-0046/1 | 8271-1046/1 | | 1,00 | 24,5 | 8,5 | | 5,0 | | 8,4 | 0,007 |
| 8221-1047/1 | 8271-0047/1 | 8271-1047/1 | | 0,75 | 23,0 | 7,0 | | 4,0 | | 8,8 | |
| 8221-1048/1 | 8271-0048/1 | 8271-1048/1 | | 0,50 | 21,5 | 5,5 | | 2,5 | | 9,2 | |
| 8221-1049/1 | 8271-0049/1 | 8271-1049/1 | 11 | 1,50 | 30,5 | 11,5 | 14 | 8,0 | 6 | 8,7 | 0,013 |
| 8221-1050/1 | 8271-0050/1 | 8271-1050/1 | | 1,00 | 27,5 | 8,5 | | 5,0 | | 9,4 | |
| 8221-1051/1 | 8271-0051/1 | 8271-1051/1 | | 0,75 | 26,0 | 7,0 | | 4,0 | | 9,8 | 0,011 |
| 8221-1052/1 | 8271-0052/1 | 8271-1052/1 | | 0,50 | 24,5 | 5,5 | | 2,5 | | 10,2 | |
| 8221-1053/1 | 8271-0053/1 | 8271-1053/1 | 12 | 1,75 | 32,0 | 13,0 | | 9,0 | | 9,3 | 0,015 |
| 8221-1054/1 | 8271-0054/1 | 8271-1054/1 | | 1,50 | 31,0 | 12,0 | | 8,0 | | 9,7 | |

*Продолжение табл. 2*

Размеры в мм

| Обозначение вставок | | | $d$ | $P$ | $L$ | $L_1$ | $L_2$ | $L_3$ | $d_1$ (поле допуска h9) | $d_2$ (поле допуска h13) | Масса, кг, не более |
|---|---|---|---|---|---|---|---|---|---|---|---|
| *НЕ* | *К—И* | *КПР—НЕ* | | | | | | | | | |
| 8221-1055/1 | 8271-0055/1 | 8271-1055/1 | 12 | 1,25 | 30,0 | 11,0 | 14 | 7,0 | 6 | 10,1 | 0,015 |
| 8221-1056/1 | 8271-0056/1 | 8271-1056/1 | | 1,00 | 27,5 | 8,5 | | 5,0 | | 10,4 | 0,013 |
| 8221-1057/1 | 8271-0057/1 | 8271-1057/1 | | 0,75 | 27,0 | 8,0 | | 4,0 | | 10,9 | |
| 8221-1058/1 | 8271-0058/1 | 8271-1058/1 | | 0.50 | 24,5 | 5,5 | | 2,5 | | 11,1 | |
| 8221-1059/1 | 8271-0059/1 | 8271-1059/1 | 14 | 2,00 | 33,5 | 14,5 | | 10,0 | | 11,0 | 0,021 |
| 8221-1060/1 | 8271-0060/1 | 8271-1060/1 | | 1,50 | 31,0 | 12,0 | | 8,0 | | 11,7 | |
| 8221-1061/1 | 8271-0061/1 | 8271-1061/1 | | 1,25 | 30,0 | 11,0 | | 7,0 | | 12,1 | 0,017 |
| 8221-1062/1 | 8271-0062/1 | 8271-1062/1 | | 1,00 | 28,5 | 9,5 | | 5,0 | | 12,4 | |
| 8221-1063/1 | 8271-0063/1 | 8271-1063/1 | | 0,75 | 27,0 | 8,0 | | 4,0 | | 12,8 | 0,014 |
| 8221-1064/1 | 8271-0064/1 | 8271-1064/1 | | 0,50 | 24,5 | 5,5 | | 2,5 | | 13,1 | |
| 8221-1065/1 | 8271-0065/1 | 8271-1065/1 | 15 | 1,50 | 33,0 | 12,0 | 15 | 8,0 | 8 | 12,7 | 0,025 |
| 8221-1066/1 | 8271-0066/1 | 8271-1066/1 | | 1,00 | 30,5 | 9,5 | | 5,0 | | 13,4 | |
| 8221-1067/1 | 8271-0067/1 | 8271-1067/1 | 16 | 2,00 | 35,5 | 14,5 | | 10,0 | | 13,0 | 0,030 |
| 8221-1068/1 | 8271-0068/1 | 8271-1068/1 | | 1,50 | 33,0 | 12,0 | | 8,0 | | 13,7 | |
| 8221-1069/1 | 8271-0069/1 | 8271-1069/1 | | 1,00 | 30,5 | 9,5 | | 5,0 | | 14,4 | 0,025 |
| 8221-1070/1 | 8271-0070/1 | 8271-1070/1 | | 0,75 | 29,0 | 8,0 | | 4,0 | | 14,8 | |
| 8221-1071/1 | 8271-0071/1 | 8271-1071/1 | | 0,50 | 26,5 | 5,5 | | 2,5 | | 15,1 | 0,020 |
| 8221-1072/1 | 8271-0072/1 | 8271-1072/1 | 17 | 1,50 | 33,0 | 12,0 | | 8,0 | | 14,7 | 0,030 |

*Продолжение табл. 2*

Размеры в мм

| Обозначение вставок | | | $d$ | $P$ | $L$ | $L_1$ | $L_2$ | $L_3$ | $d_1$ (поле допуска h9) | $d_2$ (поле допуска h13) | Масса, кг, не более |
|---|---|---|---|---|---|---|---|---|---|---|---|
| *НЕ* | *К—И* | *КПР—НЕ* | | | | | | | | | |
| 8221-1073/1 | 8271-0073/1 | 8271-1073/1 | 17 | 1,00 | 30,5 | 9,5 | 15 | 5,0 | 8 | 15,4 | 0,025 |
| 8221-1074/1 | 8271-0074/1 | 8271-1074/1 | 18 | 2,50 | 38,5 | 17,5 | | 13,0 | | 14,2 | 0,045 |
| 8221-1075/1 | 8271-0075/1 | 8271-1075/1 | | 2,00 | 35,5 | 14,5 | | 10,0 | | 15,0 | |
| 8221-1076/1 | 8271-0076/1 | 8271-1076/1 | | 1,50 | 33,0 | 12,0 | | 8,0 | | 15,7 | 0,035 |
| 8221-1077/1 | 8271-0077/1 | 8271-1077/1 | | 1,00 | 30,5 | 9,5 | | 5,0 | | 16,4 | |
| 8221-1078/1 | 8271-0078/1 | 8271-1078/1 | | 0,75 | 25,0 | 8,0 | | 4,0 | | 16,8 | 0,030 |
| 8221-1079/1 | 8271-0079/1 | 8271-1079/1 | | 0,50 | 27,5 | 6,5 | | 2,5 | | 17,1 | |
| 8221-1080/1 | 8271-0080/1 | 8271-1080/1 | 20 | 2,50 | 40,5 | 17,5 | 16 | 13,0 | 11 | 16,2 | 0,060 |
| 8221-1081/1 | 8271-0081/1 | 8271-1081/1 | | 2,00 | 37,5 | 14,5 | | 10,0 | | 17,0 | |
| 8221-1082/1 | 8271-0082/1 | 8271-1082/1 | | 1,50 | 35,0 | 12,0 | | 8,0 | | 17,7 | 0,050 |
| 8221-1083/1 | 8271-0083/1 | 8271-1083/1 | | 1,00 | 32,5 | 9,5 | | 5,0 | | 18,4 | |
| 8221-1084/1 | 8271-0084/1 | 8271-1084/1 | | 0,75 | 31,0 | 8,0 | | 4,0 | | 18,8 | 0,040 |
| 8221-1085/1 | 8271-0085 1 | 8271-1085/1 | | 0,50 | 29,5 | 6,5 | | 2,5 | | 19,1 | |
| 8221-1086/1 | 8271-0086/1 | 8271-1086/1 | 22 | 2,50 | 40,5 | 17,5 | | 13,0 | | 18,2 | 0,066 |
| 8221-1087/1 | 8271-0087/1 | 8271-1087/1 | | 2,00 | 37,5 | 14,5 | | 10,0 | | 19,0 | |
| 8221-1088/1 | 8271-0088/1 | 8271-1088/1 | | 1,50 | 35,0 | 12,0 | | 8,0 | | 19,7 | |
| 8221-1089/1 | 8271-0089/1 | 8271-1089/1 | | 1,00 | 32,5 | 9,5 | | 5,0 | | 20,4 | 0,050 |
| 8221-1090/1 | 8271-0090/1 | 8271-1090/1 | | 0,75 | 31,0 | 8,0 | | 4,0 | | 20,8 | |

*Продолжение табл. 2*

Размеры в мм

| Обозначение вставок | | | $d$ | $P$ | $L$ | $L_1$ | $L_2$ | $L_3$ | $d_1$ (поле допуска h9) | $d_2$ (поле допуска h13) | Масса, кг, не более |
|---|---|---|---|---|---|---|---|---|---|---|---|
| *НЕ* | *К—И* | *КПР—НЕ* | | | | | | | | | |
| 8221-1091/1 | 8271-0091/1 | 8271-1091/1 | 22 | 0,50 | 29,5 | 6,5 | 16 | 2,5 | 11 | 21,1 | 0,050 |
| 8221-1092/1 | 8271-0092/1 | 8271-1092/1 | 24 | 3,00 | 43,5 | 20,5 | | 15,0 | | 19,5 | 0,085 |
| 8221-1093/1 | 8271-0093/1 | 8271-1093/1 | | 2,00 | 37,5 | 14,5 | | 10,0 | | 21,0 | 0,070 |
| 8221-1094/1 | 8271-0094/1 | 8271-1094/1 | | 1,50 | 36,5 | 13,5 | | 8,0 | | 21,7 | |
| 8221-1095/1 | 8271-0095/1 | 8271-1095/1 | | 1,00 | 33,5 | 10,5 | | 5,0 | | 22,4 | |
| 8221-1096/1 | 8271-0096/1 | 8271-1096/1 | | 0,75 | 31,5 | 8,5 | | 4,0 | | 22,7 | 0,055 |
| 8221-1097/1 | 8271-0097/1 | 8271-1097/1 | 25 | 2,00 | 41,5 | 14,5 | 19 | 10,0 | 15 | 22,0 | 0,090 |
| 8221-1098/1 | 8271-0098/1 | 8271-1098/1 | | 1,50 | 40,5 | 13,5 | | 8,0 | | 22,7 | |
| 8221-1099/1 | 8271-0099/1 | 8271-1099/1 | | 1,00 | 37,5 | 10,5 | | 5,0 | | 23,4 | 0,080 |
| 8221-1100/1 | 8271-0100/1 | 8271-1100/1 | 26 | 1,50 | 40,5 | 13,5 | | 8,0 | | 23,7 | 0,090 |
| 8221-1101/1 | 8271-0101/1 | 8271-1101/1 | 27 | 3,00 | 47,5 | 20,5 | | 15 | | 22,5 | 0,125 |
| 8221-1102/1 | 8271-0102/1 | 8271-1102/1 | | 2,00 | 41,5 | 14,5 | | 10 | | 24,0 | 0,105 |
| 8221-1103/1 | 8271-0103/1 | 8271-1103/1 | | 1,50 | 40,5 | 13,5 | | 8 | | 24,7 | |
| 8221-1104/1 | 8271-0104/1 | 8271-1104/1 | | 1,00 | 37,5 | 10,5 | | 5 | | 25,4 | 0,085 |
| 8221-1105/1 | 8271-0105/1 | 8271-1105/1 | | 0,75 | 35,5 | 8,5 | | 4 | | 25,7 | |
| 8221-1106/1 | 8271-0106/1 | 8271-1106/1 | 28 | 2,00 | 41,5 | 14,5 | | 10 | | 25,0 | 0,110 |
| 8221-1107/1 | 8271-0107/1 | 8271-1107/1 | | 1,50 | 40,5 | 13,5 | | 8 | | 25,7 | |
| 8221-1108/1 | 8271-0108/1 | 8271-1108/1 | | 1,00 | 37,5 | 10,5 | | 5 | | 26,4 | 0,090 |

*Продолжение табл. 2*

Размеры в мм

| Обозначение вставок | | | $d$ | $P$ | $L$ | $L_1$ | $L_2$ | $L_3$ | $d_1$ (поле допуска h9) | $d_2$ (поле допуска h13) | Масса, кг, не более |
|---|---|---|---|---|---|---|---|---|---|---|---|
| *НЕ* | *К—И* | *КПР—НЕ* | | | | | | | | | |
| 8221-1109/1 | 8271-0109/1 | 8271-1109/1 | 30 | 3,50 | 51,0 | 24,0 | 19 | 18 | 15 | 24,5 | 0,160 |
| 8221-1110/1 | 8271-0110/1 | 8271-1110/1 | | 3,00 | 47,5 | 20,5 | | 15 | | 25,5 | |
| 8221-1111/1 | 8271-0111/1 | 8271-1111/1 | | 2,00 | 41,5 | 14,5 | | 10 | | 27,0 | 0,125 |
| 8221-1112/1 | 8271-0112/1 | 8271-1112/1 | | 1,50 | 40,5 | 13,5 | | 8 | | 27,7 | |
| 8221-1113/1 | 8271-0113/1 | 8271-1113/1 | | 1,00 | 37,5 | 10,5 | | 5 | | 28,4 | 0,105 |
| 8221-1114/1 | 8271-0114/1 | 8271-1114/1 | | 0,75 | 36,5 | 9,5 | | 4 | | 28,7 | |
| 8221-1115/1 | 8271-0115/1 | 8271-1115/1 | 32 | 2,00 | 44,5 | 14,5 | 21 | 10 | 18 | 29,0 | 0,15 |
| 8221-1116/1 | 8271-0116/1 | 8271-1116/1 | | 1,50 | 43,5 | 13,5 | | 8 | | 29,7 | |
| 8221-1117/1 | 8271-0117/1 | 8271-1117/1 | 33 | 3,50 | 54,0 | 24,0 | | 18 | | 27,5 | 0,22 |
| 8221-1118/1 | 8271-0118/1 | 8271-1118/1 | | 3,00 | 50,5 | 20,5 | | 15 | | 28,5 | |
| 8221-1119/1 | 8271-0119/1 | 8271-1119/1 | | 2,00 | 44,5 | 14,5 | | 10 | | 30,0 | 0,17 |
| 8221-1120/1 | 8271-0120/1 | 8271-1120/1 | | 1,50 | 43,5 | 13,5 | | 8 | | 30,7 | |
| 8221-1121/1 | 8271-0121/1 | 8271-1121/1 | | 1,00 | 40,5 | 10,5 | | 5 | | 31,4 | 0,14 |
| 8221-1122/1 | 8271-0122/1 | 8271-1122/1 | | 1,75 | 39,5 | 9,5 | | 4 | | 31,7 | |
| 8221-1123/1 | 8271-0123/1 | 8271-1123/1 | 35 | 1,50 | 43,5 | 13,5 | | 8 | | 32,7 | 0,18 |
| 8221-1124/1 | 8271-0124/1 | 8271-1124/1 | 36 | 4,00 | 57,0 | 27,0 | | 20 | | 30,0 | 0,26 |
| 8221-1125/1 | 8271-0125/1 | 8271-1125/1 | | 3,00 | 50,5 | 20,5 | | 15 | | 31,5 | 0,22 |
| 8221-1126/1 | 8271-0126/1 | 8271-1126/1 | | 2,00 | 46,0 | 16,0 | | 10 | | 33,0 | |

Размеры в мм

| Обозначение вставок | | | $d$ | $P$ | $L$ | $L_1$ | $L_2$ | $L_3$ | $d_1$ (поле допуска h9) | $d_2$ (поле допуска h13) | Масса, кг, не более |
|---|---|---|---|---|---|---|---|---|---|---|---|
| *НЕ* | *К—И* | *КПР—НЕ* | | | | | | | | | |
| 8221-1127/1 | 8271-0127/1 | 8271-1127/1 | 36 | 1,50 | 43,5 | 13,5 | 21 | 8 | 18 | 33,7 | 0,17 |
| 8221-1128/1 | 8271-0128/1 | 8271-1128/1 | | 1,00 | 41,5 | 11,5 | | 5 | | 34,4 | |
| 8221-1129/1 | 8271-0129/1 | 8271-1129/1 | 38 | 1,5 | 44,0 | 14,0 | | 8 | | 35,7 | 0,19 |
| 8221-1130/1 | 8271-0130/1 | 8271-1130/1 | 39 | 4,0 | 57,0 | 27,0 | | 20 | | 33,0 | 0,31 |
| 8221-1131/1 | 8271-0131/1 | 8271-1131/1 | | 3,0 | 50,5 | 20,5 | | 15 | | 34,5 | 0,26 |
| 8221-1132/1 | 8271-0132/1 | 8271-1132/1 | | 2,0 | 46,0 | 16,0 | | 10 | | 36,0 | 0,22 |
| 8221-1133/1 | 8271-0133/1 | 8271-1133/1 | | 1,5 | 44,0 | 14,0 | | 8 | | 36,7 | |
| 8221-1134/1 | 8271-0134/1 | 8271-1134/1 | | 1,0 | 42,5 | 12,5 | | 5 | | 37,4 | |
| 8221-1135/1 | 8271-0135/1 | 8271-1135/1 | 40 | 3,0 | 50,5 | 20,5 | | 15 | | 35,5 | 0,26 |
| 8221-1136/1 | 8271-0136/1 | 8271-1136/1 | | 2,0 | 46,0 | 16,0 | | 10 | | 37,0 | 0,22 |
| 8221-1137/1 | 8271-0137/1 | 8271-1137/1 | | 1,5 | 44,0 | 14,0 | | 8 | | 37,7 | |
| 8221-1138/1 | 8271-0138/1 | 8271-1138/1 | 42 | 4,5 | 64,0 | 30,0 | 24 | 22 | 21 | 35,0 | 0,40 |
| 8221-1139/1 | 8271-0139/1 | 8271-1139/1 | | 4,0 | 61,0 | 27,0 | | 20 | | 36,0 | |
| 8221-1140/1 | 8271-0140/1 | 8271-1140/1 | | 3,0 | 54,5 | 20,5 | | 15 | | 37,5 | 0,32 |
| 8221-1141/1 | 8271-0141/1 | 8271-1141/1 | | 2,0 | 50,0 | 16,0 | | 10 | | 39,0 | 0,27 |
| 8221-1142/1 | 8271-0142/1 | 8271-1142/1 | | 1,5 | 48,0 | 14,0 | | 8 | | 39,7 | |
| 8221-1143/1 | 8271-0143/1 | 8271-1143/1 | | 1,0 | 46,5 | 12,5 | | 5 | | 40,4 | |
| 8221-1144/1 | 8271-0144/1 | 8271-1144/1 | 45 | 4,5 | 64,0 | 30,0 | | 22 | | 38,0 | 0,44 |

*Продолжение табл. 2*

Размеры в мм

| Обозначение вставок | | | $d$ | $P$ | $L$ | $L_1$ | $L_2$ | $L_3$ | $d_1$ (поле допуска h9) | $d_2$ (поле допуска h13) | Масса кг, не более |
|---|---|---|---|---|---|---|---|---|---|---|---|
| *НЕ* | *К—И* | *КПР—НЕ* | | | | | | | | | |
| 8221-1145/1 | 8271-0145/1 | 8271-1145/1 | 45 | 4,0 | 61,0 | 27,0 | 24 | 20 | 21 | 39,0 | 0,44 |
| 8221-1146/1 | 8271-0146/1 | 8271-1146/1 | | 3,0 | 54,5 | 20,5 | | 15 | | 40,5 | 0,35 |
| 8221-1147/1 | 8271-0147/1 | 8271-1147/1 | | 2,0 | 50,0 | 16,0 | | 10 | | 42,0 | 0,29 |
| 8221-1148/1 | 8271-0148/1 | 8271-1148/1 | | 1,5 | 48,0 | 14,0 | | 8 | | 42,7 | |
| 8221-1149/1 | 8271-0149/1 | 8271-1149/1 | | 1,0 | 46,5 | 12,5 | | 5 | | 43,4 | |
| 8221-1150/1 | 8271-0150/1 | 8271-1150/1 | 48 | 5,0 | 67,5 | 33,5 | | 25 | | 40,5 | 0,55 |
| 8221-1151/1 | 8271-0151/1 | 8271-1151/1 | | 4,0 | 62,0 | 28,0 | | 20 | | 42,0 | |
| 8221-1152/1 | 8271-0152/1 | 8271-1152/1 | | 3,0 | 56,0 | 22,0 | | 15 | | 43,5 | 0,40 |
| 8221-1153/1 | 8271-0153/1 | 8271-1153/1 | | 2,0 | 50,0 | 16,0 | | 10 | | 45,0 | 0,32 |
| 8221-1154/1 | 8271-0154/1 | 8271-1154/1 | | 1,5 | 48,0 | 14,0 | | 8 | | 45,7 | |
| 8221-1155/1 | 8271-0155/1 | 8271-1155/1 | | 1,0 | 46,5 | 12,5 | | 5 | | 46,4 | |
| 8221-1156/1 | 8271-0156/1 | 8271-1156/1 | 50 | 3,0 | 56,0 | 22,0 | | 15 | | 45,5 | 0,42 |
| 8221-1157/1 | 8271-0157/1 | 8271-1157/1 | | 2,0 | 50,0 | 16,0 | | 10 | | 47,0 | 0,35 |
| 8221-1158/1 | 8271-0158/1 | 8271-1158/1 | | 1,5 | 48,0 | 14,0 | | 8 | | 47,7 | |
| 8221-1159/1 | 8271-0159/1 | 8271-1159/1 | 52 | 5,0 | 67,5 | 33,5 | | 25 | | 44,5 | 0,63 |
| 8221-1160/1 | 8271-0160/1 | 8271-1160/1 | | 4,0 | 62,0 | 28,5 | | 20 | | 46,0 | 0,55 |
| 8221-1161/1 | 8271-0161/1 | 8271-1161/1 | | 3,0 | 56,0 | 22,0 | | 15 | | 47,5 | 0,45 |
| 8221-1162/1 | 8271-0162/1 | 8271-1162/1 | | 2,0 | 50,0 | 16,0 | | 10 | | 49,0 | 0,38 |

*Продолжение табл. 2*

Размеры в мм

| Обозначение вставок | | | $d$ | $P$ | $L$ | $L_1$ | $L_2$ | $L_3$ | $d_1$ (поле допуска h9) | $d_2$ (поле допуска h13) | Масса, кг, не более |
|---|---|---|---|---|---|---|---|---|---|---|---|
| *НЕ* | *К—И* | *КПР—НЕ* | | | | | | | | | |
| 8221-1163/1 | 8271-0163/1 | 8271-1163/1 | 52 | 1,5 | 48,0 | 14,0 | 24 | 8 | 21 | 49,7 | 0,38 |
| 8221-1164/1 | 8271-0164/1 | 8271-1164/1 | | 1,0 | 46,5 | 12,5 | | 5 | | 50,4 | |
| 8221-1165/1 | 8271-0165/1 | 8271-1165/1 | 55 | 4,0 | 62,0 | 28,0 | | 20 | | 49,0 | 0,59 |
| 8221-1166/1 | 8271-0166/1 | 8271-1166/1 | | 3,0 | 56,0 | 22,0 | | 15 | | 50,4 | 0,50 |
| 8221-1167/1 | 8271-0167/1 | 8271-1167/1 | | 2,0 | 50,5 | 16,5 | | 10 | | 51,8 | 0,42 |
| 8221-1168/1 | 8271-0168/1 | 8271-1168/1 | | 1,5 | 49,0 | 15,5 | | 8 | | 52,5 | |
| 8221-1169/1 | 8271-0169/1 | 8271-1169/1 | 56 | 5,5 | 72,0 | 38,0 | | 28 | | 47,5 | 0,79 |
| 8221-1170/1 | 8271-0170/1 | 8271-1170/1 | | 4,0 | 62,0 | 28,0 | | 20 | | 50,0 | 0,61 |
| 8221-1171/1 | 8271-0171/1 | 8271-1171/1 | | 3,0 | 56,0 | 22,0 | | 15 | | 51,4 | 0,51 |
| 8221-1172/1 | 8271-0172/1 | 8271-1172/1 | | 2,0 | 50,5 | 16,5 | | 10 | | 52,8 | 0,43 |
| 8221-1173/1 | 8271-0173/1 | 8271-1173/1 | | 1,5 | 49,5 | 15,5 | | 8 | | 53,5 | |
| 8221-1174/1 | 8271-0174/1 | 8271-1174/1 | | 1,0 | 46,5 | 12,5 | | 5 | | 54,2 | |
| 8221-1175/1 | 8271-0175/1 | 8271-1175/1 | 58 | 4,0 | 62,0 | 28,0 | | 20 | | 52,0 | 0,65 |
| 8221-1176/1 | 8271-0176/1 | 8271-1176/1 | | 3,0 | 56,0 | 22,0 | | 15 | | 53,4 | 0,54 |
| 8221-1177/1 | 8271-0177/1 | 8271-1177/1 | | 2,0 | 50,5 | 16,5 | | 10 | | 54,8 | 0,45 |
| 8221-1178/1 | 8271-0178/1 | 8271-1178/1 | | 1,5 | 49,5 | 15,5 | | 8 | | 55,5 | |
| 8221-1179/1 | 8271-0179/1 | 8271-1179/1 | 60 | 5,5 | 72,0 | 38,0 | | 28 | | 51,5 | 0,90 |
| 8221-1180/1 | 8271-0180/1 | 8271-1180/1 | | 4,0 | 62,0 | 28,0 | | 20 | | 54,0 | 0,70 |

*Продолжение табл. 2*

Размеры в мм

| Обозначение вставок | | | $d$ | $P$ | $L$ | $L_1$ | $L_2$ | $L_3$ | $d_1$ (поле допуска h9) | $d_2$ (поле допуска h13) | Масса, кг, не более |
|---|---|---|---|---|---|---|---|---|---|---|---|
| *НЕ* | *К—И* | *КПР—НЕ* | | | | | | | | | |
| 8221-1181/1 | 8271-0181/1 | 8271-1181/1 | 60 | 3,0 | 56,0 | 22,0 | 24 | 15 | 21 | 55,4 | 0,59 |
| 8221-1182/1 | 8271-0182/1 | 8271-1182/1 | | 2,0 | 50,5 | 16,5 | | 10 | | 56,8 | 0,47 |
| 8221-1183/1 | 8271-0183/1 | 8271-1183/1 | | 1,5 | 49,5 | 15,5 | | 8 | | 57,5 | 0,46 |
| 8221-1184/1 | 8271-0184/1 | 8271-1184/1 | | 1,0 | 46,5 | 12,5 | | 5 | | 58,2 | |
| 8221-1185/1 | 8271-0185/1 | 8271-1185/1 | 62 | 4,0 | 62,0 | 28,0 | | 20 | | 56,0 | 0,73 |
| 8221-1186/1 | 8271-0186/1 | 8271-1186/1 | | 3,0 | 56,0 | 22,0 | | 15 | | 57,4 | 0,60 |
| 8221-1187/1 | 8271-0187/1 | 8271-1187/1 | | 2,0 | 50,5 | 16,5 | | 10 | | 58,8 | |
| 8221-1188/1 | 8271-0188/1 | 8271-1188/1 | | 1,5 | 49,5 | 15,5 | | 8 | | 59,5 | |
| 8221-1189/1 | 8271-0189/1 | 8271-1189/1 | 64 | 6,0 | 75,0 | 41,0 | | 30 | | 55,0 | 1,03 |
| 8221-1190/1 | 8271-0190/1 | 8271-1190/1 | | 4,0 | 62,0 | 28,0 | | 20 | | 58,0 | 0,78 |
| 8221-1191/1 | 8271-0191/1 | 8271-1191/1 | | 3,0 | 56,0 | 22,0 | | 15 | | 59,4 | 0,64 |
| 8221-1192/1 | 8271-0192/1 | 8271-1192/1 | | 2,0 | 50,5 | 16,5 | | 10 | | 60,8 | |
| 8221-1193/1 | 8271-0193/1 | 8271-1193/1 | | 1,5 | 49,5 | 15,5 | | 8 | | 61,5 | |
| 8221-1194/1 | 8271-0194/1 | 8271-1194/1 | | 1,0 | 46,5 | 12,5 | | 5 | | 62,2 | 0,47 |
| 8221-1195/1 | 8271-0195/1 | 8271-1195/1 | 65 | 4,0 | 62,0 | 28,0 | | 20 | | 59,0 | 0,80 |
| 8221-1196/1 | 8271-0196/1 | 8271-1196/1 | | 3,0 | 56,0 | 22,0 | | 15 | | 60,4 | 0,66 |
| 8221-1197/1 | 8271-0197/1 | 8271-1197/1 | | 2,0 | 50,5 | 16,5 | | 10 | | 61,8 | |
| **8221-1198/1** | **8271-0198/1** | **8271-1198/1** | | **1,5** | **49,5** | **15,5** | | **8** | | **62,5** | |

Размеры в мм

| Обозначение вставок | | | $d$ | $P$ | $L$ | $L_1$ | $L_2$ | $L_3$ | $d_1$ (поле допуска h9) | $d_2$ (поле допуска h13) | Масса, кг, не более |
|---|---|---|---|---|---|---|---|---|---|---|---|
| *НЕ* | *К—И* | *КПР—НЕ* | | | | | | | | | |
| 8221-1199/1 | 8271-0199/1 | 8271-1199/1 | 68 | 6,0 | 75,0 | 41,0 | 24 | 30 | 21 | 59,0 | 1,20 |
| 8221-1200/1 | 8271-0200/1 | 8271-1200/1 | | 4,0 | 62,0 | 28,0 | | 20 | | 62,0 | 0,87 |
| 8221-1201/1 | 8271-0201/1 | 8271-1201/1 | | 3,0 | 56,0 | 22,0 | | 15 | | 63,4 | 0,71 |
| 8221-1202/1 | 8271-0202/1 | 8271-1202/1 | | 2,0 | 50,5 | 16,5 | | 10 | | 64,8 | |
| 8221-1203/1 | 8271-0203/1 | 8271-1203/1 | | 1,5 | 49,5 | 15,5 | | 8 | | 65,5 | |
| 8221-1204/1 | 8271-0204/1 | 8271-1204/1 | | 1,0 | 46,5 | 12,5 | | 5 | | 66,2 | 0,50 |
| 8221-1205/1 | 8271-0205/1 | 8271-1205/1 | 70 | 6,0 | 75,0 | 41,0 | | 30 | | 61,0 | 1,27 |
| 8221-1206/1 | 8271-0206/1 | 8271-1206/1 | | 4,0 | 62,0 | 28,0 | | 20 | | 64,0 | 0,92 |
| 8221-1207/1 | 8271-0207/1 | 8271-1207/1 | | 3,0 | 56,0 | 22,0 | | 15 | | 65,4 | 0,75 |
| 8221-1208/1 | 8271-0208/1 | 8271-1208/1 | | 2,0 | 51,5 | 17,5 | | 10 | | 66,8 | |
| 8221-1209/1 | 8271-0209/1 | 8271-1209/1 | | 1,5 | 49,5 | 15,5 | | 8 | | 67,9 | |
| 8221-1210/1 | 8271-0210/1 | 8271-1210/1 | 72 | 6,0 | 81,0 | 41,0 | 30 | 30 | 24 | 62,5 | 1,40 |
| 8221-1211/1 | 8271-0211/1 | 8271-1211/1 | | 4,0 | 68,0 | 28,0 | | 20 | | 66,0 | 1,02 |
| 8221-1212/1 | 8271-0212/1 | 8271-1212/1 | | 3,0 | 62,0 | 22,0 | | 15 | | 67,4 | 0,84 |
| 8221-1213/1 | 8271-0213/1 | 8271-1213/1 | | 2,0 | 57,5 | 17,5 | | 10 | | 68,8 | |
| 8221-1214/1 | 8271-0214/1 | 8271-1214/1 | | 1,5 | 55,5 | 15,5 | | 8 | | 69,5 | |
| 8221-1215/1 | 8271-0215/1 | 8271-1215/1 | | 1,0 | 53,5 | 13,5 | | 5 | | 70,2 | 0,58 |
| 8221-1216/1 | 8271-0216/1 | 8271-1216/1 | 75 | 4,0 | 68,0 | 28,0 | | 20 | | 69,0 | 1,10 |

*Продолжение табл. 2*

Размеры в мм

| Обозначение вставок | | | $d$ | $P$ | $L$ | $L_1$ | $L_2$ | $L_3$ | $d_1$ (поле допуска h9) | $d_2$ (поле допуска h13) | Масса, кг, не более |
|---|---|---|---|---|---|---|---|---|---|---|---|
| *НЕ* | *К—И* | *КПР—НЕ* | | | | | | | | | |
| 8221-1217/1 | 8271-0217/1 | 8271-1217/1 | 75 | 3,0 | 62,0 | 22,0 | 30 | 15 | 24 | 70,4 | 0,88 |
| 8221-1218/1 | 8271-0218/1 | 8271-1218/1 | | 2,0 | 57,5 | 17,5 | | 10 | | 71,8 | |
| 8221-1219/1 | 8271-0219/1 | 8271-1219/1 | | 1,5 | 55,5 | 15,5 | | 8 | | 72,5 | |
| 8221-1220/1 | 8271-0220/1 | 8271-1220/1 | 76 | 6,0 | 81,0 | 41,0 | | 30 | | 66,5 | 1,53 |
| 8221-1221/1 | 8271-0221/1 | 8271-1221/1 | | 4,0 | 68,0 | 28,0 | | 20 | | 70,0 | 1,11 |
| 8221-1222/1 | 8271-0222/1 | 8271-1222/1 | | 3,0 | 62,0 | 22,0 | | 15 | | 71,4 | 0,92 |
| 8221-1223/1 | 8271-0223/1 | 8271-1223/1 | | 2,0 | 57,5 | 17,5 | | 10 | | 72,8 | |
| 8221-1224/1 | 8271-0224/1 | 8271-1224/1 | | 1,5 | 55,5 | 15,5 | | 8 | | 73,5 | |
| 8221-1225/1 | 8271-0225/2 | 8271-1225/1 | | 1,0 | 53,5 | 13,5 | | 5 | | 74,2 | 0,78 |
| 8221-1226/1 | 8271-0226/1 | 8271-1226/1 | 78 | 2,0 | 57,5 | 17,5 | | 10 | | 74,8 | 0,92 |
| 8221-1227/1 | 8271-0227/1 | 8271-1227/1 | 80 | 6,0 | 81,0 | 41,0 | | 30 | | 70,5 | 1,68 |
| 8221-1228/1 | 8271-0228/1 | 8271-1228/1 | | 4,0 | 68,0 | 28,0 | | 20 | | 74,0 | 1,22 |
| 8221-1229/1 | 8271-0229/1 | 8271-1229/1 | | 3,0 | 62,0 | 22,0 | | 15 | | 75,4 | 1,00 |
| 8221-1230/2 | 8271-0230/1 | 8271-1230/1 | | 2,0 | 57,5 | 17,5 | | 10 | | 76,8 | |
| 8221-1231/1 | 8271-0231/2 | 8271-1231/1 | | 1,5 | 55,5 | 15,5 | | 8 | | 77,5 | |
| 8221-1232/1 | 8271-0232/1 | 8271-1232/1 | | 1,0 | 53,5 | 13,5 | | 5 | | 78,2 | 0,90 |
| 8221-1233/1 | 8271-0233/1 | 8271-1233/1 | 82 | 2,0 | 57,5 | 17,5 | | 10 | | 78,8 | 1,00 |
| 8221-1234/1 | 8271-0234/1 | 8271-1234/1 | 85 | 6,0 | 82,0 | 42,0 | | 30 | | 75,5 | 1,92 |

Размеры в мм

| Обозначение вставок | | | $d$ | $P$ | $L$ | $L_1$ | $L_2$ | $L_3$ | $d_1$ (поле допуска h9) | $d_2$ (поле допуска h13) | Масса, кг, не более |
|---|---|---|---|---|---|---|---|---|---|---|---|
| *НЕ* | *К—И* | *КПР—НЕ* | | | | | | | | | |
| 8221-1235/1 | 8271-0235/1 | 8271-1235/1 | 85 | 4,0 | 69,0 | 29,0 | 30 | 20 | 24 | 79,0 | 1,39 |
| 8221-1236/1 | 8271-0236/1 | 8271-1236/1 | | 3,0 | 63,5 | 23,5 | | 15 | | 80,4 | 1,19 |
| 8221-1237/1 | 8271-0237/1 | 8271-1237/1 | | 2,0 | 57,5 | 17,5 | | 10 | | 81,8 | |
| 8221-1238/1 | 8271-0238/1 | 8271-1238/1 | | 1,5 | 55,5 | 15,5 | | 8 | | 82,5 | |
| 8221-1239/1 | 8271-0239/1 | 8271-1239/1 | 90 | 6,0 | 82,0 | 42,0 | | 30 | | 80,5 | 2,14 |
| 8221-1240/1 | 8271-0240/1 | 8271-1240/1 | | 4,0 | 69,0 | 29,0 | | 20 | | 84,0 | 1,55 |
| 8221-1241/1 | 8271-0241/1 | 8271-1241/1 | | 3,0 | 63,5 | 23,5 | | 15 | | 85,4 | 1,32 |
| 8221-1242/1 | 8271-0242/1 | 8271-1242/1 | | 2,0 | 59,0 | 19,0 | | 10 | | 86,8 | |
| 8221-1243/1 | 8271-0243/1 | 8271-1243/1 | | 1,5 | 56,5 | 16,5 | | 8 | | 87,5 | |
| 8221-1244/1 | 8271-0244/1 | 8271-1244/1 | 95 | 6,0 | 82,0 | 42,0 | | 30 | | 85,5 | 2,37 |
| 8221-1245/1 | 8271-0245/1 | 8271-1245/1 | | 4,0 | 69,0 | 29,0 | | 20 | | 89,0 | 1,72 |
| 8221-1246/1 | 8271-0246/1 | 8271-1246/1 | | 3,0 | 63,5 | 23,5 | | 15 | | 90,4 | 1,45 |
| 8221-1247/1 | 8271-0247/1 | 8271-1247/1 | | 2,0 | 59,0 | 19,0 | | 10 | | 91,8 | |
| 8221-1248/1 | 8271-0248/1 | 8271-1248/1 | | 1,5 | 56,5 | 16,5 | | 8 | | 92,5 | |
| 8221-1249/1 | 8271-0249/1 | 8271-1249/1 | 100 | 6,0 | 82,0 | 42,0 | | 30 | | 90,5 | 2,62 |
| 8221-1250/1 | 8271-0250/1 | 8271-1250/1 | | 4,0 | 69,0 | 29,0 | | 20 | | 94,0 | 1,88 |
| 8221-1251/1 | 8271-0251/1 | 8271-1251/1 | | 3,0 | 63,5 | 23,5 | | 15 | | 95,4 | 1,60 |
| 8221-1252/1 | 8271-0252/1 | 8271-1252/1 | | 2,0 | 59,0 | 19,0 | | 10 | | 96,8 | |
| 8221-1253/1 | 8271-0253/1 | 8271-1253/1 | | 1,5 | 56,5 | 16,5 | | 8 | | 97,5 | |

Пример условного обозначения непроходной вставки *НЕ* для контроля резьбового отверстия с правой резьбой М10×1,25 с полем допуска 6Н:

*Вставка 8221-1045/1 6Н ГОСТ 17757—72*

То же, с левой резьбой:

*Вставка 8221-1045/1 6Н LH ГОСТ 17757—72*

2, 3. **(Измененная редакция, Изм. № 1, 2, 3)**

3а. Исполнительные размеры — по ГОСТ 18465 и ГОСТ 18466 **(Введен дополнительно, Изм. № 2).**

4. Центровые отверстия — по ГОСТ 14034.

5. Технические требования — по ГОСТ 2016.

6. Размеры, не указанные на черт. 2, 3, принимаются по конструктивным и технологическим соображениям.

7. Маркировать по ГОСТ 2016 с добавлением последних четырех знаков обозначения на калибрах с размерами выше 14 мм.

## ИНФОРМАЦИОННЫЕ ДАННЫЕ

1. РАЗРАБОТАН И ВНЕСЕН Министерством станкостроительной и инструментальной промышленности СССР

   РАЗРАБОТЧИКИ

   И. А. Медовой, Г. С. Кудинова

2. УТВЕРЖДЕН И ВВЕДЕН В ДЕЙСТВИЕ Постановлением Государственного комитета СССР по стандартам от 30.05.72 № 1101

3. Срок проверки — 1994 г.,
   периодичность проверки — 10 лет

4. ВЗАМЕН МН 565—62

5. ССЫЛОЧНЫЕ НОРМАТИВНО-ТЕХНИЧЕСКИЕ ДОКУМЕНТЫ

| Обозначение НТД, на который дана ссылка | Номер пункта |
|---|---|
| ГОСТ 2016—86 | 5, 7 |
| ГОСТ 14034—74 | 4 |
| ГОСТ 14748—69 | 2 |
| ГОСТ 16093—81 | 1 |
| ГОСТ 18465—73 | 3а |
| ГОСТ 18466—73 | 3а |

6. ПЕРЕИЗДАНИЕ (март 1990 г.) с Изменениями № 1, 2, 3, утвержденными в сентябре 1974 г., ноябре 1983 г. июле 1989 г. (ИУС 10—74, 2—84, 12—89).

gost.e-ecolog.ru