УДК 621.983.073-229.314:006.354

Группа Г22

1026-0670

ГОСУДАРСТВЕННЫЙ СТАНДАРТ СОЮЗА ССР

ПЛИТКИ ПОДКЛАДНЫЕ БЛОКОВ СМЕННЫХ РАЗДЕЛИТЕЛЬНЫХ ШТАМПОВ ЛИСТОВОЙ ШТАМПОВКИ

Конструкция и размеры

ГОСТ 17670—72

Intermediate plates of units for changeable sheet stamping cutting dies.
Construction and dimensions

Постановлением Государственного комитета стандартов Совета Министров СССР от 28 апреля 1972 г. № 885 срок введения установлен

с 01.07.73

1. Конструкция и размеры подкладных плиток должны соответствовать указанным на чертеже и в таблице.

Издание официальное

Перепечатка воспрещена

Переиздание. Март 1994 г.

gost.e-ecolog.ru

Исполнение 1

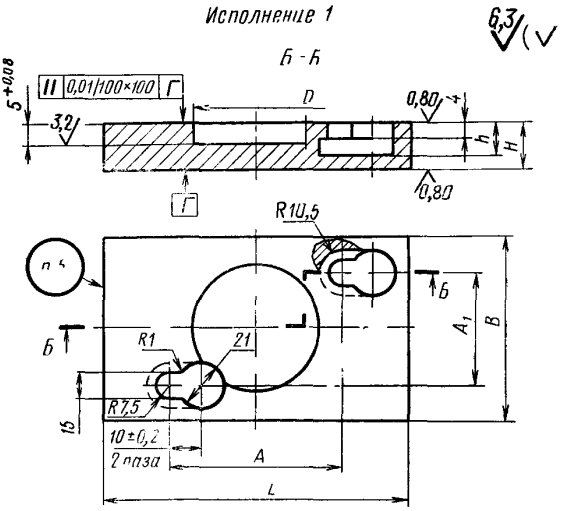

Исполнение 2

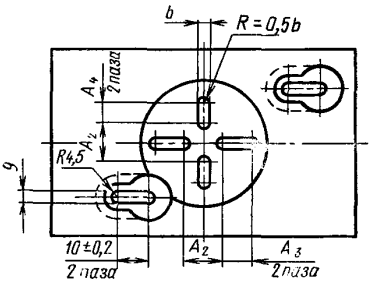

Исполнение 3

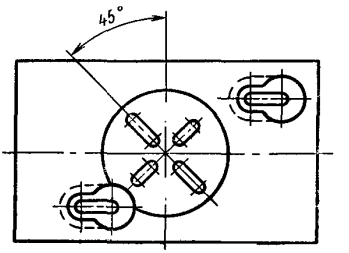

Размеры, мм

Обозначение подкладных плиток	Применяемость	Исполнение	L	B	H	A	A_1	A_2	A_3	A_4	b	D	h	Масса, кг
						±0,2								
1026-0671		1	125	60	12	60	20	—	—	—	—	—	9	0,62
1026-0672		2						14	7	4	6,3	36		0,55
1026-0673		3												
1026-0674		1	160	80		70	30	—	—	—	—	—		1,12
1026-0675		2						16	13	8	6,3	52		0,99
1026-0676		3												
1026-0677		1	200	100	16	100		—	—	—	—	—	12	2,38
1026-0678		2						25	13	8	9	62		2,17
1026-0679		3												
1026-0680		1	250	125		110	40	—	—	—	—	—		3,77
1026-0681		2						32	20	9	9	82		3,45
1026-0682		3												
1026-0683		1		140		140	50	—	—	—	—	105		3,91
1026-0684		2						40	23	16	9			3,75
1026-0685		3												
1026-0686		1	320	160	20	160	60	—	—	—	—	130	14	7,34
1026-0687		2						50	30	20	9			7,06
1026-0688		3												
1026-0689		1		180				—	—	—	—			8,33
1026-0690		2						50	30	20	9			8,05
1026-0691		3												
1026-0692		1		200		210	90	—	—	—	—	145		9,20
1026-0693		2						50	40	20	9			8,85
1026-0694		3												

Пример условного обозначения подкладной плитки размерами $L=125$ мм, $B=60$ мм, исполнения *1*:

Плитка подкладная 1026-0671 ГОСТ 17670—72

2. Материал — сталь марки 45 по ГОСТ 1050—88.
3. Твердость — 36...39,5 $HRC_э$.
4. Остальные технические требования — по ГОСТ 17671—72.
5. Маркировать: обозначение подкладной плитки, обозначение настоящего стандарта и товарный знак предприятия-изготовителя.

gost.e-ecolog.ru