ГОСУДАРСТВЕННЫЙ СТАНДАРТ
СОЮЗА ССР

УСТРОЙСТВА ТЯГОВО-СЦЕПНЫЕ ПРОМЫШЛЕННЫХ ТРАКТОРОВ

РАСПОЛОЖЕНИЕ И ОСНОВНЫЕ РАЗМЕРЫ

ГОСТ 17595—88

Издание официальное

БЗ 8—88/556

ГОСУДАРСТВЕННЫЙ КОМИТЕТ СССР ПО СТАНДАРТАМ
Москва

gost.e-ecolog.ru

УДК 629.019 : 006.354 Группа Д25

ГОСУДАРСТВЕННЫЙ СТАНДАРТ СОЮЗА ССР

УСТРОЙСТВА ТЯГОВО-СЦЕПНЫЕ ПРОМЫШЛЕННЫХ ТРАКТОРОВ

Расположение и основные размеры

Drawbars and hitches for industrial tractors. Location and basic dimensions

ГОСТ 17595—88

ОКП 47 9128

Дата введения 01.01.90

Настоящий стандарт распространяется на тягово-сцепные устройства промышленных тракторов, предназначенных для агрегатирования с прицепными машинами и орудиями.

1. Расположение и основные размеры тягово-сцепных устройств должны соответствовать указанным на чертеже и в таблице.

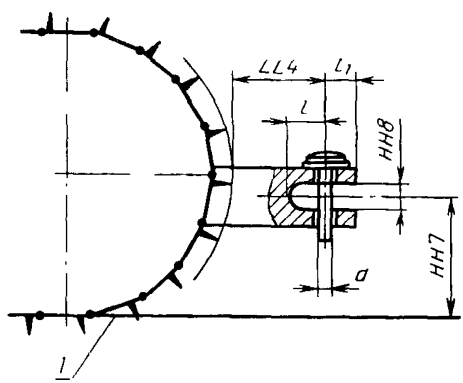

1 — опорная плоскость отсчета; *LL4* — расстояние от контура гусеницы до оси отверстия под палец; *l* — расстояние от оси отверстия под палец до перемычки вилки; l_1 — расстояние от оси отверстия под палец до конца вилки; *d* — диаметр вилки; *HH7* — расстояние от опорной поверхности до горизонтальной плоскости симметрии вилки; *HH8* — ширина паза вилки.

Чертеж не определяет конструкцию.

Издание официальное **Перепечатка воспрещена**

© Издательство стандартов, 1988

Размеры в мм

Обозначение размера	Значение размеров для классов трактора						
	6	10	15	25	35	50	75
HH7, не менее	410			625		650	
HH8	90			110	120		130
LL4	100–230			110—320		150—410	
d	45			72		74	
l, не менее	85			100		120	
l_1, не более	70		80		90		100

Примечания:

1. Значения размеров *HH7* даны от нижней поверхности башмаков гусениц без высоты грунтозацепа.
2. Номинальный диаметр отверстия под палец должен превышать номинальный диаметр пальца не более чем на 2 мм.

2. Поперечное смещение оси отверстия под палец тягово-сцепного устройства от продольной плоскости симметрии трактора — не более 20 мм в каждую сторону.

Угол отклонения тягово-сцепных устройств маятникового типа от продольной оси трактора устанавливают по согласованию с потребителем.

ИНФОРМАЦИОННЫЕ ДАННЫЕ

1. **РАЗРАБОТАН И ВНЕСЕН** Министерством сельскохозяйственного и тракторного машиностроения СССР

   ИСПОЛНИТЕЛИ:

   В. Г. Иванов, В. Н. Павлов, А. Н. Белых, Г. Г. Колобов, М. Я. Кацман, Б. Г. Требухин, С. С. Голованов, Л. А. Добыш, Г. Г. Цайзер, В. И. Молчанов, К. Е. Дындиков, В. Б. Бондарь, В. В. Пястолов, Н. Я. Овсянников, В. А. Бутакова, И. Я. Канторович, Ю. Л. Мариенбах

2. **УТВЕРЖДЕН И ВВЕДЕН В ДЕЙСТВИЕ** Постановлением Государственного комитета СССР по стандартам от 23.09.88 № 3222

3. Срок проверки 1994 г., периодичность проверки — 5 лет.

4. Стандарт соответствует международным стандартам ИСО 6746/1—87 и ИСО 6746/2—87 в части сцепных устройств и опорной плоскости отсчета размеров.

5. **ВЗАМЕН ГОСТ 17595—72.**

Редактор *А. Л. Владимиров*
Технический редактор *О. Н. Никитина*
Корректор *Е. И. Морозова*

Сдано в наб. 10.10.88 Подп. в печ. 13.12.88 0,25 усл. п. л. 0,25 усл. кр.-отт. 0,14 уч.-изд. л.
Тир. 8000 Цена 3 коп.

Ордена «Знак Почета» Издательство стандартов, 123840, Москва, ГСП, Новопресненский пер., 3
Тип. «Московский печатник». Москва, Лялин пер., 6. Зак. 3208

Группа Д25

Изменение № 1 ГОСТ 17595—88 Устройства тягово-сцепные промышленных тракторов. Расположение и основные размеры

Утверждено и введено в действие Постановлением Государственного комитета СССР по управлению качеством продукции и стандартам от 05.09.90 № 2502

Дата введения 01.01.91

Пункт 1. Подрисуночная подпись. Заменить слова: «*d* — диаметр вилки» на «*d* — диаметр пальца»;

(Продолжение см. с. 38)

(Продолжение изменения к ГОСТ 17595—88)

таблица. Графа «Обозначение размера». Заменить обозначение и значения: HH8 на «HH8, не менее»; 45 на $44^{+1,3}_{-0,77}$; 72 на $71^{+2,1}_{-1,1}$; 74 на $74\pm0,74$;

для класса трактора 6 заменить значение: 90 на 63;

для классов трактора 25, 35 заменить значения: 110—320 на 110—400.

(ИУС № 12 1990 г.)

gost.e-ecolog.ru