ГОСУДАРСТВЕННЫЕ СТАНДАРТЫ
СОЮЗА ССР

РАСКАТКИ МНОГОШАРИКОВЫЕ ЖЕСТКИЕ ДИФФЕРЕНЦИАЛЬНЫЕ ДИАМЕТРОМ от 40 до 300 мм ДЛЯ РАЗМЕРНО-ЧИСТОВОЙ ОБРАБОТКИ ОТВЕРСТИЙ ДЕТАЛЕЙ ДАВЛЕНИЕМ

ГОСТ 17573—72, ГОСТ 17574—72

Издание официальное

Цена 10 коп.

ГОСУДАРСТВЕННЫЙ КОМИТЕТ СССР ПО СТАНДАРТАМ
Москва

gost.e-ecolog.ru

ГОСУДАРСТВЕННЫЕ СТАНДАРТЫ
СОЮЗА ССР

РАСКАТКИ МНОГОШАРИКОВЫЕ ЖЕСТКИЕ ДИФФЕРЕНЦИАЛЬНЫЕ ДИАМЕТРОМ от 40 до 300 мм ДЛЯ РАЗМЕРНО-ЧИСТОВОЙ ОБРАБОТКИ ОТВЕРСТИЙ ДЕТАЛЕЙ ДАВЛЕНИЕМ

ГОСТ 17573—72, ГОСТ 17574—72

Издание официальное

МОСКВА—1983

УДК 621.923.77.02 : 006.354 Группа Г22

ГОСУДАРСТВЕННЫЙ СТАНДАРТ СОЮЗА ССР

РАСКАТКИ МНОГОШАРИКОВЫЕ ЖЕСТКИЕ ДИФФЕРЕНЦИАЛЬНЫЕ ДИАМЕТРОМ от 40 до 300 мм ДЛЯ РАЗМЕРНО-ЧИСТОВОЙ ОБРАБОТКИ ОТВЕРСТИЙ ДЕТАЛЕЙ ДАВЛЕНИЕМ

Конструкция и размеры

Multiball hard differential rollers by diameters from 40 to 300 mm for dimension-finishing of openings of machine components by pressere. Design and dimensions

ГОСТ 17573—72*

Взамен МН 5896—66

Постановлением Государственного комитета стандартов Совета Министров СССР от 2 марта 1972 г. № 512 срок введения установлен

с 01.07. 1973 г.

Несоблюдение стандарта преследуется по закону

Настоящий стандарт распространяется на многошариковые жесткие дифференциальные раскатки, предназначенные для чистовой обработки до *Ra* 0,20 мкм по ГОСТ 2789—73 поверхностей сквозных неограниченных по длине отверстий деталей машин.

(Измененная редакция, Изм. № 1).

1. КОНСТРУКЦИЯ И РАЗМЕРЫ РАСКАТОК

1.1. Конструкция и размеры многошариковых жестких дифференциальных раскаток должны соответствовать указанным на черт. 1 и в табл. 1.

Издание официальное **Перепечатка воспрещена**

* *Переиздание апрель 1982 г. с Изменением № 1, утвержденным в марте 1981 г. (ИУС 7—1981 г)*

Для D свыше 55 мм

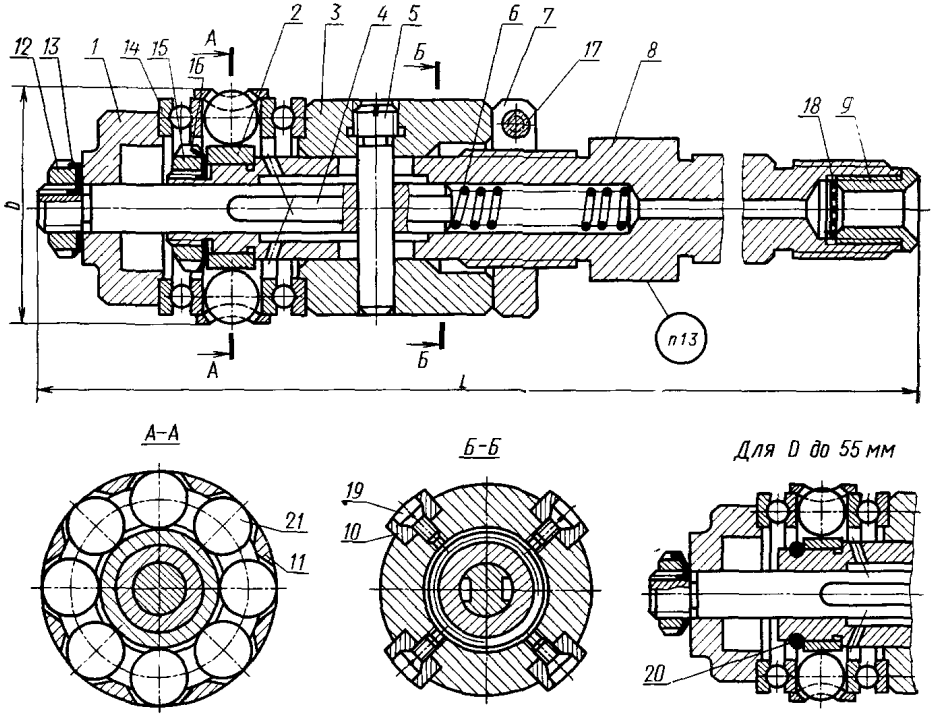

Размеры для справок.

Черт. 1

Таблица 1

Обозначения раскаток	Применяемость	D	L	Дет. 1 Фланец (1 шт.)	Дет. 2. Втулка конусная (1 шт.)	Дет. 3. Втулка (1 шт.)
		мм		Обозначения деталей		
1410-0201		40	180	1410-0201/001	1410-0201/002	1410-0201/003
1410-0202		45	185	1410-0202/001	1410-0202/002	1410-0202/003
1410-0203		50	210	1410-0203/001	1410-0203/002	1410-0203/003
1410-0204		55		1410-0204/001	1410-0204/002	1410-0204/003
1410-0205		60	245	1410-0205/001	1410-0205/002	1410-0205/003
1410-0206		65		1410-0206/001	1410-0206/002	1410-0206/003
1410-0207		70	275	1410-0207/001	1410-0207/002	1410-0207/003
1410-0208		75		1410-0208/001	1410-0208/002	1410-0208/003
1410-0209		80	290	1410-0209/001	1410-0209/002	1410-0209/003
1410-0210		85	295	1410-0210/001	1410-0210/002	1410-0210/003
1410-0211		90	310	1410-0211/001	1410-0211/002	1410-0211/003
1410-0212		95		1410-0212/001	1410-0212/002	1410-0212/003
1410-0213		100	315	1410-0213/001	1410-0213/002	1410-0213/003
1410-0214		105	360	1410-0214/001	1410-0214/002	1410-0214/003
1410-0215		110	370	1410-0215/001	1410-0215/002	1410-0215/003
1410-0216		120	375	1410-0216/001	1410-0216/002	1410-0216/003
1410-0217		125	380	1410-0217/001	1410-0217/002	1410-0217/003
1410-0218		140	400	1410-0218/001	1410-0218/002	1410-0218/003
1410-0219		160		1410-0219/001	1410-0219/002	1410-0219/003
1410-0220		180	415	1410-0220/001	1410-0220/002	1410-0220/003
1410-0221		200		1410-0221/001	1410-0221/002	1410-0221/003
1410-0222		220	420	1410-0222/001	1410-0222/002	1410-0222/003
1410-0223		250	450	1410-0223/001	1410-0223/002	1410-0223/003
1410-0224		280		1410-0224/001	1410-0224/002	1410-0224/003
1410-0225		300		1410-0225/001	1410-0225/002	1410-0225/003

Продолжение табл. 1

Обозначения раскаток	Дет. 4. Валик (1 шт.)	Дет. 5. Ось (1 шт.)	Дет. 6. Пружина (1 шт.)	Дет. 7. Гайка (1 шт.)
	Обозначения деталей			
1410-0201	1410-0201/004	1410-0201/005	1410-0201/006	1410-0201/007
1410-0202	1410-0202/004	1410-0202/005	1410-0202/006	1410-0202/007
1410-0203	1410-0203/004	1410-0203/005		1410-0203/007
1410-0204	1410-0204/004			1410-0204/007
1410-0205	1410-0205/004	1410-0205/005	1410-0205/006	1410-0205/007
1410-0206		1410-0206/005		1410-0206/007
1410-0207	1410-0207/004	1410-0207/005		1410-0207/007
1410-0208	1410-0208/004	1410-0208/005	1410-0208/006	1410-0208/007
1410-0209	1410-0209/004			
1410-0210		1410-0210/005		1410-0210/007
1410-0211	1410-0211/004	1410-0211/005	1410-0211/006	1410-0211/007
1410-0212		1410-0212/005		1410-0212/007
1410-0213	1410-0213/004			1410-0213/007
1410-0214	1410-0214/004	1410-0214/005	1410-0214/006	1410-0214/007
1410-0215	1410-0215/004			1410-0215/007
1410-0216	1410-0216/004	1410-0216/005		1410-0216/007
1410-0217	1410-0217/004	1410-0217/005	1410-0217/006	
1410-0218	1410-0218/004	1410-0218/005		1410-0218/007
1410-0219				1410-0219/007
1410-0220	1410-0220/004	1410-0220/005	1410-0220/006	1410-0220/007
1410-0221	1410-0221/004	1410-0221/005		
1410-0222	1410-0222/004	1410-0222/005		
1410-0223	1410-0223/004	1410-0223/005	1410-0223/006	
1410-0224		1410-0224/005		
1410-0225		1410-0225/005		

Продолжение табл. 1

Обозначения раскаток	Дет. 8. Корпус (1 шт.)	Дет. 9. Штуцер (1 шт.)	Дет. 10. Колодка (4 шт.)	Дет. 11. Сепаратор (1 шт.)
	Обозначения деталей			
1410-0201	1410-0201/008	1410-0201/009	1410-0201/010	1410-0201/011
1410-0202	1410-0202/008		1410-0202/010	1410-0202/011
1410-0203	1410-0203/008	1410-0203/009	1410-0203/010	1410-0203/011
1410-0204	1410-0204/008		1410-0204/010	1410-0204/011
1410-0205	1410-0205/008		1410-0205/010	1410-0205/011
1410-0206	1410-0206/008		1410-0206/010	1410-0206/011
1410-0207	1410-0207/008	1410-0207/009	1410-0207/010	1410-0207/011
1410-0208	1410-0208/008		1410-0208/010	1410-0208/011
1410-0209	1410-0209/008		1410-0209/010	1410-0209/011
1410-0210	1410-0210/008		1410-0210/010	1410-0210/011
1410-0211	1410-0211/008		1410-0211/010	1410-0211/011
1410-0212	1410-0212/008		1410-0212/010	1410-0212/011
1410-0213	1410-0213/008		1410-0213/010	1410-0213/011
1410-0214	1410-0214/008	1410-0214/009	1410-0214/010	1410-0214/011
1410-0215	1410-0215/008		1410-0215/010	1410-0215/011
1410-0216	1410-0216/008		1410-0216/010	1410-0216/011
1410-0217	1410-0217/008		1410-0217/010	1410-0217/011
1410-0218	1410-0218/008		1410-0218/010	1410-0218/011
1410-0219	1410-0219/008		1410-0219/010	1410-0219/011
1410-0220	1410-0220/008		1410-0220/010	1410-0220/011
1410-0221	1410-0221/008		1410-0221/010	1410-0221/011
1410-0222			1410-0222/010	1410-0222/011
1410-0223	1410-0223/008		1410-0223/010	1410-0223/011
1410-0224			1410-0224/010	1410-0224/011
1410-0225			1410-0225/010	1410-0225/011

2*

Продолжение табл. 1

Обозначения раскаток	Дет. *12*. Гайка круглая шлицевая ГОСТ 11871—80 (1 шт.)	Дет. *13*. Шайба стопорная многолапчатая ГОСТ 11872—80 (1 шт.)	Дет. *14*. Шарикоподшипник ГОСТ 6874—75 (2 шт.)	Дет. *15*. Гайка круглая шлицевая ГОСТ 11871—80 (1 шт.)	Дет. *16* Шайба стопорная многолапчатая ГОСТ 11872—80 (1 шт.)
	Обозначения деталей				
1410-0201	М10×1,25—055	10	8104	—	—
1410-0202			8105		
1410-0203			8106		
1410-0204					
1410-0205	М12×1,25—055	12	8107	М20×1,5—055	20
1410-0206			8108		
1410-0207			8109	М24×1,5—055	24
1410-0208	М16×1,5—055	16	8110	М27×1,5—055	27
1410-0209					
1410-0210			8111		
1410-0211	М20×1,5—055	20		М30×1,5—055	30
1410-0212			8112	М33×1,5—055	33
1410-0213			8113	М36×1,5—055	36
1410-0214	М24×1,5—055	24	8114	М39×1,5—055	39
1410-0215			8115		
1410-0216			8117	М45×1,5—055	45
1410-0217	М27×1,5—055	27			
1410-0218			8120	М52×1,5—055	52
1410-0219			8122	М60×2—055	60
1410-0220	М36×1,5—055	36	8126	М72×2—055	72
1410-0221			8130		
1410-0222			8132		
1410-0223	М45×1,5—055	45	8136	М80×2—055	80
1410-0224			8140		
1410-0225			8144		

Продолжение табл. 1

Обозначения раскаток	Дет. *17*. Винт ГОСТ 1491—80 (1 шт.)	Дет. *18* Сетка фильтровая ГОСТ 3187—76 (1 шт.)	Дет. *19*. Винт ГОСТ 1491—80 (4 шт.)	Дет. *20*. Кольцо пружинное упорное ГОСТ 13940—80) (4 шт.)	Дет. *21*. Шарик ГОСТ 3722—81		Масса, кг не более
	Обозначения деталей					Количество	
1410-0201	М4×10.66	36	М4×6.66	IA13	II 10,319 мм Н	6	1,60
1410-0202	М5×16.66			IA16	I 11,113 мм Н		2,24
1410-0203				IA18			2,88
1410-0204	М5×20.66		М5×8.66	—	III 13,494 мм Н		3,52
1410-0205					II 14,288 мм Н		4,16
1410-0206	М6×20.66						4,80
1410-0207	М6×25.66		М6×10.66		II 15,875 мм Н	8	5,84
1410-0208							6,08
1410-0209					III 19,050 мм Н		6,72
1410-0210							7,36
1410-0211	М8×35.66		М8×16.66		III 22,225 мм Н		8,10
1410-0212							8,64
1410-0213							9,32
1410-0214							13,10
1410-0215			М10×16.66			10	16,80
1410-0216	М10×40.66						20,20
1410-0217					II 25,400 мм Н		24,30
1410-0218					III 31,750 мм Н		28,10
1410-0219							31,80
1410-0220							35,60
1410-0221	М12×50.66		М12×30.66			12	39,30
1410-0222					III 38,100 мм Н		49,70
1410-0223							60,10
1410-0224					III 44,450 мм Н		70,50
1410-0225							80,90

Примечание. С целью повышения чистоты сбработанной поверхности рекомендуется для каждой раскатки подбирать комплект шариков с разноразмерностью не более 2 мкм.

Пример условного обозначения раскатки размером $D=65$ мм:

Раскатка 1410-0206 ГОСТ 17573—72

(Измененная редакция, Изм. № 1).

1.2. Технические требования — по ГОСТ 17574—72.

1.3. Маркировать: условное обозначение и товарный знак предприятия-изготовителя.

2. КОНСТРУКЦИЯ И РАЗМЕРЫ ФЛАНЦА (деталь 1)

2.1. Конструкция и размеры фланца должны соответствовать указанным на черт. 2 и в табл. 2.

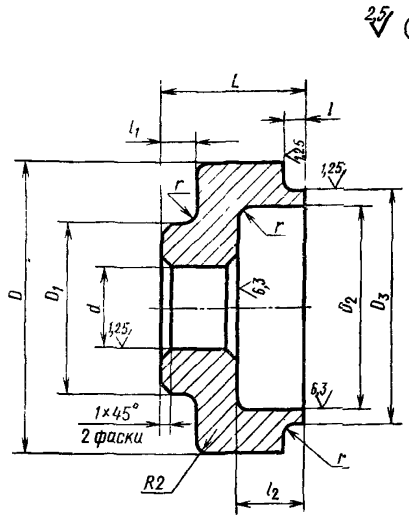

Черт. 2

Размеры в мм

Таблица 2

Обозначения фланцев	D	D_1	D_2	D_3 (пред. откл. $k6$)	d (пред. откл. H7)	L	l	l_1	l_2	r	Масса, кг, не более
1410-0201/001	35	20	16	20	8	12	3	4	3	0,3	0,80
1410-0202/001	42		20	25	10		3,5		4	0,5	0,83
1410-0203/001	45		25	30		15		5	5		0,86
1410-0204/001	48										0,89
1410-0205/001	52	25	29	35	13	20	4	6	8		0,92
1410-0206/001	60		32	40							0,95
1410-0207/001	65		37	45		22	5		12	0,6	0,98
1410-0208/001	70	35	43	50	16	25					1,01
1410-0209/001											1,04
1410-0210/001	78		48	55							1,06
1410-0211/001		40									1,08
1410-0212/001	85		52	60	20	28	6	8			1,09
1410-0213/001	90		55	65							1,11
1410-0214/001	95	50	60	70	25						1,50
1410-0215/001	100		62	75							1,90
1410-0216/001	110		72	85							2,30
1410-0217/001		60				30	8	10	10	1,0	2,70
1410-0218/001	120		80	100	30						3,10
1410-0219/001	130		90	110							3,50
1410-0220/001	160	75	110	130	40						3,90
1410-0221/001	180		130	150							4,20
1410-0222/001	190		140	160							5,00
1410-0223/001	200	90	160	180	50		10		8	1,2	5,80
1410-0224/001	230		180	200							6,60
1410-0225/001	250		200	220							7,50

Пример условного обозначения фланца размерами $D=78$ мм и $D_1=40$ мм:

Фланец 1410-0211/001 ГОСТ 17573—72

(Измененная редакция, Изм. № 1).

2.2. Материал — сталь марки 45 по ГОСТ 1050—74.

2.3. Твердость — HRC 30 . . . 35.

2.4. Биение поверхности D_3 относительно поверхности d — по IV ступени точности ГОСТ 24643—81.

2.5. Остальные технические требования — по ГОСТ 17574—72.

3. КОНСТРУКЦИЯ И РАЗМЕРЫ КОНУСНОЙ ВТУЛКИ (деталь 2)

3.1. Конструкция и размеры конусной втулки должны соответствовать указанным на черт. 3 и в табл. 3.

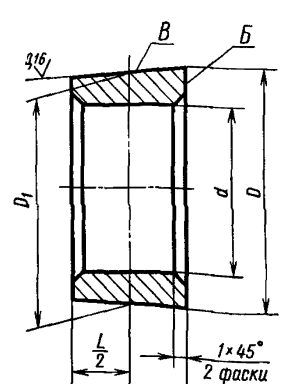

Черт. 3

Размеры в мм

Таблица 3

Обозначения втулок	D	D_1	d (пред. откл. H 7)	L	Масса, кг, не более
1410-0201/002	19,86	19,38	13	13	0,02
1410-0202/002	23,28	22,80	16		
1410-0203/002	28,32	27,80	18	15	0,03
1410-0204/002	28,58	28,05			0,04
1410-0205/002	35,10	31,48	22	18	0,05
1410-0206/002	33,93	33,30			0,06
1410-0207/002	39,00	38,30	25	20	0,07
1410-0208/002	44,00	43,30	28		0,09
1410-0209/002	42,80	41,95		24	
1410-0210/002	47,80	46,95	30		0,10

Размеры в мм

Продолжение табл. 3

Обозначения втулок	D	D_1	d (пред. откл. H 7)	L	Масса, кг, не более
1410-0211/002	46,58	45,60	35	28	0,11
1410-0212/002	51,88	50,60			0,12
1410-0213/002	56,65	55,60	40	30	0,13
1410-0214/002	61,65	60,60	45		0,46
1410-0215/002	66,72	65,60		32	0,80
1410-0216/002	76,72	75,60	50		1,13
1410-0217/002	75,38	74,25			1,46
1410-0218/002	77,78	76,55	55	35	1,80
1410-0219/002	97,78	96,55	65		2,13
1410-0220/002	117,78	116,55	75		2,44
1410-0221/002	137,95	136,55		40	2,74
1410-0222/002	145,28	143,88			4,38
1410-0223/002	162,60	161,20	85		6,02
1410-0224/002	192,60	191,20			7,66
1410-0225/002	212,60	211,20			9,30

Пример условного обозначения конусной втулки размером D=42,80 мм:

Втулка 1410-0209/002 ГОСТ 17573—72

(Измененная редакция, Изм. № 1).

3.2. Материал — сталь марки ШХ15 по ГОСТ 801—78.

3.3. Твердость — HRC 61 . . . 64.

3.4. Радиальное биение поверхности B относительно поверхности отв. d — по III степени точности ГОСТ 24643—81.

3.5. Торцовое биение поверхности $Б$ относительно поверхности отв. d — по IV степени точности ГОСТ 24643—81.

3.6. Остальные технические требования — по ГОСТ 17574—72.

4. КОНСТРУКЦИЯ И РАЗМЕРЫ ВТУЛКИ (деталь 3)

4.1. Конструкция и размеры втулки должны соответствовать указанным на черт. 4 и в табл. 4.

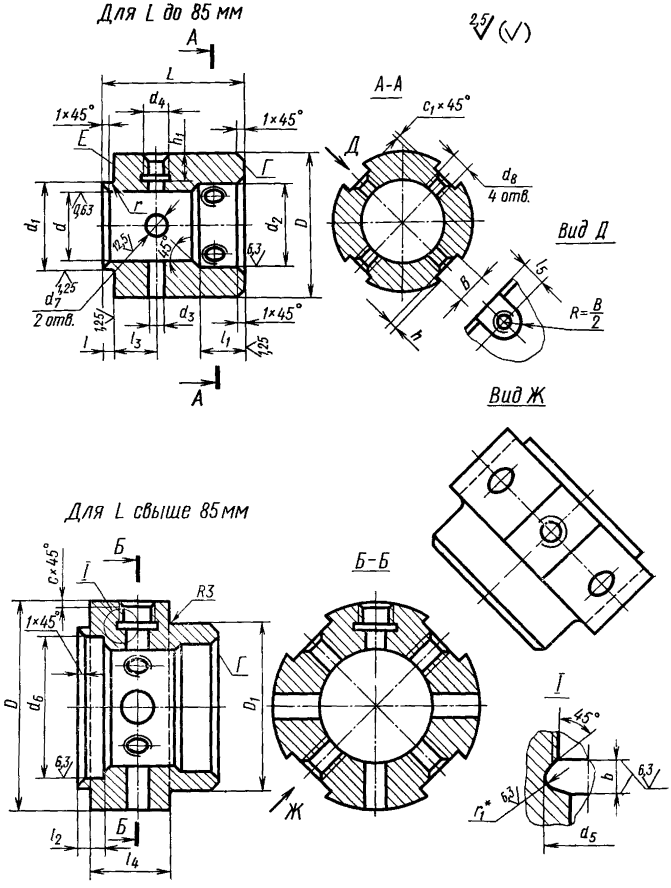

* Размеры для справок.

Черт. 4

Таблица 4

Размеры в мм

Обозначения втулок	D	L	D_1	d (пред. откл. H7)	d_1 (пред. откл. $k6$)	d_2	d_3 (пред. откл. H8)	d_4	d_5	d_6	d_7	d_8	l
1410-0201/003	35	35	—	16	20	20	3	M5	—	—	—	M4	3
1410-0202/003	42			22	25	26	5	M8	8,5				3,5
1410-0203/003	45	45		25	30	30					8	M5	
1410-0204/003						32							4
1410-0205/003	50	55		28	35	36	6	M10	10,7				
1410-0206/003	60			30	40								
1410-0207/003	65	65		35	45	42							
1410-0208/003	70			40	50	48	8	M12	12,7		10	M6	5
1410-0209/003		70											
1410-0210/003	78				55								
1410-0211/003		75					10	M14	15,0	48	12	M8	6
1410-0212/003	85			45	60	52				53			
1410-0213/003	90	80		50	65	60				58			
1410-0214/003	95			55	70	65	12	M16	17,0	63		M10	
1410-0215/003	100	85		60	75	70				68	16		
1410-0216/003	105			65	85	72				78			
1410-0217/003													8
1410-0218/003	120	90	110	70	100	80	16	M20	21,0	90			
1410-0219/003	130			70	110	85				95	20	M12	
1410-0220/003	150	95	130	85	130	95	20	M24	25,2	115			
1410-0221/003	170				150					135			
1410-0222/003	180				160					145			
1410-0223/003	210	105	135	95	180	—	25	M30	31,2	165			10
1410-0224/003	240				200					185			
1410-0225/003	270				220					220			

Размеры в мм

Продолжение табл. 4

Обозначения втулок	l_1	l_2	l_3	l_4	l_5	h	h_1	B	b	c	c_1	r	r_1	Масса, кг, не более
1410-0201/003			10,5						—	—		0,3	—	0,17
1410-0202/003	12		12,0		9	2,5	8	10			0,5			0,40
1410-0203/003			13,5						4,5				2,5	0,61
1410-0204/003			14,5									0,4		0,82
1410-0205/003	16	—	16,0		12	3		12		2,5				1,03
1410-0206/003			14,0				12						3,0	1,24
1410-0207/003	20		17,0			4		16	5,4		1,0			1,45
1410-0208/003				—	15					3,0				1,66
1410-0209/003	22		21,5						6,2			0,6		1,87
1410-0210/003			19,5				16							2,10
1410-0211/003			25,0										3,5	2,30
1410-0212/003		5	24,0			5		20						2,50
1410-0213/003			25,0						6,5		1,6			2,70
1410-0214/003			27,0		20									3,50
1410-0215/003			28,0					24				1,0		4,30
1410-0216/003	25		33,0			6								5,10
1410-0217/003			31,0					28						5,50
1510-0218/003		6							8,9				5,0	6,70
1410-0219/003			27,5	45			20			4,0				7,50
1410-0220/003			26,5	50		8						1,0		8,30
1410-0221/003		8	30,0		—		25		11,4				6,5	9,10
1410-0222/003				55				32						9,90
1410-0223/003			29,0			12								10,10
1410-0224/003	—	10	26,0	50			32		13,1	5,5			7,5	13,10
1410-0225/003														15,60

Пример условного обозначения втулки размерами $D=85$ мм и $L=75$ мм:

Втулка 1410-0212/003 ГОСТ 17573—72

(Измененная редакция, Изм. № 1).

4.2. Материал — сталь марки 45 по ГОСТ 1050—74.

4.3. Твердость — HRC 30 . . . 35.

4.4. Радиальное биение поверхности d_1 относительно поверхности d — по IV степени точности ГОСТ 24643—81.

4.5. Неперпендикулярность поверхности $Г$ относительно поверхности d — по IV степени точности ГОСТ 24643—81.

4.6. Непараллельность поверхности $Г$ относительно поверхности E — по IV степени точности ГОСТ 24643—81.

4.7. Несоосность поверхностей d_3 и d_4 — по IV степени точности ГОСТ 24643—81.

4.8. Покрытие: Ан. Окс. (обозначение покрытия по ГОСТ 9.073—77.

4.9. Остальные технические требования — по ГОСТ 17574—72.

5. КОНСТРУКЦИЯ И РАЗМЕРЫ ВАЛИКА (деталь 4)

5.1. Конструкция и размеры валика должны соответствовать указанным на черт. 5 и в табл. 5.

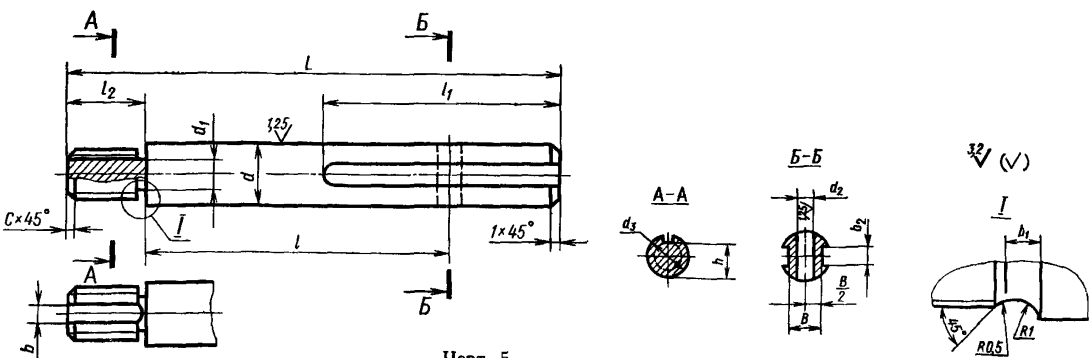

Черт. 5

Размеры в мм

Таблица 5

Обозначения валиков	d (пред. откл. $h6$)	L	l	l_1	l_2	d_1	d_2 (пред. откл. $H8$)	d_3	B	b	b_1	b_2	c	h	Масса, кг, не более
1410-0201/004	8	80	48	40	10	7,5	3	M10×1,25	5,5	5	3	3	1,0	8,0	0,004
1410-0202/004	10	85	52	48	12		5		7,5			4			0,015
1410-0203/004		95	56	55											0,026
1410-0204/004			60												0,037
1410-0205/004	13	115	68	60		10,2	6	M12×1,25	10,0		4	5	1,6	10,0	0,048
1410-0207/004		125	76												0,061
1410-0208/004	16			70		11,8	8	M16×1,5	11,5			6		12,0	0,072
1410-0209/004		135	86												0,083
1410-0211/004	20	150	98	80		15,8	10	M20×1,5	14,0			8		16,0	0,091
1410-0213/004		155	102												0,112
1410-0214/004	25	160	105	85	15	21,8	12	M24×1,5	18,0			12		21,5	0,160
1410-0215/004		165	108												0,220
1410-0216/004		180	112	100											0,280
1410-0217/004	30		115			24,8	16	M27×1,5	22,0			14		24,5	0,340
1410-0218/004		205	130	110											0,400
1410-0220/004	40	215	136	120	18	33,8	20	M36×1,5	30,0	6		16		33,5	0,460
1410-0221/004			142												0,530
1410-0222/004		225	150												0,710
1410-0223/004	50	240	160	125		42,8	25	M45×1,5	38,0			20		42,0	0,900

Пример условного обозначения валика размерами $d=25$ мм и $L=180$ мм:

Валик 1410-0216/004 ГОСТ 17573—72

5.2. Материал — сталь марки 45 по ГОСТ 1050—74.

5.3. Твердость — HRC 30 . . . 35.

5.4. Остальные технические требования — по ГОСТ 17574—72.

6. КОНСТРУКЦИЯ И РАЗМЕРЫ ОСИ (деталь 5)

6.1. Конструкция и размеры оси должны соответствовать указанным на черт. 6 и в табл. 6.

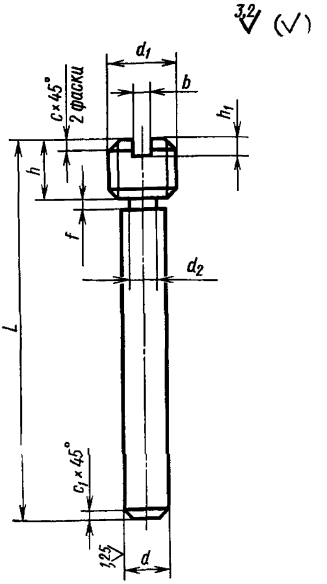

Черт. 6

Таблица 6

Размеры в мм

Обозначения осей	L	d (пред. откл. h8)	d_1	d_2	h	h_1	b	c	c_1	f (пред. откл. ±0,5)	Масса, кг, не более
1410-0201/005	32	3	M5	2,5	6	1,8	0,8	1,0	0,6	2	0,002
1410-0202/005	40	5	M8	4,5	8	2,5	1,2	1,6	1,0		0,008
1410-0203/005	45										0,014
1410-0205/005	50	6	M10	5,5		3,0	1,5				0,020
1410-0206/005	55				10						0,026
1410-0207/005	60										0,032
1410-0208/005	65	8	M12	7,5					1,6		0,038
1410-0210/005	75										0,044
1410-0211/005		10	M14	9,5		3,5	2,0			3	0,050
1410-0212/005	85				15						0,075
1410-0214/005	95	12	M16	11,5				2,0	2,0		0,141
1410-0216/005	100										0,232
1410-0217/005		16	M20	15,5							0,321
1410-0218/005	120				20						0,414
1410-0220/005	145	20	M24	19,5	24	6,0	3,0	2,5	2,5	5	0,503
1410-0221/005	165										0,592
1410-0222/005	175										0,685
1410-0223/005	200	25	M30	24,5	30						0,764
1410-0224/005	230										0,881
1410-0225/005	265										1,000

Пример условного обозначения оси размерами $L=75$ мм и $d=10$ мм:

Ось 1410-0211/005 ГОСТ 17573—72

(Измененная редакция, Изм. № 1).

6.2. Материал — сталь марки 45 по ГОСТ 1050—74.

6.3. Твердость — HRC 40 . . . 44.

6.4. Остальные технические требования — по ГОСТ 17574—72.

7. КОНСТРУКЦИЯ И РАЗМЕРЫ ПРУЖИНЫ (деталь 6)

7.1. Конструкция и размеры пружины должны соответствовать указанным на черт. 7 и в табл. 7.

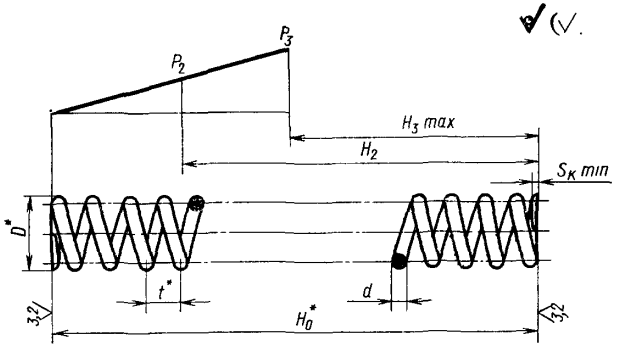

Черт. 7

Таблица 7

Размеры в мм

Обозначения пружин	Номера пружин по ГОСТ 13771—68	D*	d	t*	H_0	H_2	H_3 max	P_2	P_3	Длина развернутой пружины L	Число рабочих витков n	Число витков полное n_1	$S_к$ min	Масса, кг, не более
								H (кгс)						
1410-0201/006	305	7,5	1,2	4,5	37	30	26	50,6(5,46)	78,5(8,0)	165	8	10	0,5	0,002
1410-0202/006	350	9,5	1,6	6,0	38	32		81,9(8,35)	137(14,0)	155	6	8		0,003
1410-0205/006	328	12,0		7,0	58	42	36	66,9(6,82)	104(10,6)	268	8	10		0,004
1410-0208/006	316	15,0		8,0	98	58	50	69,1(7,05)	88,2(9,0)	514	12	14		0,008
1410-0211/006	352	19,0	2,0	10,0	112	70	60	111,4(11,36)	137(14,0)	597	11	13	1,0	0,015
1410-0214/006	381	24,0	2,5	12,0	123	72		162(16,5)	196(20,0)	686	10	12		0,026
1410-0217/006	414	28,0	3,0	14,0	101			183(18,95)	275(28,0)	558	7	9		0,031
1410-0220/006	424	38,0	3,5	18,0	112	70	55	212(21,63)	300(31,5)	659	6	8		0,049
1410-0223/006	439	48,0	4,0	22,0	158	80	65	303(30,9)	386(37,5)	979	7	9		0,096

* Размеры для справок

Пример условного обозначения пружины размером $D=12$ м:

Пружина 1410-0205/006 ГОСТ 17573—72

(Измененная редакция, Изм. № 1).

7.2. Направление навивки правое.

7.3. Материал — проволока стальная углеродистая пружинная кл. II по ГОСТ 9389—75.

7.4. Твердость — HRC 40 . . . 45.

7.5. Остальные технические требования — по ГОСТ 17574—72.

8. КОНСТРУКЦИЯ И РАЗМЕРЫ ГАЙКИ (деталь 7)

8.1. Конструкция и размеры гайки должны соответствовать указанным на черт. 8 и в табл. 8.

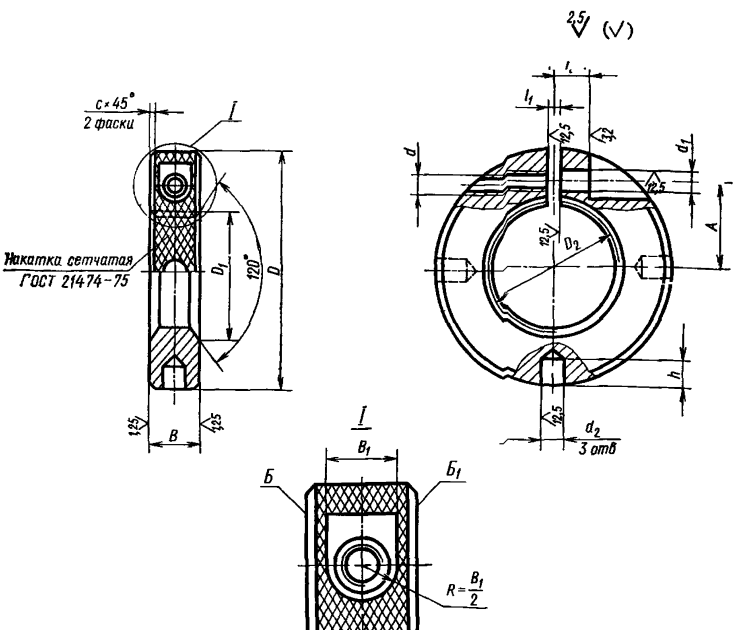

Черт. 8

Таблица 6

Размеры в мм

Обозначения гаек	D	B	B_1	D_1	D_2	d	d_1	d_2 (пред. откл. H12)	h	t*	l	l_1	A	c	Масса, кг, не более
1410-0201/007	36	12	8	19	M18×1,5	M4	4,8	6	6	1,0	4	1,5	13	0,8	0,07
1410-0202/007	42	14	10	25	M24×1,5	M5	6				5	2,0	16	1,0	0,13
1410-0203/007	48			28	M27×1,5								18		0,19
1410-0204/007	52			31	M30×1,5								20		0,25
1410-0205/007	55			34	M33×1,5						6		21,5		0,31
1410-0206/007	60	16	12			M6	7	8	10	1,2	7		23	1,6	0,37
1410-0207/007	65			40	M39×1,5								25		0,43
1410-0208/007	70										8		28		0,49
1410-0210/007	80			46	M45×1,5						10		31		0,55
1410-0211/007	85	20	14			M8	9				12	2,5	32		0,61
1410-0212/007				49	M48×1,5										0,67
1410-0213/007	95			57	M56×1,5						15		38		0,72
1410-0214/007				61	M60×1,5										0,89
1410-0215/007	100			65	M64×1,5								40		1,06
1410-0216/007	110			70	M68×1,5								45		1,23
1410-0218/007	120	22	17	78	M76×1,5	M10	11	10	15		18	3,0	50		1,40
1410-0219/007				82	M80×2										1,58
1410-0220/007	140	25	20	92	M90×2	M12	13				20		58		1,76

* t — шаг накатки.

Пример условного обозначения гайки размерами D=85 мм и D_2=М48×1,5:

Гайка 1410-0212/007 ГОСТ 17573—72

8.2. Материал — сталь марки 45 по ГОСТ 1050—74.

8.3. Твердость — HRC 30 . . . 35.

8.4. Неперпендикулярность поверхностей $Б$ и $Б_1$ относительно поверхности D_2 — по IV степени точности ГОСТ 24643—81.

8.5. Покрытие: Ан. Окс. (обозначение покрытия по ГОСТ 9.073—77).

8.6. Остальные технические требования — по ГОСТ 17574—72.

9. КОНСТРУКЦИЯ И РАЗМЕРЫ КОРПУСА (деталь *8*)

9.1. Конструкция и размеры корпуса должны соответствовать указанным на черт. 9 и в табл. 9.

(Измененная редакция, Изм. № 1).

9.2. Материал — сталь марки 45 по ГОСТ 1050—74.

9.3. Твердость — HRC 30 . . . 35.

9.4. Несоосность поверхностей D, d, d_1 и D_2 — по III степени точности ГОСТ 24643—81.

9.5. Неперпендикулярность поверхностей E и K относительно поверхностей соответственно d и D_2 — по IV степени точности ГОСТ 24643—81.

9.6. Покрытие: Ан. Окс. (обозначение покрытия по ГОСТ 9.073—77).

9.7. Остальные технические требования — по ГОСТ 17574—72.

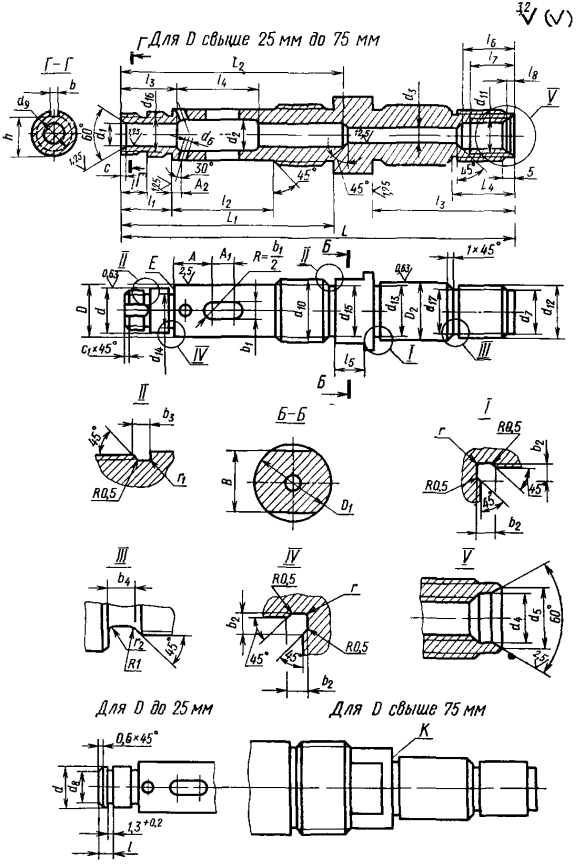

Черт. 9

Размеры в мм

Таблица 9

Обозначения корпусов	D (пред. откл. h6)	D_1	D_2 (пред. откл. h6)	d (пред. откл. m6)	d_1 (пред. откл. H7)	d_2	d_3	d_4	d_5	d_6	d_7	d_8	d_9	d_{10}
1410-0201/008	16	30	22	13	8	10	5	10,5	12,5	3	15,5	12,4	—	M18×1,5
1410-0202/008	22			16	10	13	6	17,0	20,0	4	22,0	15,2		M24×1,5
1410-0203/008	25	40	30	18								17,2		M27×1,5
1410-0204/008														M30×1,5
1410-0205/008	28			22	13	17	8			5			M20×1,5	M33×1,5
1410-0206/008	30													
1410-0207/008	35		40	25				21,0	26,0	6	29,0	—	M24×1,5	M39×1,5
1410-0208/008	40	55		28	16	20	10						M27×1,5	M45×1,5
1410-0209/008														
1410-0210/008				30										
1410-0211/008				35	20	25	13						M30×1,5	
1410-0212/008	45	60											M33×1,5	M48×1,5
1410-0213/008	50			40									M36×1,5	M56×1,5
1410-0214/008	55	85	70	45	25	30	17	31,0	38,0	8	54,0		M39×1,5	M60×1,5
1410-0215/008	60													M64×1,5
1410-0216/008	65			50									M45×1,5	M68×1,5
1410-0217/008														
1410-0218/008	70			55	30	38							M52×1,5	M76×1,5
1410-0219/008	75			65									M60×2	M80×2
1410-0220/008	85			75	40	48	22			10			M72×2	M90×2
1410-0221/008														
1410-0223/008	95			85	50	58							M80×2	

Размеры в мм

Продолжение табл. 9

Обозначения корпусов	d_{11}	d_{12}	d_{13}	d_{14}	d_{15}	d_{16}	d_{17}
1410-0201/008	M10×1	Трап. 20×(2×4)	21,5	12,5	15,8	—	14,8
1410-0202/008				15,5	21,8		
1410-0203/0	M16×1,5	Трап. 28×(2×5)	29,5	17,5	24,8		21,0
1410-0204/0					27,8		
1410-0205/008				21,5	30,8	17,8	
1410-0206/008							
1410-0207/008	M20×1,5	Трап. 36×(2×6)	39,5	24,5	36,8	21,8	28,0
1410-0208/008				27,5	42,8	24,8	
1410-0209/008							
1410-0210/008				29,5			
1410-0211/008				34,5		27,8	
1410-0212/008					45,8	30,8	
1410-0213/008				39,5	53,8	33,8	
1410-0214/008	M30×1,5	Трап. 65×(2×10)	69,0	44,0	57,8	36,8	52,5
1410-0215/008					61,8		
1410-0216/008				49,0	65,8	42,8	
1410-0217/008							
1410-0218/008				54,0	73,8	49,8	
1410-0219/008				64,0	77,0	57,0	
1410-0220/008				74,0	87,0	69,0	
1410-0221/008							
1410-0223/008				84,0		77,0	

Размеры в мм

Продолжение табл. 9

Обозначения корпусов	B (пред. откл. h12)	b	b_1 (пред. откл. H12)	b_2	b_3	b_4	A	A_1	A_2
1410-0201/008	27	—	3	3	4	6	15	8	3
1410-0202/008			5				18		4
1410-0203/008	36					8		10	
1410-0204/008							20		
1410-0205/008		5	6					12	5
1410-0206/008									
1410-0207/008	50					10	22	14	
1410-0208/008			8						6
1410-0209/008							25	16	
1410-0210/008									
1410-0211/008	55		10				28	20	
1410-0212/008		6							
1410-0213/008								22	8
1410-0214/008	75		12	5		16	30		
1410-0215/008								24	
1410-0216/008							35		
1410-0217/008									
1410-0218/008		8	16		5		38	26	10
1410-0219/008									
1410-0220/008		10	20				42		
1410-0221/008							45	30	
1410-0223/008			25				50		

Размеры в мм

Продолжение табл. 9

Обозначения корпусов	L	L_1	L_2	L_3	L_4	l	l_1	l_2	l_3	l_4	l_5	l_6	l_7	l_8	h	r	r_1	r_2	c	c_1	Масса, кг, не более
1410-0201/008	155	78	85	60	35	5	18	35	25	25	13	32	28	4,5	—	1,0	1,0	1,5	1,2	—	0,40
1410-0202/008			90							30											0,54
1410-0203/008	180	85	95	75	40		20	45			15	35	30						1,6		0,68
1410-0204/008														8,0	16,0			2,0			0,82
1410-0205/008	210	110	120			8	25	55	30	38	18				18,0				2,5		0,96
1410-0206/008															21,5						1,10
1410-0207/008	240	125	135	90	50	12	30	60	36	45		45	38	10,0	24,5		1,0		3,0	1,6	1,24
1410-0208/008			140																		1,38
1410-0209/008	255	140	155				35	65	40	50					27,5				4,0		1,52
1410-0210/008															30,5						1,66
1410-0211/008	270	155	175				38	70	45	55					33,5						1,82
1410-0212/008															36,5			3,0	5,0		2,03
1410-0213/008	275	160	180	120	70	16	40	75	50	60	22	60	50	14,0	42,0	1,6					2,70
1410-0214/008	310														49,0						3,36
1410-0215/008	325	175	185				42	85		65					56,5						4,00
1410-0216/008	330	180	200												67,5		1,6		6,0	2,0	4,70
1410-0217/008															74,5						5,30
1410-0218/008	345	195	215				50	95	60	75											6,00
1410-0219/008																					6,60
1410-0220/008	360	205	225			18	52	100	65	85											7,30
1410-0221/008		210					56	105		95											7,90
1410-0223/008	385	230	245					120													8,60

Пример условного обозначения корпуса размерами $D=65$ мм, $d=50$ мм, $d_1=30$ мм и $A=35$ мм:

Корпус 1410-0217/008 ГОСТ 17573—72

10. КОНСТРУКЦИЯ И РАЗМЕРЫ ШТУЦЕРА (деталь *9*)

10.1. Конструкция и размеры штуцера должны соответствовать указанным на черт. 10 и в табл. 10.

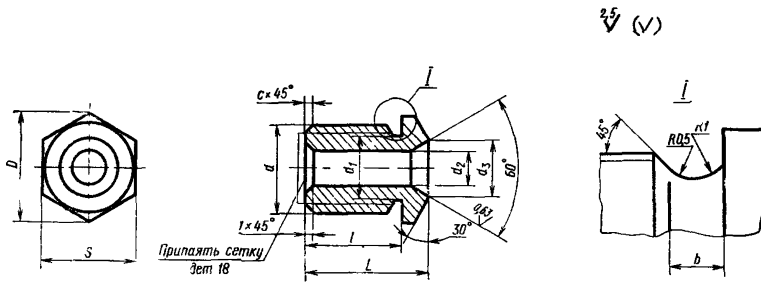

Черт. 10

Таблица 10

Размеры в мм

Обозначения штуцеров	*D*	*L*	*l*	*b*	*d*	d_1	d_2	d_3	*c*	*S* (пред. откл. h12)	Масса, кг, не более
1410-0201/009	16,2	26	22	3	M10×1	8,5	5	7	1,0	14	0,012
1410-0203/009	25,4	30	25	4	M16×1,5	13,8	8	10	1,5	22	0,060
1410-0207/009	27,7	38	32		M20×1,5	17,8	12	15		24	0,100
1410-0214/009	41,6	50	42		M30×1,5	27,8	20	25		36	0,150

Примечание Диаметр сетки (дет. *18*) определяется по размеру *d*

Пример условного обозначения штуцера размером d=M16×1,5:

Штуцер 1410-0203/009 ГОСТ 17573—72

(Измененная редакция, Изм. № 1).

10.2. Материал — сталь марки 45 по ГОСТ 1050—74.

10.3. Твердость — HRC 30 . . . 34.

10.4. Покрытие: Ан. Окс. (обозначение покрытия по ГОСТ 9.073—77.

10.5. Остальные технические требования — по ГОСТ 17574—72.

11. КОНСТРУКЦИЯ И РАЗМЕРЫ КОЛОДКИ (деталь *10*)

11.1. Конструкция и размеры колодки должны соответствовать указанным на черт. 11 и в табл. 11.

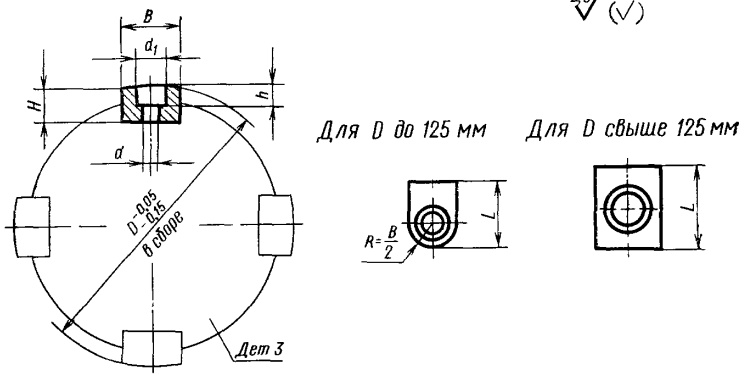

Черт. 11

Таблица 11

Размеры в мм

Обозначения колодок	B	L	H	h	D	d	d_1	Масса, кг, не более
1410-0201/010	10	13	5,0	3	40	4,8	8	0,004
1410-0202/010			4,0		45			0,007
1410-0203/010			5,0		50			0,010
1410-0204/010	12	15	7,5	4,5	55	6	10	0,013
1410-0205/010		18	8,0		60			0,016
1410-0206/010			5,5		65			0,020
1410-0207/010	16	22	6,5	5	70	7	12	0,023
1410-0208/010					75			0,026
1410-0209/010			9,0		80			0,030
1410-0210/010			7,5		85			0,033
1410-0211/010	20	28	11,0	7	90	9	14	0,036
1410-0212/010			10,0		95			0,040

Продолжение табл. 11

Размеры в мм

Обозначения колодок	*B*	*L*	*H*	*h*	*D*	*d*	d_1	Масса, кг, не более
1410-0213/010	20	28	10,0	7	100	9	14	0,044
1410-0214/010	24	30	11,0	8	105	11	17	0,080
1410-0215/010					110			0,110
1410-0216/010			13,5		120			0,150
1410-0217/010	28	32	16,0		125			0,180
1410-0218/010		35	21,0	10	150			0,220
1410-0219/010	32		23,0		160	13	20	0,250
1410-0220/010		45			180			0,290
1410-0221/010		50	27,0	15	200			0,320
1410-0222/010			32,0	20	220			0,360
1410-0223/010					250			0,400
1410-0224/010		42			280			0,350
1410-0225/010			27,0	15	300			0,290

Пример условного обозначения колодки размером $D=65$ мм:

Колодка 1410-0206/010 ГОСТ 17573—72

11.2. Материал — дуб.

11.3. Остальные технические требования — по ГОСТ 17574—72.

12. КОНСТРУКЦИЯ И РАЗМЕРЫ СЕПАРАТОРА (деталь *11*)

12.1. Конструкция и размеры сепаратора должны соответствовать указанным на черт. 12 и в табл. 12.

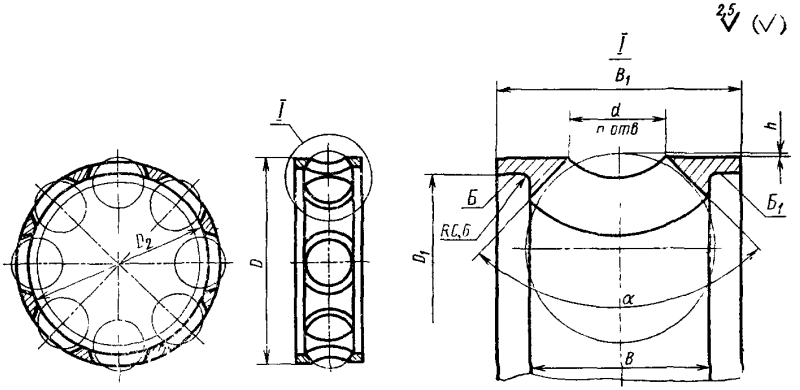

Черт. 12

* Размеры для справок.

Таблица 12

Размеры в мм

Обозначения сепараторов	D Пред. откл. h11	B Пред. откл. h11	B_1	D_1 (пред. откл. H7)	D_2	d	n	α	h	Масса, кг, не более
1410-0201/011	39,0	9,6	15	35	32	7,0	6	60°	0,8	0,04
1410-0202/011	44,6	10,2	16	42	38	7,5				0,07
1410-0203/011	49,6			47	44					0,10
1410-0204/011	52,0	12,7	20						1,9	0,13
1410-0205/011	58,0	13,2		52	48					0,16
1410-0206/011	64,4	15,0	22	60	56	10,0	8		1,0	0,19
1410-0207/011	69,4			65	60					0,22
1410-0208/011	74,4			70	66					0,25
1410-0209/011	78,0	18,2	26			12,7			1,4	0,28
1410-0210/011	84,0			78	72				1,0	0,31
1410-0211/011	88,0	21,2	30			15,0			1,4	0,34
1410-0212/011	92,0			85	78				1,9	0,37

Продолжение табл. 12

Размеры в мм

Обозначения сепараторов	D Пред. $h11$	B откл.	B_1	D_1 (пред. откл. H7)	D_3	d	n	α	h	Масса, кг, не более
1410-0213/011	98,0	21,2	30	90	84	15,0	8	60°	1,4	0,41
1410-0214/011	103,0			95	88					0,61
1410-0215/011	108,0			100	92		10		1,5	0,80
1410-0216/011	118,0			110	100					1,00
1410-0217/011	120,0	24,5	35			16,5		90°	3,0	1,20
1410-0218/011	135,0	30,5	42	125	115	19,0				1,40
1410-0219/011	155,0			145	135					1,60
1410-0220/011	178,0			170	155	22,8			3,4	1,70
1410-0221/011	198,0			190	175					1,90
1410-0222/011	210,0	36,5	50	200	185	26,5	12		5,4	2,90
1410-0223/011	240,0	43,0	58	225	210	29,0				3,90
1410-0224/011	270,0			250	235					4,90
1410-0225/011	290,0			270	255					5,80

Пример условного обозначения сепаратора размером $D=58{,}0$ мм:

Сепаратор 1410-0205/011 ГОСТ 17573—72

12.2. Материал — Бр05Ц5С5 по ГОСТ 613—79.

12.1-12.2. **(Измененная редакция, Изм. № 1).**

12.3. Несоосность поверхностей $Б$ и $Б_1$ — по IV степени точности ГОСТ 24643—81.

12.4. Покрытие: Ан. Окс. (обозначение покрытия по ГОСТ 9.073—77).

12.5. Остальные технические требования — по ГОСТ 17574—72.

gost.e-ecolog.ru