ГОСУДАРСТВЕННЫЙ СТАНДАРТ
СОЮЗА ССР

КНОПКИ ДЛЯ КРЕПЛЕНИЯ МЯГКИХ ЛЕНТ ПРИ МОНТАЖЕ КАБЕЛЕЙ

КОНСТРУКЦИЯ И РАЗМЕРЫ

ГОСТ 17563—80

Издание официальное

Цена 3 коп.

ГОСУДАРСТВЕННЫЙ КОМИТЕТ СССР ПО СТАНДАРТАМ
Москва

gost.e-ecolog.ru

к ГОСТ 17563—80 Кнопки для крепления мягких лент при монтаже кабелей. Конструкция и размеры

В каком месте	Напечатано	Должно быть
Таблица. Графа *D*	9	6

(ИУС № 7 1987 г.)

УДК 678.5.06 : 621.88 : 006.354 Группа Л26

ГОСУДАРСТВЕННЫЙ СТАНДАРТ СОЮЗА ССР

КНОПКИ ДЛЯ КРЕПЛЕНИЯ МЯГКИХ ЛЕНТ ПРИ МОНТАЖЕ КАБЕЛЕЙ

Конструкция и размеры

Buttons for fixing soft tapes in cabling. Design and dimensions

ГОСТ 17563—80*

Взамен ГОСТ 17563—72

Постановлением Государственного комитета СССР по стандартам от 17 апреля 1980 г. № 1736 срок введения установлен

с 01.01.81

Проверен в 1985 г.

Несоблюдение стандарта преследуется по закону

1. Конструкция и размеры кнопок должны соответствовать указанным на чертеже и в таблице.

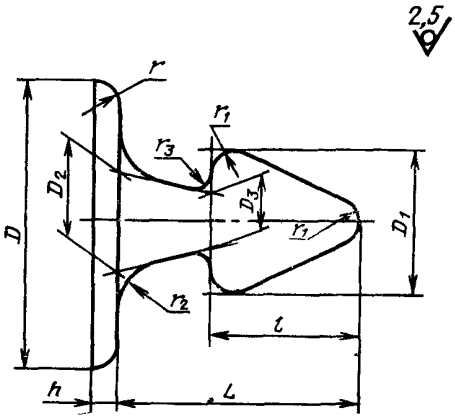

Примечание. Размеры обеспечиваются инструментом.

Издание официальное ★ Перепечатка воспрещена

* *Переиздание (июнь 1986 г.) с Изменением № 1, утвержденным в июне 1985 г. (ИУС 9—85).*

© Издательство стандартов, 1986

D	D_1	D_2	D_3	L	l	h	r	r_1	r_2	r_3	Масса 1000 шт. кнопок из пресс-материала АГ-4В, кг
	Пред. откл.										
	h14			H14	h14						
9	3,5	2,8	2,2	4,8	2	0,8±0,1	0,8±0,1	0,5±0,06	0,5±0,06	0,3±0,06	0,2
12	6,0	4,0	3,5	9,0	5	1,6	1,0	1,0	2,0	0,5±0,06	1,0

Примечание. Для определения массы кнопок из сополимеров стирола МС, МСН и полиэтилена 20908—040 значения массы, указанные в таблице, должны быть умножены на коэффициент 0,6.

Пример условного обозначения кнопки D_1=6 мм, из пресс-материала АГ-4В:

Кнопка 6-АГ-4В ГОСТ 17563—80

То же, из полиэтилена 20908—040:

Кнопка 6—209 ГОСТ 17563—80

(Измененная редакция, Изм. № 1).

2. Кнопки должны изготовляться из пресс-материала АГ-4В по ГОСТ 20437—75 или сополимера стирола МС по ГОСТ 12271—76.

Допускается изготовлять кнопки из сополимера стирола МСН по ГОСТ 12271—76 или полиэтилена 20908—040 2-го сорта по ГОСТ 16338—77.

3. Параметр шероховатости в местах удаления литников и облоя — $Rz \leqslant 40$ мкм.

4. Кнопки из сополимеров стирола МС и МСН по ГОСТ 12271—76 должны выдерживать следующие климатические воздействия:

температуры от 213,15 до 333,15К (от минус 60 до плюс 60°С);

относительной влажности до 80% при температуре 308,15К (35°С);

пониженного атмосферного давления 666,5 Па.

5. Общие технические требования, правила приемки, методы контроля, маркировка, упаковка, хранение, транспортирование и гарантии изготовителя — по ГОСТ 17019—78.

Группа Л26

Изменение № 2 ГОСТ 17563—80 Кнопки для крепления мягких лент при монтаже кабелей. Конструкция и размеры

Утверждено и введено в действие Постановлением Государственного комитета СССР по стандартам от 20.12.88 № 4309

Дата введения 01.07.89

Пункт 1. Примечание. Заменить слова: «кнопок из сополимеров стирола МС, МСН» на «кнопок из сополимера стирола МСН».

(Продолжение см. с. 162)

(Продолжение изменения к ГОСТ 17563—80)

Пункт 2 изложить в новой редакции: «2. Кнопки следует изготовлять из пресс-материала АГ-4В по ГОСТ 20437—75 или сополимера стирола марки МСН 1-го сорта ГОСТ 12271—76.

Допускается изготовлять кнопки из полиэтилена 20908—040 2-го сорта по ГОСТ 16338—85».

Пункт 4. Заменить слова: «Кнопки из сополимеров стирола МС и МСН по ГОСТ 12271—76» на «Кнопки из сополимера стирола марки МСН 1-го сорта по ГОСТ 12271—76».

(ИУС № 3 1989 г.)

Редактор *В. С. Аверина*
Технический редактор *Э. В. Митяй*
Корректор *Л. В. Сницарчук*

Сдано в наб. 05.02.86 Подп. в печ. 23.09 86 0,25 усл. п. л. 0,25 усл. кр.-отт. 0,14 уч.-изд. л. Тираж 12 000 Цена 3 коп.

Ордена «Знак Почета» Издательство стандартов, 123840, Москва, ГСП, Новопресненский пер., д. 3.
Вильнюсская типография Издательства стандартов, ул. Миндауго, 12/14. Зак. 2091.

gost.e-ecolog.ru