УДК 678.5.073.057.74-2:006.354

Группа Г21
1036-0540

ГОСУДАРСТВЕННЫЙ СТАНДАРТ СОЮЗА ССР

КОЛОНКИ ОПОРНЫЕ ПРЕСС-ФОРМ И ФОРМ ДЛЯ ЛИТЬЯ ПОД ДАВЛЕНИЕМ

Конструкция и размеры

Supporting pins of plastics moulds and die casting dies. Construction and dimensions

ГОСТ 17390—72*

Постановлением Государственного комитета стандартов Совета Министров СССР от 5 января 1972 г. № 14 срок введения установлен

с 01.07.73

1. Настоящий стандарт распространяется на опорные колонки пресс-форм для прессования изделий из реактопластов и форм для литья под давлением изделий из термопластов и цветных сплавов.

2. Конструкция и размеры колонок должны соответствовать указанным на чертеже и в таблице.

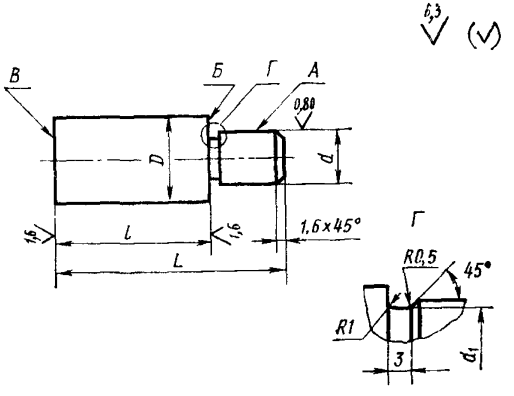

Издание официальное

** Переиздание (май 1992 г.) с Изменениями № 1, 2, утвержденными в апреле 1981 г., сентябре 1986 г. (ИУС 6—81, 11—86)*

gost.e-ecolog.ru

Размеры, мм

Обозначение колонки	Применяемость	D	d_1 (пред. откл. по п6)	d_1	l (пред. откл. $^{+0,8}_{+0,3}$)	L	Масса, кг
1036-0541		20	12	11,5	50	65	0,13
1036-0542					56	71	0,15
1036-0543					63	75	0,16
1036-0544					71	85	0,18
1036-0545					80	95	0,21
1036-0546					90	105	0,23
1036-0547					100	115	0,26
1036-0548					110	125	0,28
1036-0549					125	140	0,32
1036-0550					140	155	0,36
1036-0551		25	16	15,5	63	80	0,26
1036-0552					71	90	0,30
1036-0553					80	100	0,34
1036-0554					90	110	0,38
1036-0555					100	120	0,41
1036-0556					110	130	0,45
1036-0557					125	145	0,50
1036-0558					140	160	0,56
1036-0559					160	180	0,64
1036-0560					180	200	0,72
1036-0561		32	20	19,5	80	105	0,56
1036-0562					90	115	0,62
1036-0563					100	125	0,69
1036-0564					110	135	0,75
1036-0565					125	150	0,84
1036-0566					140	165	0,93

Продолжение

Размеры, мм

Обозначение колонки	Применяемость	D	d (пред откл по п6)	d_1	l (пред откл +0,8 +0,3)	L	Масса, кг
1036-0567		32	20	19,5	160	185	1,06
1036-0568					180	205	1,20
1036-0569					200	230	1,32
1036-0570					220	250	1,45
1036-0571		40			100	125	1,04
1036-0572					110	135	1,14
1036-0573					125	150	1,28
1036-0574					140	165	1,43
1036-0575					160	185	1,63
1036-0576					180	205	1,82
1036-0577					200	230	2,03
1036-0578					220	250	2,23
1036-0579					250	280	2,52
1036-1580					280	310	2,81
1036-1581		50	25	24,5	100	130	1,65
1036-1582					110	140	1,80
1036-1583					125	155	2,02
1036-1584					140	170	2,25
1036-1585					160	190	2,56
1036-1586					180	210	2,87
1036-1587					200	230	3,17
1036-1588					220	250	3,48
1036-1589					250	280	3,94
1036-1590					280	310	4,40
1036-1591					320	350	5,01
1036-1592		63	32	31,5	125	165	3,28
1036-1593					140	180	3,65

Продолжение

Размеры, мм

Обозначение колонки	Применяемость	D	d (пред. откл. по п6)	d_1	l (пред. откл. +0,8 +0,3)	L	Масса, кг
1036-1594		63	32	31,5	160	200	4.13
1036-0595					180	220	4,61
1036-0596					200	240	5,10
1036-0597					220	260	5,58
1036-0598					250	290	6,31
1036-0599					280	320	7,05
1036-0600					320	360	8,03

Пример условного обозначения опорной колонки размерами $D=20$ мм, $l=50$ мм:

Колонка 1036—0541 ГОСТ 17390—72

(Измененная редакция, Изм. № 1).

3. Материал — сталь марки Ст3 по ГОСТ 380—88.

4. Допуск торцового биения поверхностей *Б* и *В* относительно оси поверхности *А* — по 7 степени точности ГОСТ 24643—81.

5. Маркировать на торце колонки диаметром d: условное обозначение без наименования детали и товарный знак предприятия-изготовителя. Допускается маркировку наносить на бирке для партии деталей с общим условным обозначением.

6. Остальные технические требования — по ГОСТ 17392—72.

7. Пример установки опорной колонки приведен в рекомендуемом приложении.

ПРИЛОЖЕНИЕ
Рекомендуемое

ПРИМЕР УСТАНОВКИ ОПОРНОЙ КОЛОНКИ

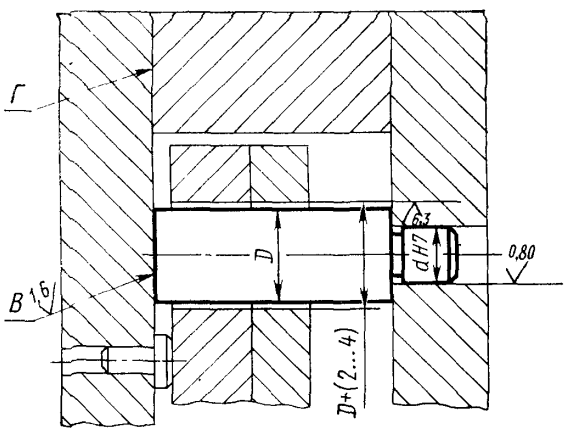

Отклонение поверхностей *В* и *Г* от общей прилегающей плоскости — не более 0,05 мм.

gost.e-ecolog.ru