

СУДАРСТВЕННЫЕ СТАНДАРТЫ
СОЮЗА ССР

НАПРАВЛЯЮЩИЕ И ОПОРНЫЕ ДЕТАЛИ ПРЕСС-ФОРМ И ФОРМ ДЛЯ ЛИТЬЯ ПОД ДАВЛЕНИЕМ

ГОСТ 17385-72—ГОСТ 17392-72

Издание официальное

28 руб. БЗ 6—91

ГОССТАНДАРТ РОССИИ
Москва

gost.e-ecolog.ru

УДК 678.5.073.057.74-2:006.354

Группа Г21
1030-1840

ГОСУДАРСТВЕННЫЙ СТАНДАРТ СОЮЗА ССР

КОЛОНКИ НАПРАВЛЯЮЩИЕ ПРЕСС-ФОРМ И ФОРМ ДЛЯ ЛИТЬЯ ПОД ДАВЛЕНИЕМ

Конструкция и размеры

Guide pins of plastics moulds and die casting dies. Construction and dimensions

ГОСТ 17385—72*

Взамен МН 1493—61, МН 1521—61, МН 1571—61 и МН 5168—63

Постановлением Государственного комитета стандартов Совета Министров СССР от 5 января 1972 г. № 14 срок введения установлен

с 01.07.73

1. Настоящий стандарт распространяется на направляющие колонки пресс-форм для прессования изделий из реактопластов и форм для литья под давлением изделий из термопластов и цветных сплавов.

2. Конструкция и размеры направляющих колонок должны соответствовать указанным на чертеже и в таблице.

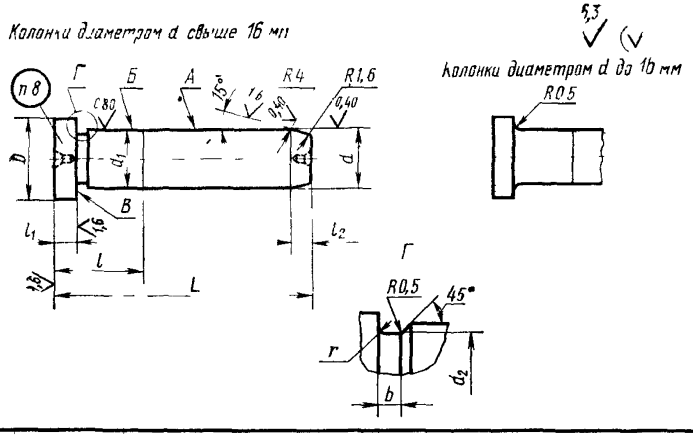

Издание официальное

★

© Издательство стандартов, 1972
© Издательство стандартов, 1992

* *Переиздание (май 1992 г.) с Изменениями № 1, 2, утвержденными в апреле 1981 г., сентябре 1986 г. (ИУС 6—81, 11—86)*

Переиздание с изменениями

Настоящий стандарт не может быть полностью или частично воспроизведен, тиражирован и распространен без разрешения Госстандарта России

Размеры, мм

Обозначение колонки	Применяемость колонок с пред. откл. диаметра d			d (пред. откл. по f7; по e8; по d9)	d_1 (пред. откл. по n6)	d_2	D (пред. откл. по b12)	L	l	l_1 (пред. откл. по h11)	l_2	b	r	Масса, кг
	по f7	по e8	по d9											
1030-1841	—	—	—	6,3	6,3	—	10	25	12	4,0	4,0	—	—	0,007
1030-1842	—	—	—					28						0,008
1030-1843	—	—	—					32	—					0,009
1030-1844	—	—	—						16					—
1030-1845	—	—	—					36	12					0,010
1030-1846	—	—	—						16					—
1030-1847	—	—	—					40	12					0,011
1030-1848	—	—	—						16					—
1030-1849	—	—	—					45	12					0,012
1030-1850	—	—	—						16					—
1030-1851	—	—	—					50	12					0,013
1030-1852	—	—	—						16					—
1030-1853	—	—	—					56	12					0,014
1030-1854	—	—	—						16					—
1030-1855	—	—	—	8,0	8,0		12	25	12					0,011
1030-1856	—	—	—					28						0,012
1030-1857	—	—	—					32	—					0,014
1030-1858	—	—	—						16					—
1030-1859	—	—	—					36	12					0,016
1030-1860	—	—	—						16					—
1030-1861	—	—	—					40	12					0,018

Продолжение

Размеры, мм

Обозначение колонки	Применяемость колонок с пред. откл. диаметра d			d (пред откл. по f7; по e8; по d9)	d_1 (пред откл по n6)	d_2	D (пред откл. по b12)	L	l	l_1 (пред откл по h11)	l_2	b	r	Масса, кг
	по f7	по c8	по d9											
1030-1862	—	—	—	8,0	8,0	—	12	40	16	4,0	4,0	—	—	0,018
1030-1863	—	—	—					45	12					0,020
1030-1864	—	—	—						16					
1030-1865	—	—	—					50	12					0,022
1030-1866	—	—	—						16					
1030-1867	—	—	—					56	12					0,024
1030-1868	—	—	—						16					
1030-1869	—	—	—					63	12					0,026
1030-1870	—	—	—						16					
1030-1871	—	—	—					71	12					0,030
1030-1872	—	—	—						16					
1030-1873	—	—	—	10	10	—	14	25	12					0,017
1030-1874	—	—	—					28						0,019
1030-1875	—	—	—					32						0,022
1030-1876	—	—	—						16					
1030-1877	—	—	—					36	12					0,024
1030-1878	—	—	—						16					
1030-1879	—	—	—					40	12					0,026
1030-1880	—	—	—						16					
1030-1881	—	—	—					45	12					0,029
1030-1882	—	—	—						16					
1030-1883	—	—	—					50	12					0,032
1030-1884	—	—	—						16					
1030-1885	—	—	—					56	12					0,036
1030-1886	—	—	—						16					

Продолжение

Размеры, мм

Обозначение колонки	Применяемость колонок с пред откл диаметра d			d (пред откл по f7, по e8, по d9)	d_1 (пред откл по n6)	d_2	D (пред откл по b12)	L	l	l_1 (пред откл по h11)	l_2	b	r	Масса, кг
	по f7	по e8	по d9											
1030-1887	—	—	—	10	10	—	14	63	12	4,0	4,0	—	—	0,040
1030-1888	—	—	—						16					—
1030-1889	—	—	—					71	12					0,046
1030-1890	—	—	—						16					—
1030-1891	—	—	—					80						0,052
1030-1892	—	—	—					90						0,058
1030-1893	—	—	—	12	12	—	16	32	12					0,030
1030-1894	—	—	—						16					—
1030-1895	—	—	—					36	12					0,034
1030-1896	—	—	—						16					—
1030-1897	—	—	—					40	12					0,038
1030-1898	—	—	—						16					—
1030-1899	—	—	—					45	12					0,042
1030-1900	—	—	—						16					—
1030-1901	—	—	—					50	12					0,046
1030-1902	—	—	—						16					—
1030-1903	—	—	—					56	12					0,051
1030-1904	—	—	—						16					—
1030-1905	—	—	—					63						0,058
1030-1906	—	—	—						20					—
1030-1907	—	—	—					71	16					0,065
1030-1908	—	—	—						20					—
1030-1909	—	—	—					80	16					0,073
1030-1910									20					

Продолжение

Размеры, мм

Обозначение колонки	Применяемость колонок с пред. откл. диаметра d			d (пред. откл. по f7; по e8; по d9)	d_1 (пред. откл. по n6)	d_2	D (пред. откл. по b12)	L	l	l_1 (пред. откл. по h11)	l_2	b	r	Масса, кг
	по f7	по e8	по d9											
1030-1911	—	—	—	12	12	—	16	9	16	4,0	4,0	—	—	0,082
1030-1912	—	—	—					—						—
1030-1913	—	—	—					100	20					0,087
1030-1914	—	—	—					110						0,092
1030-1915	—	—	—	16	16		20	40	16					0,065
1030-1916	—	—	—					—	20					—
1030-1917	—	—	—					45	16					0,073
1030-1918	—	—	—					—	20					—
1030-1919	—	—	—					50	16					0,081
1030-1920	—	—	—					—	20					—
1030-1921	—	—	—					56	16					0,090
1030-1922	—	—	—					—	20					—
1030-1923	—	—	—					63	16					0,10
1030-1924	—	—	—					—	20					—
1030-1925	—	—	—					71	16					0,11
1030-1926	—	—	—					—	20					—
1030-1927	—	—	—					80	—					0,12
1030-1928	—	—	—					—	25					—
1030-1929	—	—	—					90	20					0,14
1030-1930	—	—	—					—	25					—
1030-1931	—	—	—					100	20					0,16
1030-1932	—	—	—					—	25					—
1030-1933	—	—	—					110	20					0,18
1030-1934	—	—	—					—	25					—
1030-1935	—	—	—					125						0,21
1030-1936								140						0,24

3 Зак. 676

Продолжение

Размеры, мм

Обозначение колонки	Применяемость колонок с пред. откл. диаметра d			d (пред. откл. по f7; по e8; по d9)	d_1 (пред. откл. по n6)	d_2	D (пред. откл. по b12)	L	l	l_1 (пред. откл. по h11)	l_2	b	r	Масса, кг
	по f7	по e8	по d9											
1030-1937				20	20	19,5	25	50	25	6,3	6,3	3	1,0	0,12
1030-1938								56						0,14
1030-1939								63						0,16
1030-1940								71	32					0,18
1030-1941								80						0,20
1030-1942								90						0,22
1030-1943								100						0,25
1030-1944								110						0,27
1030-1945								125						0,31
1030-1946								140						0,34
1030-1947								150						0,37
1030-1948								160	40					0,39
1030-1949								170						0,41
1030-1950								180						0,44
1030-1951				25	25	24,5	32	63	32					0,24
1030-1952								71						0,28
1030-1953								80						0,31
1030-1954								90						0,35
1030-1955								100						0,39
1030-1956								110	40					0,43
1030-1957								125						0,48
1030-1958								140						0,54
1030-1959								150						0,57
1030-1960								160						0,61
1030-1961								170						0,65
1030-1962								180						0,69

Продолжение

Размеры, мм

Обозначение колонки	Применяемость колонок с пред. откл. диаметра d			d (пред. откл. по f7; по e8; по d9)	d_1 (пред. откл. по n6)	d_2	D (пред. откл. по b12)	L	l	l_1 (пред. откл. по h11)	l_2	b	r	Масса, кг
	по f7	по e8	по d9											
1030-1963	—	—	—	25	25	24,5	32	190	40	6,3	6,3	3	1,0	0,73
1030-1964	—	—	—					200	—					0,77
1030-1965	—	—	—					210	50					0,80
1030-1966	—	—	—					220						0,84
1030-1967	—	—	—	32	32	31,5	40	80	40	10	10			0,54
1030-1968	—	—	—					90						0,60
~~1030-1969~~	—	—	—					~~100~~						~~0,66~~
1030-1970	—	—	—					110						0,72
1030-1971	—	—	—					125	—					0,81
1030-1972	—	—	—					140	50					0,90
1030-1973	—	—	—					150						0,97
1030-1974	—	—	—					160						1,04
1030-1975	—	—	—					170						1,10
1030-1976	—	—	—					180						1,16
1030-1977	—	—	—					190						1,23
1030-1978	—	—	—					200						1,29
1030-1979	—	—	—					210						1,36
1030-1980	—	—	—					220	—					1,42
1030-1981	—	—	—					240	60					1,54
1030-1982	—	—	—					250						1,60
1030-1983	—	—	—	40	40	39,5	45	100	50					1,00
1030-1984	—	—	—					110						1,09
1030-1985	—	—	—					125						1,23
1030-1986	—	—	—					140						1,38
1030-1987	—	—	—					150						1,48

Продолжение

Размеры, мм

Обозначение колонки	Применяемость колонок с пред. откл. диаметра d			d (пред. откл. по f7; по e8; по d9;)	d_1 (пред. откл. по n6)	d_2	D (пред откл. по b12)	L	l	l_1 (пред. откл. по h11)	l_2	b	r	Масса, кг
	по f7	по e8	по d9											
1030-1988	—	—	—	40	40	39,5	45	160	50	10	10	3	1,0	1,58
1030-1989	—	—	—					170	60					1,68
1030-1990	—	—	—					180						1,78
1030-1991	—	—	—					190						1,88
1030-1992	—	—	—					200						1,98
1030-1993	—	—	—					210						2,08
1030-1994	—	—	—					220						2,18
1030-1995	—	—	—					240						2,38
1030-1996	—	—	—					250	—					2,48
1030-1997	—	—	—					260	80					2,58
1030-1998	—	—	—					280						2,78
1030-1999	—	—	—	50	50	49,5	56	125	60	12	16			1,96
1030-2000	—	—	—					140						2,19
1030-2001	—	—	—					150						2,33
1030-2002	—	—	—					160						2,49
1030-2003	—	—	—					170						2,65
1030-2004	—	—	—					180						2,80
1030-2005	—	—	—					190						2,95
1030-2006	—	—	—					200	—					3,11
1030-2007	—	—	—					210						3,25
1030-2008	—	—	—					220						3,41
1030-2009	—	—	—					240	80					3,71
1030-2010	—	—	—					250						3,87
1030-2011	—	—	—					260						4,01
1030-2012								280						4,32

Продолжение

Размеры, мм

Обозначение колонки	Применяемость колонок с пред. откл. диаметра d по f7	по e8	по d9	d (пред откл. по f7; по e8; по d9)	d_1 (пред откл. по n6)	d_2	D (пред откл по h12)	L	l	l_1 (пред. откл. по h11)	l_2	b	r	Масса, кг
1030-2013				50	50	49,5	56	300	80	12	16	3	1,0	4,63
1030-2014								320						4,93
1030-2015				63	63	62,0	71	160				5	1,6	3,98
1030-2016								170						4,22
1030-2017								180						4,47
1030-2018								190						4,71
1030-2019								200						4,96
1030-2020								210						5,20
1030-2021								220						5,44
1030-2022								240						5,93
1030-2023								250	100					6,17
1030-2024								260						6,42
1030-2025								280						6,91
1030-2026								300						7,40
1030-2027								320						7,89

Пример условного обозначения направляющей колонки d=6,3 мм, L=32 мм, l=12 мм, с предельными отклонениями диаметра f7:

Колонка 1030—1843 f7 ГОСТ 17385—72

То же, с предельными отклонениями диаметра e8:

Колонка 1030—1843 e8 ГОСТ 17385—72

То же, с предельными отклонениями диаметра d9:

Колонка 1030—1843 d9 ГОСТ 17385—72

(Измененная редакция, Изм. № 1).

3. Материал — сталь марки У8А по ГОСТ 1435—90. Допускается применение стали марки 20 по ГОСТ 1050—88, цементировать на глубину 0,8—1,2 мм.

4. Твердость — 51 ... 55 $HRC_э$.

(Измененная редакция, Изм. № 2).

5. Центровые отверстия — формы В по ГОСТ 14034—74.

6. Допуск радиального биения поверхности *А* относительно оси поверхности *Б* — по 5 степени точности ГОСТ 24643—81.

7. Допуск торцевого биения поверхности *В* относительно оси поверхности *Б* — по 7 степени точности ГОСТ 24643—81.

8. Маркировать: условное обозначение без наименования детали и товарный знак предприятия-изготовителя. Допускается маркировку наносить на бирке для партии деталей с общим условным обозначением.

9. Остальные технические требования — по ГОСТ 17392—72.

10. Примеры установки направляющей колонки приведены в рекомендуемом приложении.

ПРИЛОЖЕНИЕ
Рекомендуемое

ПРИМЕРЫ УСТАНОВКИ НАПРАВЛЯЮЩЕЙ КОЛОНКИ

Вариант 1

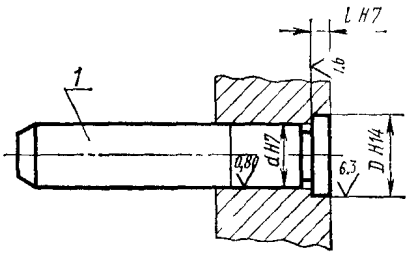

Вариант 2

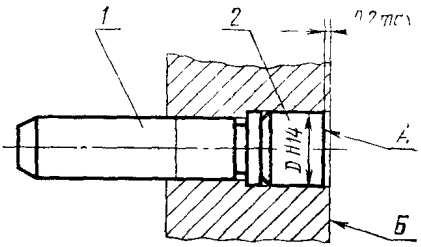

1 — колонка по ГОСТ 17385—72, *2* — опора по ГОСТ 17391—72

Торец *А* опоры не должен выступать относительно поверхности *Б*.

gost.e-ecolog.ru