ГОСУДАРСТВЕННЫЙ СТАНДАРТ
СОЮЗА ССР

УСТРОЙСТВА ИСПОЛНИТЕЛЬНЫЕ СРЕДНИХ РАСХОДОВ ГСП. БЛОКИ КОРПУСОВ

ИСПОЛНЕНИЯ. ОСНОВНЫЕ И ПРИСОЕДИНИТЕЛЬНЫЕ РАЗМЕРЫ

ГОСТ 17295—71

Издание официальное

Цена 9 коп.

ГОСУДАРСТВЕННЫЙ КОМИТЕТ СТАНДАРТОВ
СОВЕТА МИНИСТРОВ СССР
Москва

gost.e-ecolog.ru

ГОСУДАРСТВЕННЫЙ СТАНДАРТ
СОЮЗА ССР

УСТРОЙСТВА ИСПОЛНИТЕЛЬНЫЕ СРЕДНИХ РАСХОДОВ ГСП. БЛОКИ КОРПУСОВ

ИСПОЛНЕНИЯ. ОСНОВНЫЕ И ПРИСОЕДИНИТЕЛЬНЫЕ РАЗМЕРЫ

ГОСТ 17295—71

Издание официальное

Москва—72

РАЗРАБОТАН Специальным конструкторским бюро по автоматике в нефтепереработке и нефтехимии (СКБ АНН)

Начальник СКБ АНН **Кузьмин С. Т.**
Начальник отдела **Тучнин Е. А.**
Руководитель темы **Ушанов А. А.**
Исполнители: **Афанасьев Ю. Б., Гит Я. М., Подземский Л. Г.**

ВНЕСЕН Министерством нефтеперерабатывающей и нефтехимической промышленности СССР

Член Коллегии **Савельев А. П.**

ПОДГОТОВЛЕН К УТВЕРЖДЕНИЮ Управлением приборостроения, средств автоматизации и систем управления Государственного комитета стандартов Совета Министров СССР

Начальник Управления **Алмазов И А.**
Ст. инженер **Скворцов С. Г.**

Отделом приборов и средств автоматизации Всесоюзного научно-исследовательского института по нормализации в машиностроении (ВНИИНМАШ)

Зав. отделом **Кальянская И. А.**
Ст. научный сотрудник **Соколова Г. М.**

УТВЕРЖДЕН Государственным комитетом стандартов Совета Министров СССР 31 августа 1971 г. (протокол № 130)

Председатель отраслевой научно-технической комиссии зам. председателя Госстандарта СССР **Исаев Б. М.**
Зам. председателя комиссии член Комитета **Ивлев А. И.**
Члены комиссии: **Ащеулов Н. К., Григорьев В. К., Пинюшин Н Н, Вальков А. С.**

ВВЕДЕН В ДЕЙСТВИЕ Постановлением Государственного комитета стандартов Совета Министров СССР 24 ноября 1971 г. № 1924

Прежде, чем пользоваться ГОСТ 17295—71 «УСТРОЙСТВА ИСПОЛНИТЕЛЬНЫЕ СРЕДНИХ РАСХОДОВ ГСП. БЛОКИ КОРПУСОВ. Исполнения. Основные и присоединительные размеры.», внесите следующие исправления:

В каком месте	Напечатано	Должно быть
Стр. 9, табл. 2, 1-я графа справа, 8 строка снизу.	0,0	0,04
Стр. 18, табл. 3, 3 я графа слева, 3-я строка снизу	К-33027	К-26827

ГОСТ 17295—71. М., Изд во стандартов. 1972 г.

УДК 62-3(083.74) Группа П70

ГОСУДАРСТВЕННЫЙ СТАНДАРТ СОЮЗА ССР

УСТРОЙСТВА ИСПОЛНИТЕЛЬНЫЕ СРЕДНИХ РАСХОДОВ ГСП. БЛОКИ КОРПУСОВ

Исполнения. Основные и присоединительные размеры

Middle flow actuating device SSI. Body assembly. Pattern. Basic and connecting dimensions

ГОСТ 17295—71

Постановлением Государственного комитета стандартов Совета Министров СССР от 24/XI 1971 г. № 1924 срок введения установлен

с 1/I 1974 г.

Несоблюдение стандарта преследуется по закону

1. Настоящий стандарт распространяется на блоки корпусов, предназначенные для комплектования регулирующих и запорно-регулирующих исполнительных устройств средних расходов Государственной системы промышленных приборов и средств автоматизации (ГСП) на условные давления до 64 кгс/см² (6,4 МН/м²): односедельных проходных, по ГОСТ 14238—69, трехходовых по ГОСТ 14242—69, двухседельных по ГОСТ 14239—69.

2. Блоки корпусов должны изготовляться в следующих исполнениях:

1 — односедельные проходные;

2 — трехходовые смесительные;

3 — трехходовые разделительные;

4 — двухседельные без обогрева;

5 — двухседельные с обогревом.

3. Блоки корпусов исполнений *1* и *4* должны изготовляться в двух вариантах:

А — для регулирующих исполнительных устройств;

К — для запорно-регулирующих исполнительных устройств.

4. Основные и присоединительные размеры блоков корпусов должны соответствовать указанным на черт. 1—5 и в табл. 1.

Издание официальное Перепечатка воспрещена

1/2 2 Зак. 52

Исполнение 1

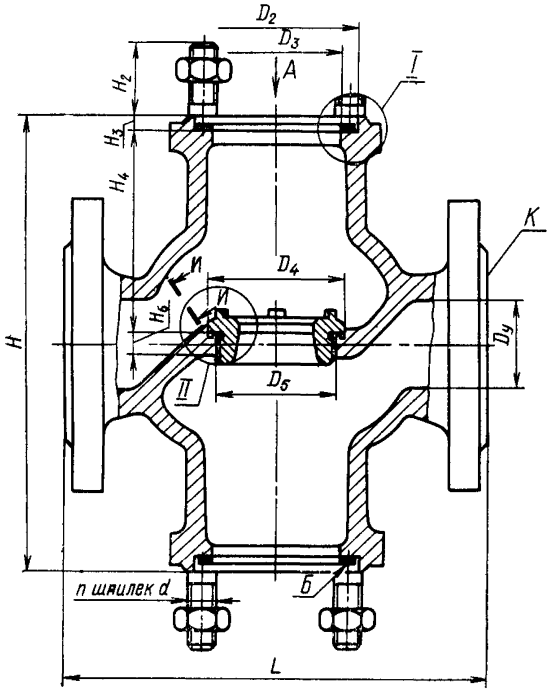

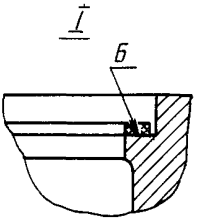

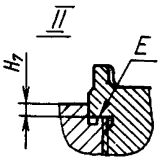

Вид А

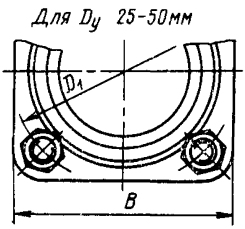

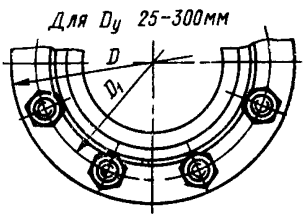

Черт. 1

Исполнение 2

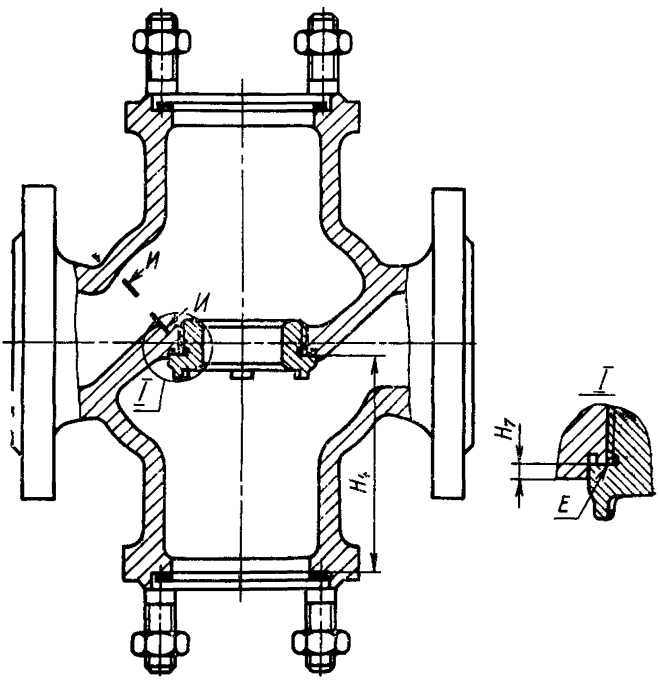

Черт. 2

Исполнение 3

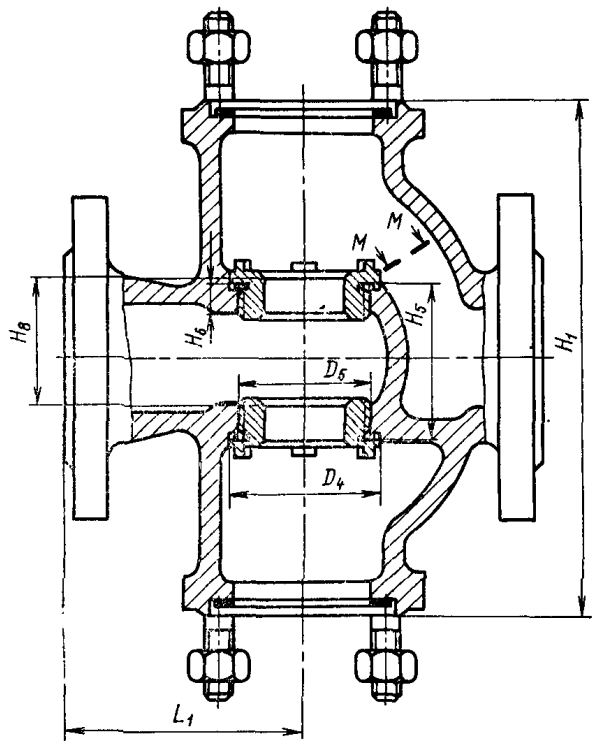

Черт. 3

Исполнение 4

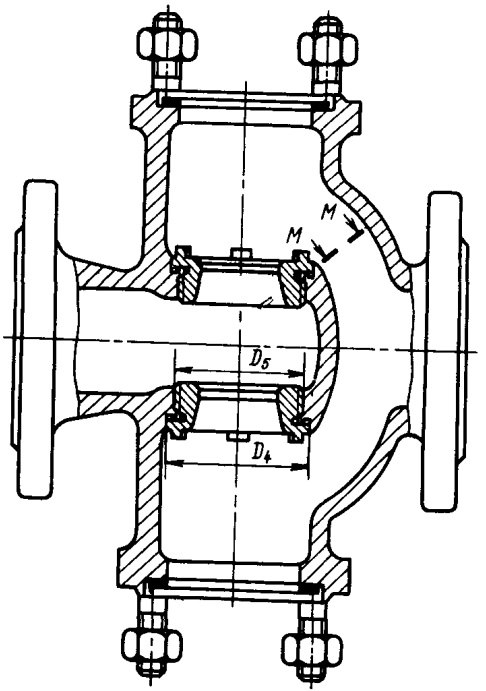

Черт. 4

Исполнение 5

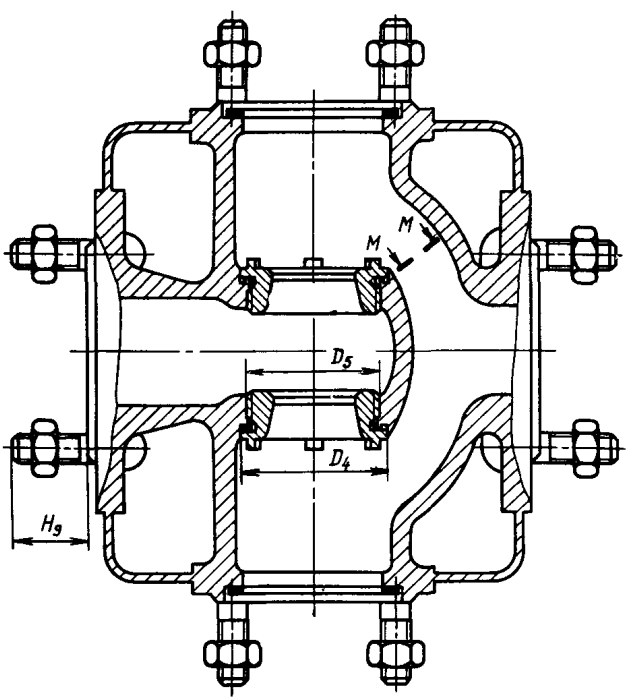

Черт. 5

Примечание. Черт. 1—5 не определяют конструкции блоков

Разме

Условные проходы D_y, мм	Условные давления P_y, кгс/см² (МН/м²)	D	B	D_1	D_2	D_3 (пред. откл. по A_3)	D_4 (пред. откл. по A_3)	D_5 (пред. откл. 7H/6g по ГОСТ 16093—70)	d (пред. откл. 6H/6g по ГОСТ 16093—70)	n	H, не более	H_1, не более
25	16(1,6)	120	95×95	90	61	48	47	M39×1,5	M12	4	190	180
	40(4,0)											
	64(6,4)	125	100×100						M16		—	—
50	16(1,6)	160	125×125	125	90	75	72	M64×1,5				250
	40(4,0)											
	64(6,4)	165	130×130						M20		250	—
80	16(1,6)	200	—	165	128	110	108	M100×2	M16	8		320
	40(4,0)											
	64(6,4)	205							M20		—	—
100	16(1,6)	220		185	150	130	128	M120×2	M16		300	380
	40(4,0)											
	64(6,4)	225							M20		—	—
150	16(1,6)	285		250	214	190	185	M175×2	M16	12	420	500
	40(4,0)	290							M20			
	64(6,4)	300							M24		—	—
200	16(1,6)	355		315	274	245	240	M230×3	M20		540	630
	40(4,0)	365							M24			
	64(6,4)	370							M27		—	—
250	16(1,6)	420		380	334	300	295	M285×3	M20	16	—	760
	40(4,0)	430							M24			
	64(6,4)	435							M27		—	—
300	16(1,6)	480		440	393	355	350	M340×4	M20			900
	40(4,0)	495							M27			
	64(6,4)	500							M30			

Примечания:

1. По требованию заказчика допускается изготовлять блоки корпусов с
2. Размеры без допусков — по 7-му классу точности ОСТ 1010.

ры в мм

Таблица 1

H_2	H_3	H_4	H_5 (пред. откл. по C_3)	H_6, не менее	H_7, не менее	H_8		H_9, не более	L		L_1		Площадь сечения, см², не менее	
						Номин.	Пред. откл.		Номин	Пред. откл.	Номин.	Пред. откл.	И—И	М—М
40	4	88	52	13	5	45	+0065 −0055	—	160	±1,0	70	±0,5	8,5	7,5
50								35			95			
45		118	72			65		50	210	±1,5	100	±1,0	23	24
55								—						
45								45	230		135			
55		115	102			92		55	300				52	51
60					6		±0065	50	310		170			
50	5			17				60	380	±2,0				
55		140	120			110		—	350		150		90	78,5
65								55			190			
55								65	430					
65		203	152		11	145	±0070	—	480	±2,5	205		185	177
75								65			240			
60								75	550					
70		258	205			190		—	600	±3,0	255	±1,5	320	318
80				26	12		±0075	75			280			
65								85	650					
75			240			225		—	730		310		—	492
85		—						85						
65								100	780	±3,5	335			
75			290	34	15	270	+0080 −0085	—	850		355	±2,0	—	710
85								90						
								105	900		380			

условными проходами 25 и 50 мм с круглыми фланцами.

5. Присоединительные размеры магистральных фланцев корпусов — по ГОСТ 1234—67.

Типы фланцев — по ГОСТ 1233—67:

с соединительным выступом — для исполнительных устройств на условное давление 16 кгс/см² (1,6 МН/м²);

с впадиной — для исполнительных устройств на условное давление 40 и 64 кгс/см² (4,0 и 6,4 МН/м²);

с пазом — по согласованию с предприятием-изготовителем для исполнительных устройств на условное давление 40 и 64 кгс/см² (4,0 и 6,4 МН/м²).

6. Предельные отклонения формы и расположения поверхностей блоков корпусов должны соответствовать указанным в табл. 2.

7. Условные обозначения блоков корпусов в зависимости от их исполнений и основных параметров исполнительных устройств должны соответствовать указанным в табл. 3.

Таблица

мм

Условные проходы D_y	Непараллельность уплотнительных поверхностей магистральных фланцев К δ_1	Непараллельность поверхностей B относительно друг друга δ_2	Неперпендикулярность поверхности B относительно оси корпуса δ_3	Несоосность отверстий D_3 относительно друг друга δ_5	Несоосность отверстия D_4 относительно D_3 δ_6	Неперпендикулярность поверхности E относительно оси корпуса δ_8	Несоосность проходного отверстия в седле относительно D_3 δ_7	Смещение отверстий d от номинального расположения δ_8*	Несоосность отверстий D_4 относительно друг друга δ_9	Непараллельность поверхности E относительно друг друга δ_{10}
25	0,2	0,016	0,016	0,025		0,016		0,3	0,016	
50		0,025		0,03	0,03		0,02		0,02	0,025
80	0,25	0,04	0,025	0,04		0,025		0,4		
100	0,3	0,06		0,06	0,04		0,025		0,025	
150	0,4	0,08	0,04	0,08		0,04	0,03	0,5	0,03	0,0
200	0,55									
250	0,65	0,1	0,06	0,1	0,06		0,015		0,04	
300	0,75									

* База — отверстие D_3 (допуск зависимый).

Условные проходы D_y, мм	Условные пропускные способности K_{vy}, м³/ч, для исполнений 1; 2, 3	Условные пропускные способности K_{vy}, м³/ч, для исполнений 4, 5	Материал		Условные давления 16 (1,6)				Условные давления Исп
					1	2	3	4	1
25	3,2	4,0	Чугун серый		А-30101, К-32701	А-40101 —	А-45101 —	А-20101, К-26501	—
			Сталь	углеродистая	—	—	—	—	А-30601, К-33201
				хромоникелевая	—	—	—	—	А-30701, К-33301
				хромоникелемолибденовая	—	—	—	—	А-30801, К-33401
				по согласованию с предприятием-изготовителем	—	—	—	—	А-30901, К-33501
	5,0	6,3	Чугун серый		А-30102, К-32702	А-40102 —	А-45102 —	А-20102, К-26502	—
			Сталь	углеродистая	—	—	—	—	А-30602, К-33202
				хромоникелевая	—	—	—	—	А-30702, К-33302
				хромоникелемолибденовая	—	—	—	—	А-30802, К-33402
				по согласованию с предприятием-изготовителем	—	—	—	—	А-30902, К-33502
	8,0	10,0	Чугун серый		А-30103, К-32703	А-40103 —	А-45103 —	А-20103, К-26503	—
			Сталь	углеродистая	—	—	—	—	А-30603, К-33203
				хромоникелевая	—	—	—	—	А-30703, К-33303
				хромоникелемолибденовая	—	—	—	—	А-30803, К-33403
				по согласованию с предприятием изготовителем	—	—	—	—	А-30903, К-33503

Таблица 3

давления, кгс/см² (МН/м²)

40 (4 0)				64 (6,4)				
олнения								
2	3	4	5	1	2	3	4	5
—	—	—	—	—	—	—	—	—
А-40601 —	А-45601 —	А-20601, К-27001	А-23201 —	А-31001 —	А-41001 —	А-46001 —	А-21001 —	А-23601 —
А-40701 —	А-45701 —	А-20701, К-27101	А-23301 —	А-31101 —	А-41101 —	А-46101 —	А-21101 —	А-23701 —
А-40801 —	А-45801 —	А-20801, К-27201	А-23401 —	А-31201 —	А-41201 —	А-46201 —	А-21201 —	А-23801 —
А-40901 —	А-45901 —	А-20901, К-27301	А-23501 —	А-31301 —	А-41301 —	А-46301 —	А-21301 —	А-23901 —
—	—	—	—	—	—	—	—	—
А-40602 —	А-45602 —	А-20602, К-27002	А-23202 —	А-31002 —	А-41002 —	А-46002 —	А-21002 —	А-23602 —
А-40702 —	А-45702 —	А-20702, К-27102	А-23302 —	А-31102 —	А-41102 —	А-46102 —	А-21102 —	А-23702 —
А-40802 —	А-45802 —	А-20802, К-27202	А-23402 —	А-31202 —	А-41202 —	А-46202 —	А-21202 —	А-23802 —
А-40902 —	А-45902 —	А-20902, К-27302	А-23502 —	А-31302 —	А-41302 —	А-46302 —	А-21302 —	А-23902 —
—	—	—	—	—	—	—	—	—
А-40603 —	А-45603 —	А-20603, К-27003	А-23203 —	А-31003 —	А-41003 —	А-46003 —	А-21003 —	А-23603 —
А-40703 —	А-45703 —	А-20703, К-27103	А-23303 —	А-31103 —	А-41103 —	А-46103 —	А-21103 —	А-23703 —
А-40803 —	А-45803 —	А-20803, К-27203	А-23403 —	А-31203 —	А-41203 —	А-46203 —	А-21203 —	А-23803 —
А-40903 —	А-45903 —	А-20903, К-27303	А-23503 —	А-31303 —	А-41303 —	А-46303 —	А-21303 —	А-23903 —

Условные проходы D_y, мм	Условные пропускные способности K_{vy}, м³ ч для исполнений 1, 2, 3	Условные пропускные способности K_{vy}, м³ ч для исполнений 4, 5	Материал		Условные 16 (1 6) Испол 1	2	3	4	Испол 1
50	12 0	16,0	Чугун серый		А-30110 К-32710	А-40110 —	А-45110 —	А-20110, К-26510	—
			Сталь	углеродистая	—	—	—	—	А-30610, К-33210
				хромоникелевая	—	—	—	—	А-30710, К-33310
				хромоникелемолибденовая	—	—	—	—	А-30810, К-33410
				по согласованию с предприятием- изготовителем	—	—	—	—	А-30910, К-33510
	20,0	25,0	Чугун серый		А-30111, К-32711	А-40111 —	А-45111 —	А-20111, К-26511	—
			Сталь	углеродистая	—	—	—	—	А-30611, К-33211
				хромоникелевая	—	—	—	—	А-30711, К-33311
				хромоникелемолибденовая	—	—	—	—	А-30811, К-33411
				по согласованию с предприятием-изготовителем	—	—	—	—	А-30911, К-33511
	32,0	40,0	Чугун серый		А-30112, К-32712	А-40112 —	А-45112 —	А-20112, К-26512	—
			Сталь	углеродистая	—	—	—	—	А-30612, К-33212
				хромоникелевая	—	—	—	—	А-30712, К-33312
				хромоникелемолибденовая	—	—	—	—	А-30812, К-33412
				по согласованию с предприятием-изготовителем	—	—	—	—	А-30912, К-33512

Продолжение

давления, кгс/см² (МН/м²)								
40 (4,0)				64 (6,4)				
нения								
2	3	4	5	1	2	3	4	5
—	—	—	—	—	—	—	—	—
A-40610 —	A-45610 —	A-20610; K-27010	A-23210 —	A-31010 —	A-41010 —	A-46010 —	A-21010 —	A-23610 —
A-40710 —	A-45710 —	A-20710, K-27110	A-23310 —	A-31110 —	A-41110 —	A-46110 —	A-21110 —	A-23710 —
A-40810 —	A-45810 —	A-20810, K-27210	A-23410 —	A-31210 —	A-41210 —	A-46210 —	A-21210 —	A-23810 —
A-40910 —	A-45910 —	A-20910, K-27310	A-23510 —	A-31310 —	A-41310 —	A-46310 —	A-21310 —	A-23910 —
—	—	—	—	—	—	—	—	—
A-40611 —	A-45611 —	A-20611; K-27011	A-23211 —	A-31011 —	A-41011 —	A-46011 —	A-21011 —	A-23611 —
A-40711 —	A-45711 —	A-20711; K-27111	A-23311 —	A-31111 —	A-41111 —	A-46111 —	A-21111 —	A-23711 —
A-40811 —	A-45811 —	A-20811; K-27211	A-23411 —	A-31211 —	A-41211 —	A-46211 —	A-21211 —	A-23811 —
A-40911 —	A-45911 —	A-20911; K-27311	A-23511 —	A-31311 —	A-41311 —	A-46311 —	A-21311 —	A-23911 —
—	—	—	—	—	—	—	—	—
A-40612 —	A-45612 —	A-20612; K-27012	A-23212 —	A-31012 —	A-41012 —	A-46012 —	A-21012 —	A-23612 —
A-40712 —	A-45712 —	A-20712; K-27112	A-23312 —	A-31112 —	A-41112 —	A-46112 —	A-21112 —	A-23712 —
A-40812 —	A-45812 —	A-20812; K-27212	A-23412 —	A-31212 —	A-41212 —	A-46212 —	A-21212 —	A-23812 —
A-40912 —	A-45912 —	A-20912; K-27312	A-23512 —	A-31312 —	A-41312 —	A-46312 —	A-21312 —	A-23912 —

Условные проходы D_y, мм	Условные пропускные способности K_{ys}, м³/ч, для исполнений 1; 2; 3	Условные пропускные способности K_{ys}, м³/ч, для исполнений 4; 5	Материал	Условные 16 (1,6) Испол 1	2	3	4	1
80	32,0	40,0	Чугун серый	А-30116; К-32716	А-40116 —	А-45116 —	А-20116; К-26516	—
			Сталь углеродистая	—	—	—	—	А-30616; К-33216
			Сталь хромоникелевая	—	—	—	—	А-30716; К-33316
			Сталь хромоникелемолибденовая	—	—	—	—	А-30816; К-33416
			Сталь по согласованию с предприятием-изготовителем	—	—	—	—	А-30916; К-33516
	50,0	63,0	Чугун серый	А-30117; К-32717	А-40117 —	А-45117 —	А-20117; К-26517	—
			Сталь углеродистая	—	—	—	—	А-30617; К-33217
			Сталь хромоникелевая	—	—	—	—	А-30717; К-33317
			Сталь хромоникелемолибденовая	—	—	—	—	А-30817; К-33417
			Сталь по согласованию с предприятием-изготовителем	—	—	—	—	А-30917; К-33517
	80,0	100,0	Чугун серый	А-30118; К-32718	А-40118 —	А-45118 —	А-20118 К-26518	—
			Сталь углеродистая	—	—	—	—	А-30618
			Сталь хромоникелевая	—	—	—	—	А-30718
			Сталь хромоникелемолибденовая	—	—	—	—	А-30818
			Сталь по согласованию с предприятием-изготовителем	—	—	—	—	А-30918

Продолжение

давления, кгс/см² (МН/м²)								
40 (4,0)				64 (6,4)				
нения								
2	*3*	*4*	*5*	*1*	*2*	*3*	*4*	*5*
—	—	—	—	—	—	—	—	—
А-40616 —	А-45616 —	А-20616; К-27016	А-23216 —	А-31016 —	А-41016 —	А-46016 —	А-21016 —	А-23616 —
А-40716 —	А-45716 —	А-20716; К-27116	А-23316 —	А-31116 —	А-41116 —	А-46116 —	А-21116 —	А-23716 —
А-40816 —	А-45816 —	А-20816; К-27216	А-23416 —	А-31216 —	А-41216 —	А-46216 —	А-21216 —	А-23816 —
А-40916 —	А-45916 —	А-20916; К-27316	А-23516 —	А-31316 —	А-41316 —	А-46316 —	А-21316 —	А-23916 —
—	—	—	—	—	—	—	—	—
А-40617 —	А-45617 —	А-20617; К-27017	А-23217 —	А-31017 —	А-41017 —	А-46017 —	А-21017 —	А-23617 —
А-40717 —	А-45717 —	А-20717; К-27117	А-23317 —	А-31117 —	А-41117 —	А-46117 —	А-21117 —	А-23717 —
А-40817 —	А-45817 —	А-20817; К-27217	А-23417 —	А-31217 —	А-41217 —	А-46217 —	А-21217 —	А-23817 —
А-40917 —	А-45917 —	А-20917; К-27317	А-23517 —	А-31317 —	А-41317 —	А-46317 —	А-21317 —	А-23917 —
—	—	—	—	—	—	—	—	—
А-40618 —	А-45618 —	А-20618; К-27018	А-23218 —	А-31018 —	А-41018 —	А-46018 —	А-21018 —	А-23618 —
А-40718 —	А-45718 —	А-20718; К-27118	А-23318 —	А-31118 —	А-41118 —	А-46118 —	А-21118 —	А-23718 —
А-40818 —	А-45818 —	А-20818; К-27218	А-23418 —	А-31218 —	А-41218 —	А-46218 —	А-21218 —	А-23818 —
А-40918 —	А-45918 —	А-20918; К-27318	А-23518 —	А-31318 —	А-41318 —	А-46318 —	А-21318 —	А-23918 —

Условные проходы D_y, мм	Условные пропускные способности K_{vy}, м³/ч для исполнений 1, 2, 3	Условные пропускные способности K_{vy}, м³/ч для исполнений 4, 5	Материал		Условные p_o (16)				Условные Испол
					1	2	3	4	1
50	50,0	63,0	Чугун серый		А-30119, К-32719	А-40119 —	А-45119 —	А-20119, К-26519	—
			Сталь	углеродистая	А-30219, К-32819	А-40219 —	А-45219 —	А-20219, К-26619	А-30619, К-33219
				хромоникелевая	А-30319, К-32919	А-40319 —	А-45319 —	А-20319, К-26719	А-30719, К-33319
				хромоникелемолибденовая	А-30419, К-33019	А-40419 —	А-45419 —	А-20419, К-26819	А-30819, К-33419
				по согласованию с предприятием-изготовителем	А-30519, К-33119	А-40519 —	А-45519 —	А-20519, К-26919	А-30919, К-33519
100	80,0	100,0	Чугун серый		А-30120, К-32720	А-40120 —	А-45120 —	А-20120, К-26520	—
			Сталь	углеродистая	А-30220, К-32820	А-40220 —	А-45220 —	А-20220 К-26620	А-30620, К-33220
				хромоникелевая	А-30320, К-32920	А-40320 —	А-45320 —	А-20320, К-26720	А-30720, К-33320
				хромоникелемолибденовая	А-30420, К-33020	А-40420 —	А-45420 —	А-20420, К-26820	А-30820, К-33420
				по согласованию с предприятием-изготовителем	А-30520, К-33120	А-40520 —	А-45520 —	А-20520, К-26920	А-30920, К-33520
125	125,0	160,0	Чугун серый		А-30121, К-32721	А-40121 —	А-45121 —	А-20121, К-26521	—
			Сталь	углеродистая	А-30221, К-32821	А-40221 —	А-45221	А-20221, К-26621	А-30621, К-33221
				хромоникелевая	А-30321, К-32921	А-40321 —	А-45321 —	А-20321, К-26721	А-30721, К-33321
				хромоникелемолибденовая	А-30421, К-33021	А-40421 —	А-45421 —	А-20421, К-26821	А-40821, К-33421
				по согласованию с предприятием-изготовителем	А-30521, К-33121	А-40521 —	А-45521 —	А-20521, К-26921	А-40921, К-33521

Продолжение

давления, кгс/см² (МН/м²)								
40 (4,0)				64 (6,4)				
нения								
2	3	4	5	1	2	3	4	5
—	—	—	—	—	—	—	—	—
А-40619 —	А-45619 —	А-20619, К-27019	А-23219 —	А-31019 —	А-41019 —	А-46019 —	А-21019 —	А-23619 —
А-40719 —	А-45719 —	А-20719, К-27119	А-23319 —	А-31119 —	А-41119 —	А-46119 —	А-21119 —	А-23719 —
А-40819 —	А-45819 —	А-20819; К-27219	А-23419 —	А-31219 —	А-41219 —	А-46219 —	А-21219 —	А-23819 —
А-40919 —	А-45919 —	А-20919, К-27319	А-23519 —	А-31319 —	А-41319 —	А-46319 —	А-21319 —	А-23919 —
—	—	—	—	—	—	—	—	—
А-40620 —	А-45620 —	А-20620, К-27020	А-23220 —	А-31020 —	А-41020 —	А-46020 —	А-21020 —	А-23620 —
А-40720 —	А-45720 —	А-20720, К-27120	А-23320 —	А-31120 —	А-41120 —	А-46120 —	А-21120 —	А-23720 —
А-40820 —	А-45820 —	А-20820, К-27220	А-23420 —	А-31220 —	А-41220 —	А-46220 —	А-21220 —	А-23820 —
А-40920 —	А-45920 —	А-20920; К-27320	А-23520 —	А-31320 —	А-41320 —	А-46320 —	А-21320 —	А-23920 —
—	—	—	—	—	—	—	—	—
А-40621 —	А-45621 —	А-20621; К-27021	А-23221 —	А-31021 —	А-41021 —	А-46021 —	А-21021 —	А-23621 —
А-40721 —	А-45721 —	А-20721; А-27121	А-23321 —	А-31121 —	А-41121 —	А-46121 —	А-21121 —	А-23721 —
А-40821 —	А-45821 —	А-20821; К-27221	А-23421 —	А-31221 —	А-41221 —	А-46221 —	А-21221 —	А-23821 —
А-40921 —	А-45921 —	А-20921; К-27321	А-23521 —	А-31321 —	А-41321 —	А-46321 —	А-21321 —	А-23921 —

Условные проходы D_y, мм	Условные пропускные способности K_{vy} м³/ч, для исполнении 1,2,3,	4,5	Материал		Условные 16(1,6) Испол 1	2	3	4	1
125	125,0	160,0	Чугун серый		А-30125, К-32725	А-40125 —	А-45125 —	А-20125, К-26525	—
			Сталь	углеродистая	А 30225, К-32825	А-40225 —	А-45225 —	А-20225, К-26625	А-30625, К-33225
				хромоникелевая	А-30325, К-32925	А-40325 —	А-45325 —	А-20325, К-26725	А-30725, К-33325
				хромоникелемолибденовая	А-30425, К 33025	А-40425 —	А-45425 —	А-20425, К-26825	А-30825, К-33425
				по согласованию с предприятием-изготовителем	А-30525, К-33125	А-40525 —	А-45525 —	А-20525, К-26925	А-30925, К-33525
150	200,0	250,0	Чугун серый		А-30126, К-32726	А-40126 —	А-45126 —	А-20126, К-26526	—
			Сталь	углеродистая	А-30226, К-32826	А-40226 —	А-45226 —	А 20226, К-26626	А 30626, К-33226
				хромоникелевая	А-30326, К-32926	А-40326 —	А-45326 —	А 20326, К-26726	А-30726, К-33326
				хромоникелемолибденовая	А 30426, К-33026	А-40426 —	А-45426 —	А-20426, К-26826	А-30826; К-33426
				по согласованию с предприятием-изготовителем	А-30526, К-33126	А-40526 —	А-45526 —	А-20526, К-26926	А-30926, К-33526
200	320,0	400,0	Чугун серый		А-30127, К-32727	А-40127 —	А-45127 —	А-20127, К-26527	—
			Сталь	углеродистая	А-30227, К-32827	А-40227 —	А-45227 —	А-20227, К-26627	А-30627, К-33227
				хромоникелевая	А-30327 К-32927	А-40327 —	А 45327 —	А-20327, К-26727	А-30727, К-33327
				хромоникелемолибденовая	А 30427, К-33027	А-40427 —	А-45427 —	А-20427, К-33027	А-30827, К-33427
				по согласованию с предприятием-изготовителем	А-30527; К-33127	А-40527 —	А-45527 —	А-20527, К-26927	А-30927; К-33527

Продолжение

давления, кгс/см² (МН/м²)								
40 (4,0)				64 (6,4)				
нения								
2	*3*	*4*	*5*	*1*	*2*	*3*	*4*	*5*
—	—	—	—	—	—	—	—	—
А-40625 —	А-45625 —	А-20625; К-27025	А-23225 —	А-31025 —	А-41025 —	А-46025 —	А-21025 —	А-23625 —
А-40725 —	А-45725 —	А-20725; К-27125	А-23325 —	А-31125 —	А-41125 —	А-46125 —	А-21125 —	А-23725 —
А-40825 —	А-45825 —	А-20825; К-27225	А-23425 —	А-31225 —	А-41225 —	А-46225 —	А-21225 —	А-23825 —
А-40925 —	А-45925 —	А-20925; К-27325	А-23525 —	А-31325 —	А-41325 —	А-46325 —	А-21325 —	А-23925 —
—	—	—	—	—	—	—	—	—
А-40626 —	А-45626 —	А-20626; К-27026	А-23226 —	А-31026 —	А-41026 —	А-46026 —	А-21026 —	А-23626 —
А-40726 —	А-45726 —	А-20726; К-27126	А-23326 —	А-31126 —	А-41126 —	А-46126 —	А-21126 —	А-23726 —
А-40826 —	А-45826 —	А-20826; К-27226	А-23426 —	А-31226 —	А-41226 —	А-46226 —	А-21226 —	А-23826 —
А-40926 —	А-45926 —	А-20926; К-27326	А-23526 —	А-31326 —	А-41326 —	А-46326 —	А-21326 —	А-23926 —
—	—	—	—	—	—	—	—	—
А-40627 —	А-45627 —	А-20627; К-27027	А-23227 —	А-31027 —	А-41027 —	А-46027 —	А-21027 —	А-23627 —
А-40727 —	А-45727 —	А-20727; К-27127	А-23327 —	А-31127 —	А-41127 —	А-46127 —	А-21127 —	А-23727 —
А-40827 —	А-45827 —	А-20827; К-27227	А-23427 —	А-31227 —	А-41227 —	А-46227 —	А-21227 —	А-23827 —
А-40927 —	А-45927 —	А-20927; К-27327	А-23527 —	А-31327 —	А-41327 —	А-46327 —	А-21327 —	А-23927 —

Условные проходы D_y, мм	Условные пропускные способности K_{vy}, м³/ч, для исполнений 1; 2; 3	Условные пропускные способности K_{vy}, м³/ч, для исполнений 4; 5	Материал	Условные давления 16 (1,6) МПа (кгс/см²). Исполнения 1	2	3	4	1
200	200,0	250,0	Чугун серый	А-30128; К-32728	А-40128 —	А-45128 —	А-20128; К-26528	—
			Сталь углеродистая	А-30228; К-32828	А-40228 —	А-45228 —	А-20228; К-26628	А-30628; К-33228
			Сталь хромоникелевая	А-30328; К-32928	А-40328 —	А-45328 —	А-20328; К-26728	А-30728; К-33328
			Сталь хромоникелемолибденовая	А-30428; К-33028	А-40428 —	А-45428 —	А-20428; К-26828	А-30828; К-33428
			Сталь по согласованию с предприятием-изготовителем	А-30528; К-33128	А-40528 —	А-45528 —	А-20528; К-26928	А-30928; К-33528
	320,0	400,0	Чугун серый	А-30129; К-32729	А-40129 —	А-45129 —	А-20129; К-26529	—
			Сталь углеродистая	А-30229, К-32829	А-40229 —	А-45229 —	А-20229; К-26629	А-30629; К-33229
			Сталь хромоникелевая	А-30329; К-32929	А-40329 —	А-45329 —	А-20329; К-26729	А-30729; К-33329
			Сталь хромоникелемолибденовая	А-30429; К-33029	А-40929 —	А-45429 —	А-20429; К-26829	А-30829; К-33429
			Сталь по согласованию с предприятием-изготовителем	А-30529; К-33129	А-40529 —	А-45529 —	А-20529; К-26929	А-30929; К-33529
	500,0	630,0	Чугун серый	А-30130; К-32730	А-40130 —	А-45130 —	А-20130; К-26530	—
			Сталь углеродистая	А-30230; К-32830	А-40230 —	А-45230 —	А-20230; К-26630	А-30630; К-33230
			Сталь хромоникелевая	А-30330; К-32930	А-40330 —	А-45330 —	А-20330; К-26730	А-30730; К-33330
			Сталь хромоникелемолибденовая	А-30430; К-33030	А-40430 —	А-45430 —	А-20430; К-26830	А-30830; К-33430
			Сталь по согласованию с предприятием-изготовителем	А-30530; К-33130	А-40530 —	А-45530 —	А-20530; К-26930	А-30930; К-33530

Продолжение

давления, кгс/см² (МН/м²)								
40 (4,0)				64 (6,4)				
нения								
2	*3*	*4*	*5*	*1*	*2*	*3*	*4*	*5*
—	—	—	—	—	—	—	—	—
А-40628 —	А-45628 —	А-20628; К-27028	А-23228 —	А-31028 —	А-41028 —	А-46028 —	А-21028 —	А-23628 —
А-40728 —	А-45728 —	А-20728; К-27128	А-23328 —	А-31128 —	А-41128 —	А-46128 —	А-21128 —	А-23728 —
А-40828 —	А-45828 —	А-20828; К-27228	А-23428 —	А-31228 —	А-41228 —	А-46228 —	А-21228 —	А-23828 —
А-40928 —	А-45928 —	А-20928; К-27328	А-23528 —	А-31328 —	А-41328 —	А-46328 —	А-21328 —	А-23928 —
—	—	—	—	—	—	—	—	—
А-40629 —	А-45629 —	А-20629; К-27029	А-23229 —	А-31029 —	А-41029 —	А-46029 —	А-21029 —	А-23629 —
А-40729 —	А-45729 —	А-20729; К-27129	А-23329 —	А-31129 —	А-41129 —	А-46129 —	А-21129 —	А-23729 —
А-40829 —	А-45829 —	А-20829; К-27229	А-23429 —	А-31229 —	А-41229 —	А-46229 —	А-21229 —	А-23829 —
А-40929 —	А-45929 —	А-20929; К-27329	А-23529 —	А-31329 —	А-41329 —	А-46329 —	А-21329 —	А-23929 —
—	—	—	—	—	—	—	—	—
А-40630 —	А-45630 —	А-20630; К-27030	А-23230 —	А-31030 —	А-41030 —	А-46030 —	А-21030 —	А-23630 —
А-40730 —	А-45730 —	А-20730; К-27130	А-23330 —	А-31130 —	А-41130 —	А-46130 —	А-21130 —	А-23730 —
А-40830 —	А-45830 —	А-20830; К-27230	А-23430 —	А-31230 —	А-41230 —	А-46230 —	А-21230 —	А-23830 —
А-40930 —	А-45930 —	А-20930; К-27330	А-23530 —	А-31330 —	А-41330 —	А-46330 —	А-21330 —	А-23930 —

Условные проходы D_y, мм	Условные пропускные способности K_{vy}, м³/ч, для исполнения 1; 2; 3	Условные пропускные способности K_{vy}, м³/ч, для исполнения 4; 5	Материал		Условные давления 16 (1,6) Исполнение 1	2	3	4	1
			Чугун серый		—	—	—	А-20131; К-26531	—
			Сталь	углеродистая	—	—	—	А-20231; К-26631	—
	—	400,0		хромоникелевая	—	—	—	А-20331; К-26731	—
				хромоникелемолибденовая	—	—	—	А-20431; К-26831	—
				по согласованию с предприятием-изготовителем	—	—	—	А-20531; К-26931	—
			Чугун серый		—	—	—	А-20132; К-26532	—
			Сталь	углеродистая	—	—	—	А-20232; К-26632	—
250	—	630,0		хромоникелевая	—	—	—	А-20332; К-26732	—
				хромоникелемолибденовая	—	—	—	А-20432; К-26832	—
				по согласованию с предприятием-изготовителем	—	—	—	А-20532; К-26932	—
			Чугун серый		—	—	—	А-20133; К-26533	—
			Сталь	углеродистая	—	—	—	А-20233; К-26633	—
	—	1000,0		хромоникелевая	—	—	—	А-20333; К-26733	—
				хромоникелемолибденовая	—	—	—	А-20433; К-26833	—
				по согласованию с предприятием-изготовителем	—	—	—	А-20533; К-26933	—

Продолжение

давления, кгс/см² (МН/м²)								
40 (4,0)				64 (6,4)				
нения								
2	3	4	5	1	2	3	4	5
—	—	—	—	—	—	—	—	—
—	—	А-20631; К-27031	А-23231 —	—	—	—	А-21031 —	А-23631 —
—	—	А-20731; К-27131	А-23331 —	—	—	—	А-21131 —	А-23731 —
—	—	А-20831; К-27231	А-23431 —	—	—	—	А-21231 —	А-23831 —
—	—	А-20931; К-27331	А-23531 —	—	—	—	А-21331 —	А-23931 —
—	—	—	—	—	—	—	—	—
—	—	А-20632; К-27032	А-23232 —	—	—	—	А-21032 —	А-23632 —
—	—	А-20732; К-27132	А-23332 —	—	—	—	А-21132 —	А-23732 —
—	—	А-20832; К-27232	А-23432 —	—	—	—	А-21232 —	А-23832 —
—	—	А-20932; К-27332	А-23532 —	—	—	—	А-21332 —	А-23932 —
—	—	—	—	—	—	—	—	—
—	—	А-20633; К-27033	А-23233 —	—	—	—	А-21033 —	А-23633 —
—	—	А-20733; К-27133	А-23333 —	—	—	—	А-21133 —	А-23733 —
—	—	А-20833; К-27233	А-23433 —	—	—	—	А-21233 —	А-23833 —
—	—	А-20933; К-27333	А-23533 —	—	—	—	А-21333 —	А-23933 —

Условные проходы D_y, мм	Условные пропускные способности K_{vy}, м³/ч, для исполнений		Материал		Условные давления 16(1,6)				
					Исполнение				
	1; 2; 3	4; 5			1	2	3	4	1
300	—	630,0	Чугун серый		—	—	—	А-20134; К-26534	—
			Сталь	углеродистая	—	—	—	А-20234; К-26634	—
				хромоникелевая	—	—	—	А-20334; К-26734	—
				хромоникелемолибденовая	—	—	—	А-20434; К-26834	—
				по согласованию с предприятием-изготовителем	—	—	—	А-20534; К-26934	—
	—	1000,0	Чугун серый		—	—	—	А-20135; К-26535	—
			Сталь	углеродистая	—	—	—	А-20235; К-26635	—
				хромоникелевая	—	—	—	А-20335; К-26735	—
				хромоникелемолибденовая	—	—	—	А-20435; К-26835	—
				по согласованию с предприятием изготовителем	—	—	—	А-20535; К-26935	—
	—	1600,0	Чугун серый		—	—	—	А-20136; К-26536	—
			Сталь	углеродистая	—	—	—	А-20236; К-26636	—
				хромоникелевая	—	—	—	А-20336; К-26736	—
				хромоникелемолибденовая	—	—	—	А-20436. К-26836	—
				по согласованию с предприятием-изготовителем	—	—	—	А-20536; К-26936	—

Продолжение

давления, кгс/см² (МН/м²)								
40 (4,0)				64 (6,4)				
нения								
2	3	4	5	1	2	3	4	5
—	—	—	—	—	—	—	—	—
—	—	А-20634; К-27034	А-23234 —	—	—	—	А-21034 —	А-23634 —
—	—	А-20734; К-27134	А-23334 —	—	—	—	А-21134 —	А-23734 —
—	—	А-20834; К-27234	А-23434 —	—	—	—	А-21234 —	А-23834 —
—	—	А-20934; К-27334	А-23534 —	—	—	—	А-21334 —	А-23934 —
—	—	—	—	—	—	—	—	—
—	—	А-20635; К-27035	А-23235 —	—	—	—	А-21035 —	А-23635 —
—	—	А-20735; К-27135	А-23335 —	—	—	—	А-21135 —	А-23735 —
—	—	А-20835; К-27235	А-23435 —	—	—	—	А-21235 —	А-23835 —
—	—	А-20935; К-27335	А-23535 —	—	—	—	А-21335 —	А-23935 —
—	—	—	—	—	—	—	—	—
—	—	А-20636; К-27036	А-23236 —	—	—	—	А-21036 —	А-23636 —
—	—	А-20736; К-27136	А-23336 —	—	—	—	А-21136 —	А-23736 —
—	—	А-20836; К-27236	А-23436 —	—	—	—	А-21236 —	А-23836 —
—	—	А-20936; К-27336	А-23536 —	—	—	—	А-21336 —	А-23936 —

Пример условного обозначения блока корпуса с условным проходом $D_y = 100$ мм, с условной пропускной способностью $K_{vy} = 50$ м³/ч, на условное давление $P_y = 40$ кгс/см² (4,0 МН/м²), исполнения 1, из хромоникелевой стали:

Блок корпуса А-30719 ГОСТ 17295—71

Редактор *Е. И. Глазкова*

Сдано в набор 27/XII 1971 г. Подп. в печ. 25/II 1972 г. 1,75 п. л. Тир. 20000

gost.e-ecolog.ru

ельство стандартов. Москва, Д-22, Новопресненский пер., 3,
Калужская типография стандартов, ул. Московская, 256. Зак. 52