ГОСУДАРСТВЕННЫЙ СТАНДАРТ
СОЮЗА ССР

КОНЦЫ ОПРАВОК ДЛЯ КРЕПЛЕНИЯ ЗЕНКОВОК ПРИ ОБРАТНОЙ ПОДРЕЗКЕ

КОНСТРУКЦИЯ И РАЗМЕРЫ

ГОСТ 17252—71

Издание официальное

Цена 3 коп.

ГОСУДАРСТВЕННЫЙ КОМИТЕТ СССР ПО СТАНДАРТАМ
Москва

gost.e-ecolog.ru

УДК 621.951.47-229.324 : 006.354 Группа Г27

ГОСУДАРСТВЕННЫЙ СТАНДАРТ СОЮЗА ССР

КОНЦЫ ОПРАВОК ДЛЯ КРЕПЛЕНИЯ ЗЕНКОВОК ПРИ ОБРАТНОЙ ПОДРЕЗКЕ

Конструкция и размеры

Arbor ends for mounting of countersinks during inverse undercutting. Design and dimensions

ГОСТ 17252—71*

Взамен МН 2682—61

Постановлением Государственного комитета стандартов Совета Министров СССР от 4 ноября 1971 г. № 1809 срок введения установлен с 01.01 1973 г.
Проверен в 1980 г.

Несоблюдение стандарта преследуется по закону

1. Настоящий стандарт распространяется на концы оправок для крепления зенковок со штифтовым замком и с торцовым пазом при обратной подрезке.

2. Размеры концов оправок должны соответствовать указанным на черт. 1—2 и в табл. 1—2.

Исполнение *1* — для зенковок со штифтовым замком

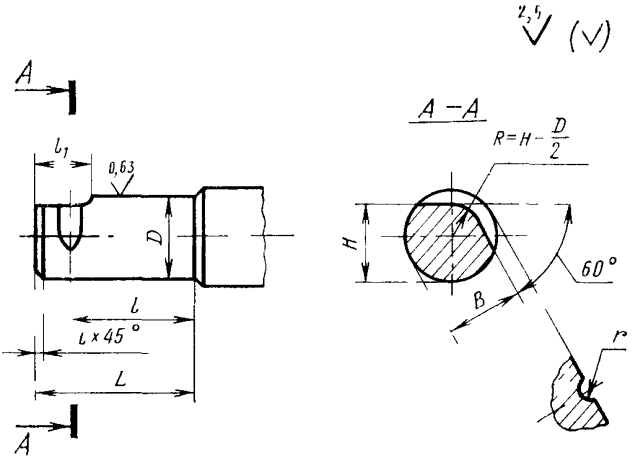

Черт. 1

Издание официальное ★ Перепечатка воспрещена

[1] *Переиздание февраль 1981 г. с Изменением № 1, утвержденным в марте 1981 г. (ИУС № 5 1981 г.).*

мм

Таблица 1

D (пред откл по $g6$)	L	H (пред откл по $a11$)	B (пред откл по $b11$)	l	l_1	r (пред откл по $H12$)	c
8	26	6,5	6,5	20	10	1,6	1,0
10	32	8,5	8,5	24	12		
(12)		10,5	10,5			2,1	
13	34	11,0	11,0	26			
16	36	14,0	14,0	28		2,6	
19		16,5	16,5				
(20)		17,5	17,5				
22	40	19,0	19,0	30	16	3,2	1,6
(25)	42	22,0	22,0	32			
27	45	23,0	23,0		20	4,2	
32	48	28,0	28,0	34			
40	58	35,0	35,0	44	22	5,2	
50	60	43,5	43,5		28	6,7	2,0

Примечание. Размеры, указанные в скобках, применять не рекомендуется.

Исполнение 2 — для зенковок с торцовым пазом

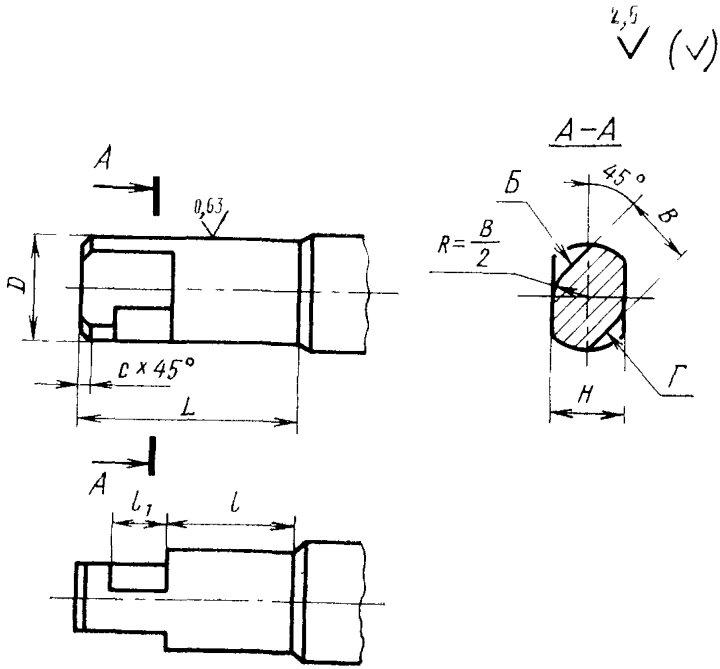

Черт. 2

Таблица 2

мм

D (пред. откл. по $g6$)	L	H (пред. откл. по $a11$)	B (пред. откл. по $d11$)	l	l_1 (пред. откл. +0,5)	c
8	30	6	6	17	8,5	1,0
10	35	7	7	22		
13		10	10			
16		12	12			
19	42	14	14	25	10,5	
22		16	16			
27	48	21	21	30		1,6
32	60	24	24	35	15,5	
40	70	30	30	45		
50	90	37	37	60	18,5	2,0

3. Неуказанные предельные отклонения размеров — $\pm \frac{IT15}{2}$.

4. Допуск плоскостности поверхностей *Б* и *Г* относительно оси по 9 степени точности ГОСТ 24643—81.

2—4. (Измененная редакция, Изм. № 1).

Редактор *Л Д Курочкина*
Технический редактор *Л В Вейнберг*
Корректор *М М Герасименко*

Сдано в наб 10 12 81 Подп в печ 15 04 82 0,25 п л 0 21 уч изд л Тир 4000 Цена 3 коп

ета» Издательство стандартов, Москва Д 557 Новопресненский пер, д 3
Вильнюсская типография Издательства стандартов, ул Миндауго, 12/14 Зак 226

gost.e-ecolog.ru