УДК 621.941.232-229.25:006.354

Группа Г27
6117-0830

ГОСУДАРСТВЕННЫЙ СТАНДАРТ СОЮЗА ССР

ВТУЛКИ ЗАЖИМНЫЕ С БУРТИКОМ И НАКЛОННО РАСПОЛОЖЕННЫМ ЦИЛИНДРИЧЕСКИМ ОТВЕРСТИЕМ К ТОКАРНО-РЕВОЛЬВЕРНЫМ СТАНКАМ

Конструкция и размеры

Turret lathe collets with rib and inclined hole.
Design and dimensions

ГОСТ 17186—71*

Взамен МН 1015—60

Постановлением Государственного комитета стандартов Совета Министров СССР от 10 сентября 1971 г. № 1572 срок введения установлен с 01.01 1973 г.

Проверен в 1981 г.

Несоблюдение стандарта преследуется по закону

Настоящий стандарт соответствует рекомендации СЭВ по стандартизации РС 2308—69.

1. Конструкция и размеры втулок должны соответствовать указанным на черт. 1 и в табл. 1.

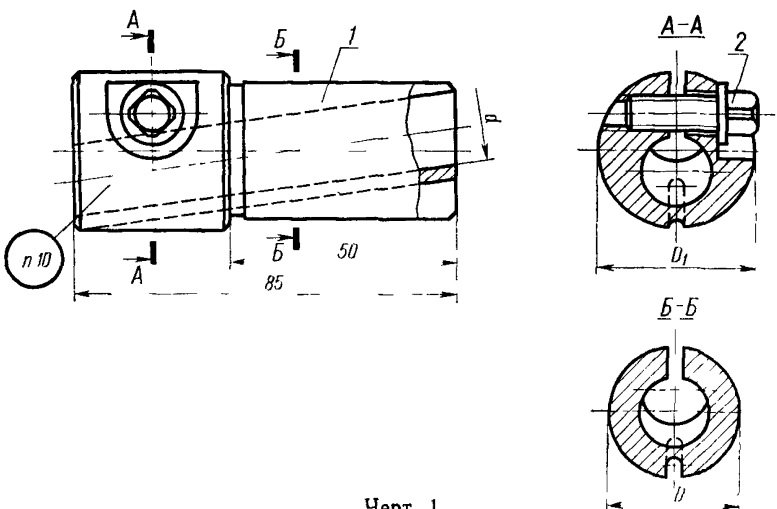

Черт. 1

Издание официальное ★ **Перепечатка воспрещена**

* *Переиздание декабрь 1981 г. с Изменением № 1, утвержденным в марте 1981 г. (ИУС № 5 — 1981 г.)*

gost.e-ecolog.ru

Таблица 1

Размеры в мм

Обозначение втулок	Применяемость	D	d	D_1	Масса, кг ≈	Обозначение деталей	
						Дет. 1. Корпус (1 шт.)	Дет. 2. Винт по ГОСТ 1488—75 (1 шт.)
6117-0831		30	(15)	36	0,39	6117-0831/001	M8×25.58.05
6117-0832			16		0,38	6117-0832/001	
6117-0833		32	(15)		0,43	6117-0833/001	
6117-0834			16		0,42	6117-0834/001	
6117-0835		38*	20	45	0,62	6117-0835/001	M10×30.58.05
6117-0836		40			0,66	6117-0836/001	
6117-0837		50		55	1,12	6117-0837/001	

* Для оснащения станков, выпущенных до 1 января 1972 г.

Примечание Размеры, заключенные в скобки, по возможности не применять.

Пример условного обозначения втулки диаметрами $D=30$ мм, $d=16$ мм:

Втулка 6117-0832 ГОСТ 17186—71

(Измененная редакция, Изм. № 1).

2. Конструкция и размеры корпусов должны соответствовать указанным на черт. 2 и в табл. 2.

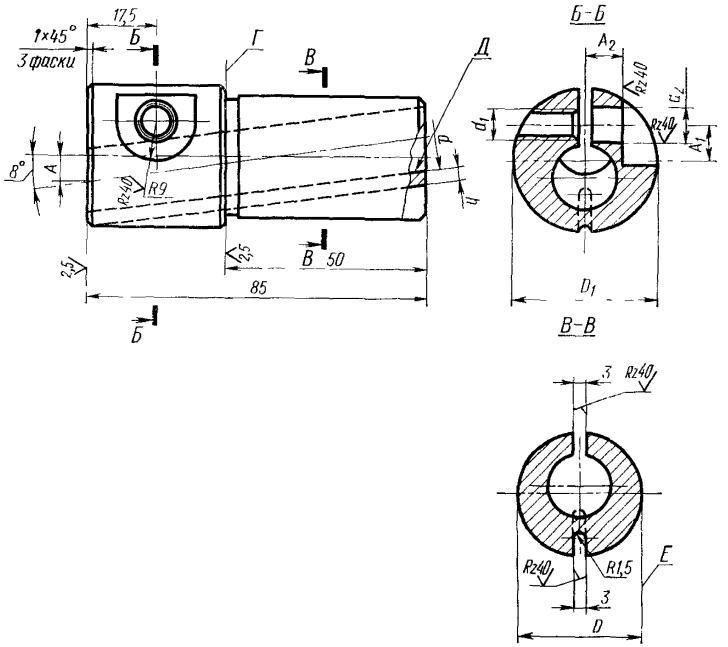

Черт. 2

Таблица 2

Размеры в мм

Обозначение корпусов	D	d	D_1	A	A_1	A_2	d_1	d_2	h	Масса, кг ≈
6117-0831/001	30	(15)	36	7,0	8	10	M8	9	3	0,38
6117-0832/001		16								0,37
6117-0833/001	32	(15)								0,42
6117-0834/001		16								0,41
6117-0835/001	38	20	45	8,5	11	12	M10	11	4	0,60
6117-0836/001	40									0,64
6117-0837/001	50		55	13,0	16	14				1,09

(Измененная редакция, Изм. № 1).

3. Материал — сталь марки У7 по ГОСТ 1435—74.

4. Покрытие — Хим. Окс. прм. по ГОСТ 9.073—77, кроме поверхностей *Г, Д, Е.*

5. Допуски угла — 13-я степень точности по СТ СЭВ 178—75.

(Измененная редакция, Изм. № 1).

6. Резьба — по ГОСТ 24705—81.

Допуски на резьбу — 7Н степени точности по ГОСТ 16093—81.

7. Фаска под резьбу — по ГОСТ 10549—80.

8. Канавка для выхода шлифовального круга — по ГОСТ 8820—69.

9. Остальные технические требования — по ГОСТ 17166—71.

10. Маркировать: обозначение втулки и товарный знак предприятия-изготовителя.

СОДЕРЖАНИЕ

ГОСТ 17178—71 Втулки переходные с буртиком и отверстием конус Морзе к токарно-револьверным станкам. Конструкция и размеры 3

ГОСТ 17179—71 Втулки зажимные цилиндрические к токарно-револьверным станкам. Конструкция и размеры 6

ГОСТ 17180—71 Втулки зажимные с эксцентрично расположенным цилиндрическим отверстием к токарно-револьверным станкам. Конструкция и размеры 9

ГОСТ 17181—71 Втулки зажимные с наклонно расположенным цилиндрическим отверстием к токарно-револьверным станкам. Конструкция и размеры 11

ГОСТ 17182—71 Втулки зажимные с эксцентрично расположенным цилиндрическим отверстием для сдвоенных гнезд к токарно-револьверным станкам. Конструкция и размеры . . 13

ГОСТ 17183—71 Втулки зажимные со смещенным цилиндрическим отверстием для сдвоенных гнезд к токарно-револьверным станкам. Конструкция и размеры 15

ГОСТ 17184—71 Втулки зажимные с буртиком и концентрично расположенным цилиндрическим отверстием к токарно-револьверным станкам. Конструкция и размеры 17

ГОСТ 17185—71 Втулки зажимные с буртиком и эксцентрично расположенным цилиндрическим отверстием к токарно-револьверным станкам. Конструкция и размеры 21

ГОСТ 17186—71 Втулки зажимные с буртиком и наклонно расположенным цилиндрическим отверстием к токарно-револьверным станкам Конструкция и размеры 24

Редактор *Л. Д. Курочкина*
Технический редактор *О. Н. Никитина*
Корректор *А. С. Черноусова*

gost.e-ecolog.ru

Сдано в наб 10.12.81 Подп. к печ 05 05 82 1,75 п. л 1 43 уч.-изд. л. Тир 8000 Цена 5 коп.

Ордена «Знак Почета» Издательство стандартов, 123557, Москва, Новопресненский пер., 3
Тип. «Московский печатник». Москва, Лялин пер., 6. Зак. 169