

ГОСУДАРСТВЕННЫЕ СТАНДАРТЫ
СОЮЗА ССР

ВТУЛКИ ПЕРЕХОДНЫЕ И ЗАЖИМНЫЕ К ТОКАРНО-РЕВОЛЬВЕРНЫМ СТАНКАМ

КОНСТРУКЦИЯ И РАЗМЕРЫ

ГОСТ 17178-71—ГОСТ 17186-71

Издание официальное

Цена 5 коп.

ГОСУДАРСТВЕННЫЙ КОМИТЕТ СССР ПО СТАНДАРТАМ
Москва

gost.e-ecolog.ru

ГОСУДАРСТВЕННЫЕ СТАНДАРТЫ
СОЮЗА ССР

ВТУЛКИ ПЕРЕХОДНЫЕ И ЗАЖИМНЫЕ К ТОКАРНО-РЕВОЛЬВЕРНЫМ СТАНКАМ

КОНСТРУКЦИЯ И РАЗМЕРЫ

ГОСТ 17178-71—ГОСТ 17186-71

Издание официальное

Москва—1982

УДК 621.941.232-229.25:006.354

Группа Г27
6105—0050

ГОСУДАРСТВЕННЫЙ СТАНДАРТ СОЮЗА ССР

ВТУЛКИ ПЕРЕХОДНЫЕ С БУРТИКОМ И ОТВЕРСТИЕМ КОНУС МОРЗЕ К ТОКАРНО-РЕВОЛЬВЕРНЫМ СТАНКАМ

Конструкция и размеры

Turret lathe adapters with rib and Morse cone hole. Design and dimensions

ГОСТ 17178—71*

Взамен МН 1006—60

Постановлением Государственного комитета стандартов Совета Министров СССР от 10 сентября 1971 г. № 1572 срок введения установлен

с 01.01 1973 г.

Проверен в 1981 г.

Несоблюдение стандарта преследуется по закону

1. Настоящий стандарт соответствует рекомендации СЭВ по стандартизации РС 2308—69.

2. Конструкция и размеры втулок должны соответствовать указанным на чертеже и в таблице.

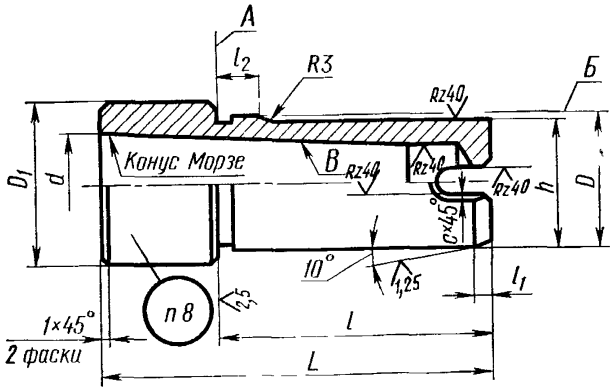

Издание официальное

★

Перепечатка воспрещена

** Переиздание декабрь 1981 г. с Изменением № 1, утвержденным в марте 1981 г. (ИУС № 5 — 1981 г.)*

Размеры в мм

Обозначение втулок	Применяемость	Конус Морзе	D	D_1	L	d	l	l_1	l_2	h	c	Масса, кг ≈
6105-0051		1	20	25	60	12,065	50	3	7	19,0	1,0	0,11
6105-0052			25	30						24,0		0,19
6105-0053		2			72	17,780						0,20
6105-0054		1	30	35	60	12,065		4		29,0		0,29
6105-0055		2			72	17,780						0,33
6105-0056		3			90	23,825	70					0,26
6105-0057		1	32	38	60	12,065	50			31,0		0,35
6105-0058		2			72	17,780						0,39
6105-0059		3			90	23,825	70					0,34
6105-0060		2	38*	45	72	17,780	63		10	36,5		0,55
6105-0061		3			90	23,825	80					0,56
6105-0062		4			115	31,267					1,6	0,54
6105-0063		2	40	48	72	17,780	63	5		38,5	1,0	0,62
6105-0064		3			90	23,825	80					0,65
6105-0065		4			115	31,267					1,6	0,67
6105-0066		2	45*	52	72	17,780	63			43,5	1,0	0,81
6105-0067		3			90	23,825	80					0,88
6105-0068		4			115	31,267					1,6	0,95
6105-0069		3	50	60	90	23,825				48,5	1,0	1,16
6105-0070		4			115	31,267					1,6	1,37
6105-0071		3	55	63	90	23,825		6		53,5	1,0	1,44
6105-0072		4			115	31,267					1,6	1,70
6105-0073		5			145	44,399	100				2,0	1,42
6105-0074		4	63	72	115	31,267	80	8		61,5	1,6	2,42
6105-0075		5			145	44,399	100				2,0	2,32

* Для оснащения станков, выпущенных до 1 января 1972 г.

Пример условного обозначения втулки с отверстием конус Морзе 1, диаметром $D=20$ мм:

Втулка 6105-0051 ГОСТ 17178—71

(Измененная редакция, Изм. № 1).

3. Материал — сталь марки 40Х по ГОСТ 4543—71 или сталь марки 45 по ГОСТ 1050—74.

4. Покрытие — Хим. Окс. прм. по ГОСТ 9.073—77, кроме поверхностей *А, Б, В*.

5. Конусы Морзе — по СТ СЭВ 147—75.

(Измененная редакция, Изм. № 1).

6. Канавка для выхода шлифовального круга — по ГОСТ 8820—69.

7. Остальные технические требования — по ГОСТ 17166—71.

8. Маркировать: обозначение втулки и товарный знак предприятия-изготовителя.

gost.e-ecolog.ru