УДК 621.9-229.31 : 006.354 Группа Г27

ГОСУДАРСТВЕННЫЙ СТАНДАРТ СОЮЗА ССР

СТОЛЫ ПОВОРОТНЫЕ КРУГЛЫЕ С РУЧНЫМ И МЕХАНИЗИРОВАННЫМ ПРИВОДАМИ

Основные размеры

Rotary round tables with hand and mechanical drives. Basic dimensions

ГОСТ 16936—71*

Взамен МН 1059—60 МН 1061—60 в части конструкции и основных размеров

ОКП 39 6151

Постановлением Государственного комитета стандартов Совета Министров СССР от 29 апреля 1971 г. № 829 срок введения установлен

с 01.01.73

Проверен в 1985 г.

Несоблюдение стандарта преследуется по закону

1. Настоящий стандарт распространяется на круглые поворотные столы с ручным и механизированным приводами, предназначенные для установки и закрепления деталей при обработке их на металлорежущих станках.

В стандарте учтены требования рекомендаций СЭВ по стандартизации РС 1166—74 и РС 1167—72.

2. Стандарт устанавливает два класса точности столов — классы Н и П.

3. Столы должны изготавливаться двух исполнений:

1 — круглые поворотные столы с ручным приводом;

2 — круглые поворотные столы с механизированным приводом от станка.

4. Основные размеры столов должны соответствовать указанным на чертеже и в таблице.

Издание официальное ★ Перепечатка воспрещена

** Переиздание (сентябрь 1985 г.) с Изменениями № 1, 2, утвержденными в июне 1980 г., июне 1985 г. (ИУС 8—80, 9—85).*

gost.e-ecolog.ru

Вид А

Исполнение 1

Исполнение 2

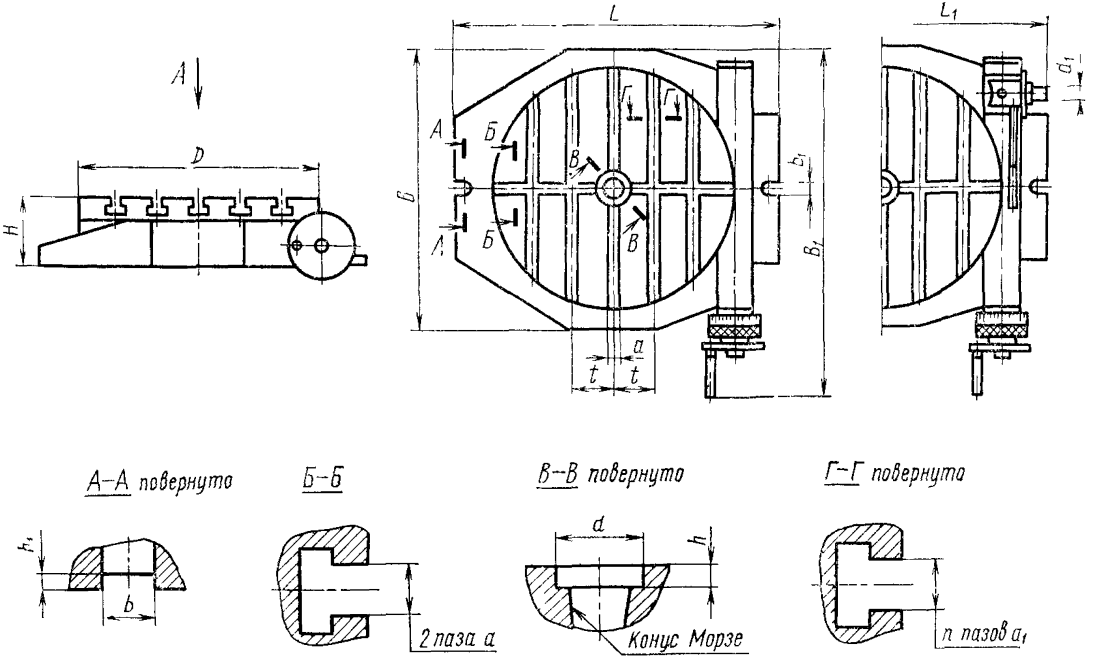

Примечание. Чертеж не определяет конструкцию круглых поворотных столов.

Обозначение столов исполнений		Применяемость	D	H для исполнения		B	B_1	L	L_1	t	a (поле допуска $H8$)	a_1 (поле допуска $H11$)	d (поле допуска $H7$)	d_1 (поле допуска $h6$)	Конус Морзе по 22557—84	b (поле допуска $H8$)	b_1	h	h_1	Количество пазов n	Масса в кг для исполнения	
1	*2*			*1*	*2*	не более															*1*	*2*
7204-0001	—	—	160	110	—	250	420; (710)	260	—	—	12	—	30	—	3	12	12	8	4	—	50	—
7204-0002	—	—	200			300	480; (800)	320		50		12				14	14			2	63	—
7204-0003	7204-0021	—	250	125		360	560; (850)	380	420	63; (70)			40	20	4						80	110
7204-0004	7204-0022	—	320			420	630; (950)	450	500	(70); 80	14	14				18	18				100	130
7204-0005	7204-0023	—	400	140		500	670; (1060)	560	600	63; (70)									6	4	125	160
7204-0006	7204-0024	—	500	160		600	750; (1120)	630	700	80; (90)	18	18				22	22				160	220
7204-0007	—	—	630	180		710	900; (1180)	800		100; (110)											290	
7204-0008	—	—	800	200	—	900	1060 (1320)	900	—		22	22	50	—	5			12			450	—
7204-0009	—	—	1000	220		1120	1250, (1500)	1120		125; (140)						28	28		8	6	560	
7204-0010	—	—	1250			1400	1500, (1700)	1400		160; (170)	28	28									630	

Примечание. Размеры, заключенные в скобки, допускается применять по требованию потребителя

Пример условного обозначения круглого поворотного стола диаметром D=250 мм, исполнения *1*, класса точности Н:

Стол 7204-0003 ГОСТ 16936—71

То же, класса точности П:

Стол 7204-0003 П ГОСТ 16936—71

(Измененная редакция, Изм. № 2).

5. Неуказанные предельные отклонения размеров: валов — h14, отверстий — $H14$, остальных — $\pm\frac{IT14}{2}$.

6. Технические требования — по ГОСТ 16935—71.

7. Столы поворотные круглые должны изготавливаться по рабочим чертежам, утвержденным в установленном порядке.

8. Допускается при необходимости обеспечения взаимозаменяемости для применения в изделиях, спроектированных до 1 января 1980 г., изготавливать по согласованию с потребителем поворотные столы с допусками по справочному приложению к настоящему стандарту.

(Введен дополнительно, Изм. № 1).

ПРИЛОЖЕНИЕ
Справочное

Допуски для столов по системе ОСТ и ЕСДП СЭВ

Допуски	
по ЕСДП СЭВ	по системе ОСТ
$H8$	A_3
$H11$	A_4
$H7$	A
$h6$	C
$\pm\frac{IT14}{2}$	±1/2 допуска 8-го класса

(Введено дополнительно, Изм. № 1).

---

gost.e-ecolog.ru