УДК 621.9-229.316.6:006.354

Группа Г27
7030-2510

ГОСУДАРСТВЕННЫЙ СТАНДАРТ СОЮЗА ССР

ПАЛЬЦЫ УСТАНОВОЧНЫЕ СРЕЗАННЫЕ С УПОРОМ

Конструкция

Fixing sheared bolts with stop
Design

ГОСТ
16899—71

Дата введения 01.07.72

1. Конструкция и размеры пальцев должны соответствовать указанным на чертеже и в таблице.

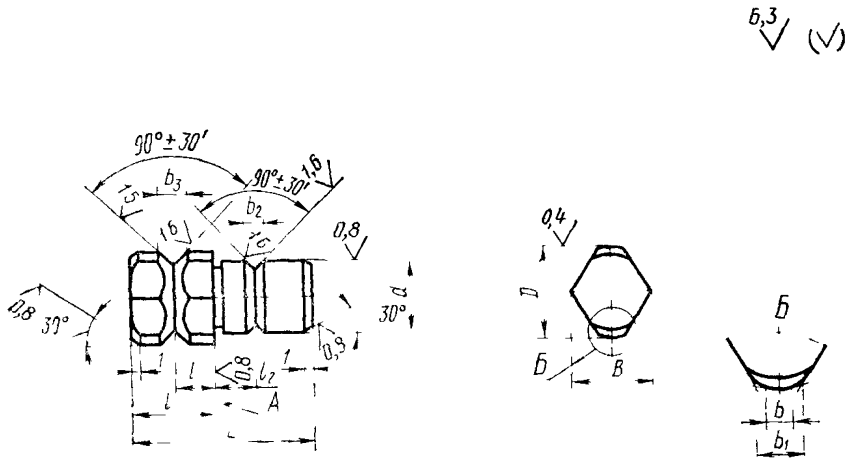

Издание официальное

★

Настоящий стандарт не может быть полностью или частично воспроизведен, тиражирован и распространен без разрешения Госстандарта СССР

gost.e-ecolog.ru

Размеры, мм

Обозначения пальца	Применяемость	D g6	L	d g6	B	b	b_1	b_2	b_3	l	l_1	l_2	Масса, кг ≈
7030-2511		10	22	8	8	2	3	4	5	12	6	5	0,006
7030-2512		12	28	10	10	3	4			16	8	6	0,015
7030-2513		16	40	12	14			5	6	24	12	8	0,034
7030-2514		20	45	16	18			6	9			10	0,070

Пример условного обозначения пальца размером $D=10$ мм:

Палец 7030—2511 ГОСТ 16899—71

(Измененная редакция, Изм. № 2).

2. Материал — сталь марки У7А по ГОСТ 1435—90. Допускается замена на сталь других марок с механическими свойствами не ниже, чем у стали У7А.

3. Твердость — 51,5 ... 56,0 $HRC_э$.

4. Покрытие — Хим. Окс. прм (обозначение покрытия — по ГОСТ 9.306—85). По соглашению сторон допускается применение других видов защитных покрытий.

5. Неуказанные предельные отклонения размеров: H14, h14, $\pm\frac{t_2}{2}$.

6. Допуск радиального биения поверхности D относительно оси поверхности d — 0,02 мм.

5, 6. **(Измененная редакция, Изм. № 2).**

7. Радиальное биение поверхности D относительно оси поверхности d — не более 0,02 мм.

8. Маркировать обозначение пальца и обозначение стандарта. Допускается маркировку пальцев одного типоразмера наносить на тару или упаковку.

(Измененная редакция, Изм. № 2).

ИНФОРМАЦИОННЫЕ ДАННЫЕ

1. **РАЗРАБОТАН И ВНЕСЕН** Министерством станкостроительной и инструментальной промышленности СССР

РАЗРАБОТЧИКИ

В. В. Андреев, Н. Н. Герасимов, Л. А. Гуслинская, В. Г. Карасева, Г. А. Монахов, В. А. Петрова, В. Д. Поляков, А. З. Старосельский (руководитель темы), Т. А. Шестакова

2. **УТВЕРЖДЕН И ВВЕДЕН В ДЕЙСТВИЕ** Постановлением Комитета по стандартам мер и измерительных приборов при Совете Министров СССР от 13.04.71 № 729

3. Срок проверки 1995 г., периодичность проверки — 5 лет

4. Взамен МН 3244—62

5. **ССЫЛОЧНЫЕ НОРМАТИВНО-ТЕХНИЧЕСКИЕ ДОКУМЕНТЫ**

Обозначение НТД, на который дана ссылка	Номер пункта
ГОСТ 9 306—85	4
ГОСТ 1435—90	2

6. **ПЕРЕИЗДАНИЕ** (май 1991 г.) с изменениями 1, 2, утвержденными в июне 1980 г., мае 1989 г. (ИУС 9—80, 8—89)
7. Ограничение срока действия снято (Постановление Госстандарта СССР от 11.05.89 № 1207)

gost.e-ecolog.ru