УДК 621.9-229.316.6:006.354

Группа Г27
7030-2500

ГОСУДАРСТВЕННЫЙ СТАНДАРТ СОЮЗА ССР

ПАЛЬЦЫ УСТАНОВОЧНЫЕ С УПОРОМ

Конструкция

Fixing bolts with stop.
Design

ГОСТ
16898—71

Дата введения 01.07.72

1. Конструкция и размеры пальцев должны соответствовать указанным на чертеже и в таблице.

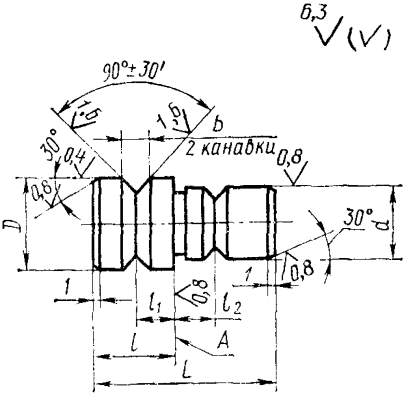

Издание официальное

★

Настоящий стандарт не может быть полностью или частично воспроизведен, тиражирован и распространен без разрешения Госстандарта СССР

gost.e-ecolog.ru

Размеры мм

Обозначения пальцев	Применяемость	D g6	L	d g6	b	l	l_1	l_2	Масса, кг ≈
7030-2501		10	22	8	4	12	6	5	0,007
7030-2502		12	28	10		16	8	6	0,020
7030-2503		16	40	12	5	24	12	8	0,040
7030-2504		20	45	16	6			10	0,090

Пример условного обозначения пальца размером $D=10$ мм:

Палец 7030-2501 ГОСТ 16898—71

(Измененная редакция, Изм. № 1, 2).

2. Материал — сталь марки У7А по ГОСТ 1435—90.

Допускается замена на сталь других марок с механическими свойствами не ниже, чем у стали марки У7А.

3. Твердость — 51,5...56,0 $HRC_э$.

4. Покрытие — Хим. Окс. прм (обозначение покрытия — по ГОСТ 9.306—85). По соглашению сторон допускается применение других видов защитных покрытий.

5. Неуказанные предельные отклонения размеров: H14, h14, $\pm\frac{t_2}{2}$.

6. Допуск радиального биения поверхности D относительно оси поверхности d — 0,02 мм.

5, 6. **(Измененная редакция, Изм. № 2).**

7. Допуск перпендикулярности опорной поверхности A относительно оси поверхности d — 0,01 мм на длине 100 мм.

8. Маркировать обозначение пальца и обозначение стандарта. Допускается маркировку пальцев одного типоразмера наносить на тару или упаковку.

(Измененная редакция, Изм. № 2).

ИНФОРМАЦИОННЫЕ ДАННЫЕ

1. **РАЗРАБОТАН И ВНЕСЕН** Министерством станкостроительной и инструментальной промышленности СССР

РАЗРАБОТЧИКИ

В. В. Андреев, Н. Н. Герасимов, Л. А. Гуслинская, В. Г. Карасева, Г. А. Монахов, В. А. Петрова, В. Д. Поляков, А. З. Старосельский (руководитель темы), **Т. А. Шестакова**

2. **УТВЕРЖДЕН И ВВЕДЕН В ДЕЙСТВИЕ** Постановлением Комитета по стандартам мер и измерительных приборов при Совете Министров СССР от 13.04.71 № 729

3. Срок проверки 1995 г., периодичность проверки — 5 лет

4. Взамен МН 3243—62

5. **ССЫЛОЧНЫЕ НОРМАТИВНО-ТЕХНИЧЕСКИЕ ДОКУМЕНТЫ**

Обозначение НТД, на который дана ссылка	Номер пункта
ГОСТ 9.306—85	4
ГОСТ 1435—90	2

6. **ПЕРЕИЗДАНИЕ** (май 1991 г.) **С ИЗМЕНЕНИЯМИ** 1, 2, утвержденными в июне 1980 г., мае 1989 г. (**ИУС** 9—80, 8—89)
7. **Ограничение срока действия снято** (Постановление Госстандарта СССР от 11.05.89 № 1207)

gost.e-ecolog.ru