МЕЖГОСУДАРСТВЕННЫЙ СТАНДАРТ

ПЛИТЫ К СКАЛЬЧАТЫМ КОНСОЛЬНЫМ КОНДУКТОРАМ

КОНСТРУКЦИЯ

Издание официальное

БЗ 2—99

ИПК ИЗДАТЕЛЬСТВО СТАНДАРТОВ
Москва

gost.e-ecolog.ru

УДК 621.952.077-216.8:006.354

Группа Г27
7030-1160
7030-1180
7030-1200

МЕЖГОСУДАРСТВЕННЫЙ СТАНДАРТ

ПЛИТЫ К СКАЛЬЧАТЫМ КОНСОЛЬНЫМ КОНДУКТОРАМ

Конструкция

ГОСТ 16890—71

Plates for knee rack-and-pinion-operated jigs.
Design

Дата введения 01.07.72

1. Настоящий стандарт распространяется на плиты, предназначенные для скальчатых консольных кондукторов с конусным и пневматическим зажимами.

2. Плиты должны изготовляться трех типов:

А — без отверстий под установочные пальцы;

Б — с отверстиями под установочные пальцы;

В — угловые.

3. Конструкция и размеры плит должны соответствовать указанным на черт. 1—3 и в табл. 1—3.

Издание официальное

★

Перепечатка воспрещена

© ИПК Издательство стандартов, 1999
Переиздание с Изменениями

Таблица 1

Размеры, мм

Обозначения плит	Применяемость	Исполнение	A ±0,01	B	L	H	A_1 ±0,05	D	d $H7$	d_1	h	h_1	l	l_1	l_2	l_3	r	r_1	s	s_1	Масса, кг ≈
7030-1161		*1*	50	90	110	22	10	40	16	13	12	—	80	—	—	—	16	—	—	—	1,28
7030-1162		*2*		110										67	—			12			1,64
7030-1163		*1*	70		135	25	15				16		100	—	—			—			2,01
7030-1164		*2*		130										90	—			12			2,26
7030-1165		*1*	90		158	30	18		20		22	5	120	—	—		18	—	10	10	3,33
7030-1166		*2*		160										110	100			12			3,98
7030-1167		*1*	110		173	36		50		18			130	—	—		20	—			4,62
7030-1168		*2*		190										120	110			16			5,28
7030-1169		*3*														95					5,00
7030-1170		*1*	140		198				22				155	—	—	—	25	—			6,10
7030-1171		*2*		210										150	130			16			6,62
7030-1172		*3*														110					6,00
7030-1173		*1*	160		225		20				28		180	—	—	—		—	12	12	9,12
7030-1174		*2*		240										160	150			16			10,27
7030-1175		*3*														120					9,50
7030-1176		*1*	200	260	290	40		60	25	22			240	—	—	—	30	—			14,75
7030-1177		*2*		300										220	200			16			17,33
7030-1178		*3*														140					16,00

Пример условного обозначения плиты типа А, исполнения *1*, размером A = 50 мм:

Плита 7030-1161 ГОСТ 16890—71

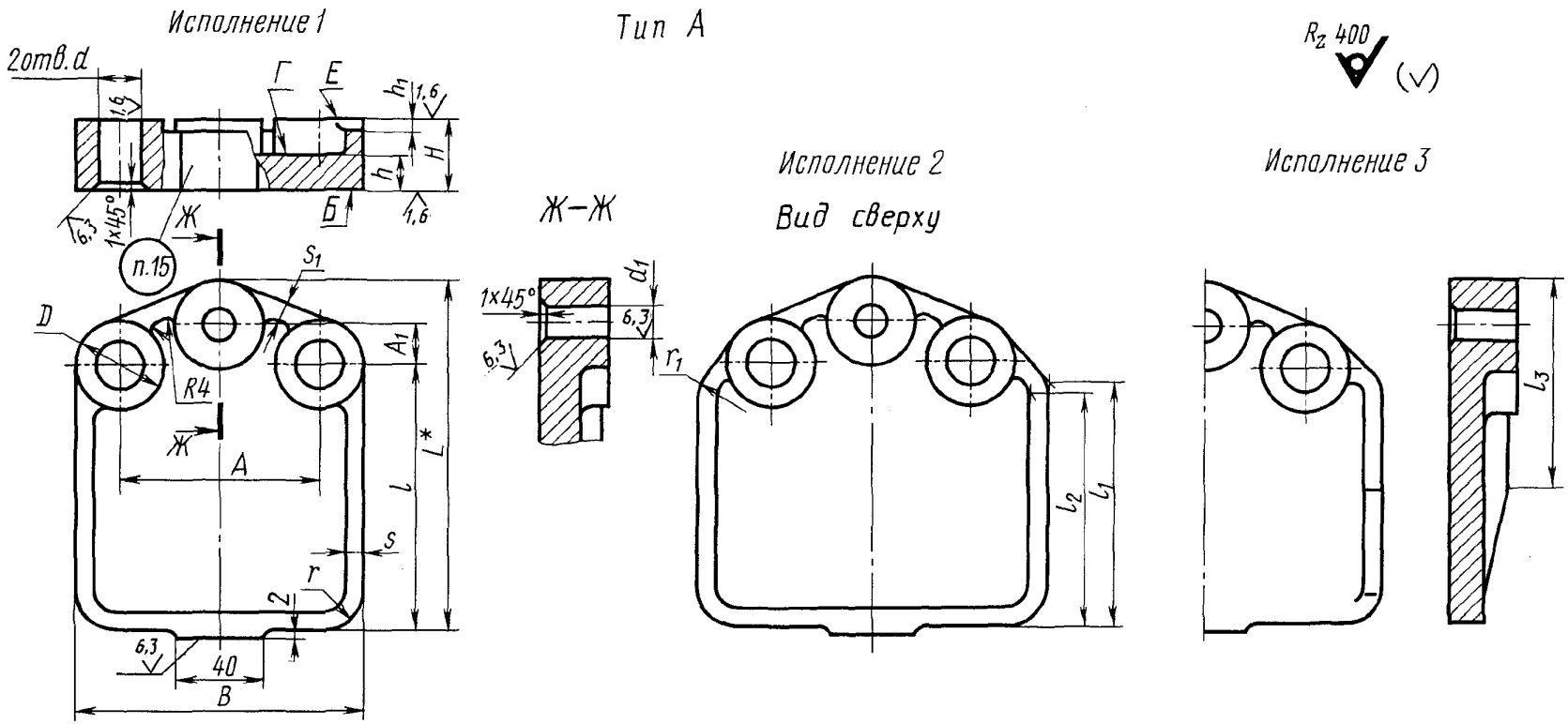

* Размер для справок.

Черт. 1

Примечание. Параметр шероховатости поверхности Г под кондукторные втулки с буртиком — *Ra* 0,8 мкм.

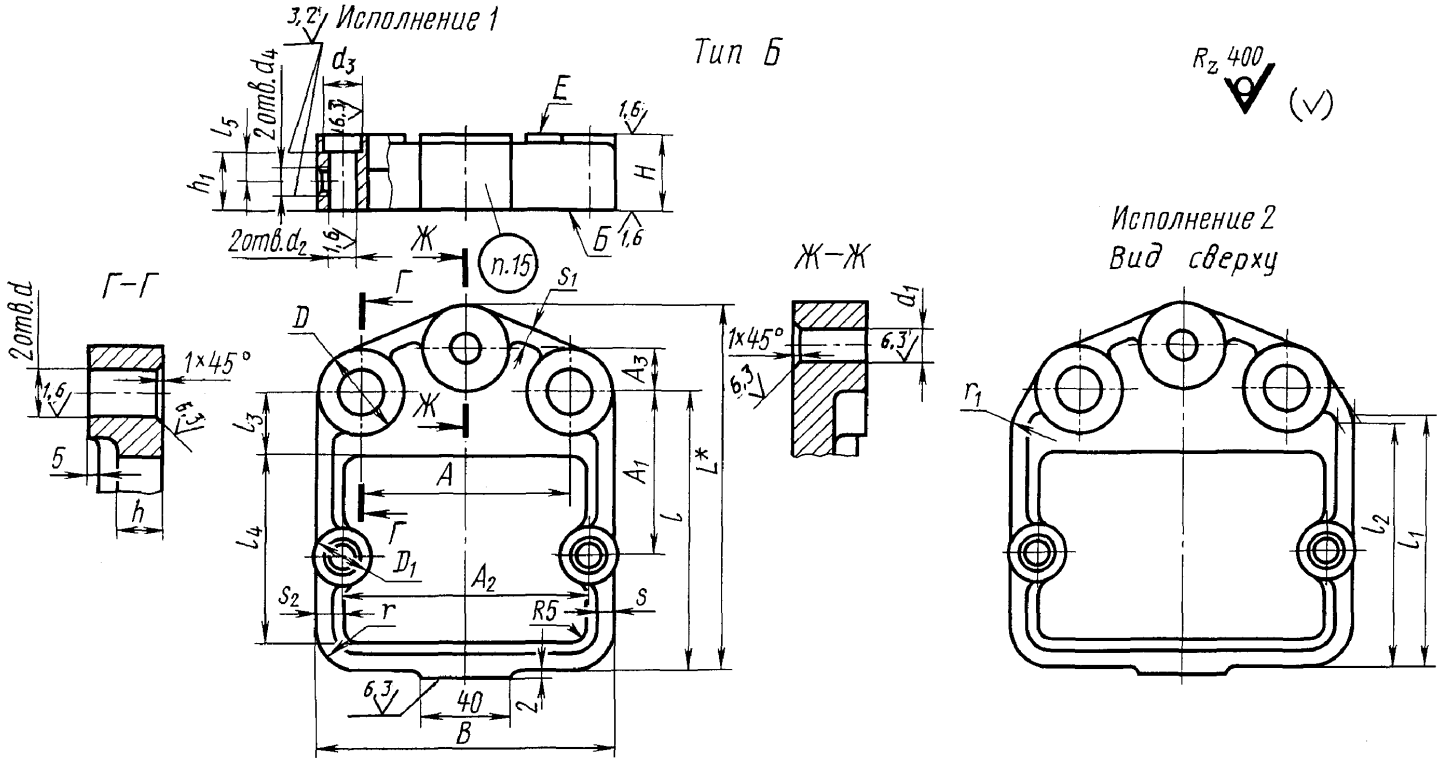

* Размер для справок.

Черт. 2

Таблица 2

Размеры, мм

Обозначения плит	Применяемость	Исполнение	A ±0,01	B	L	H	A_1 ±0,02	A_2 ±0,02	A_3 ±0,05	D	D_1	d $H7$	d_1	d_2 $H7$
7030-1181		*1*	70	110	135	25	63	85	15	40	25	16	13	10
7030-1182		*2*		130				105						
7030-1183		*1*	90		158	30	70		18			20		
7030-1184		*2*		160				135						
7030-1185		*1*	110		173	36	75	130		50	30		18	
7030-1186		*2*		190				160						
7030-1187		*1*	140		198		90					22		12
7030-1188		*2*		210				180						
7030-1189		*1*	160		225		105	170	20		40			16
7030-1190		*2*		240				200						
7030-1191		*1*	200	260	290	40	145	215		60	45	25	22	20
7030-1192		*2*		300				255						

Продолжение таблицы 2

Размеры, мм

Обозначения плит	d_3	d_4	h	h_1	l	l_1	l_2	l_3	l_4	l_5	r	r_1	s	s_1	s_2	Масса, кг ≈
7030-1181	16	M6	12	20	100	—	—	25	65	9	15	—	6	—	10	1,25
7030-1182						90	80					12				1,60
7030-1183					120	—	—		82		18	—		6	12	2,24
7030-1184						110	100					12				2,50
7030-1185					130	—	—	30	85		20	—	8	8	16	3,36
7030-1186						120	110					16				3,68
7030-1187	18	M8	16	26	155	—	—		105	12	25	—	10	10	20	4,14
7030-1188						140	130					16				4,36
7030-1189	22	M10			180	—	—	40	120			—	12	12		5,76
7030-1190						160	150					16				6,27
7030-1191	28	M12			240	—	—		175		30	—			25	8,50
7030-1192						220	200					16				9,45

Пример условного обозначения плиты типа Б, исполнения *1*, размером A = = 70 мм:

Плита 7030-1181 ГОСТ 16890—71

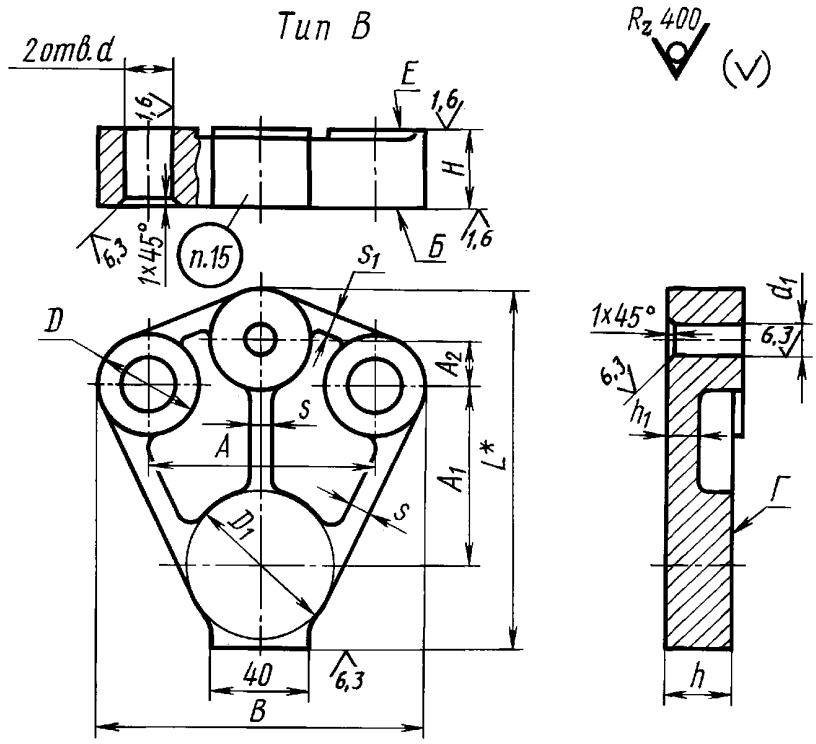

* Размер для справок.

Черт. 3

Примечание. Параметр шероховатости поверхности Г под кондукторные втулки с буртиком — *Ra* 0,8 мкм.

Таблица 3

Размеры, мм

Обозначения плит	Применяемость	A (пред. откл. ±0,01)	B	L	H	A_1	A_2 (пред. откл. ±0,05)	D	D_1	d (поле допуска $H7$)	d_1	h	h_1	s	s_1	Масса, кг ≈
7030-1201		50	90	110	22	50	10	40	50	16	13	16	12	—	—	0,70
7030-1202		70	110	130	25	63	15		60			22		8		1,25
7030-1203		90	130	140	30	70	18			20					8	2,00
7030-1204		110	160	155	36	75		50	70		18	28				2,76
7030-1205		140	190	170		90				22			16	10	10	3,38
7030-1206		160	210	195		105	20		80					12	12	5,54
7030-1207		200	260	240	40	145		60		25	22					6,50

Пример условного обозначения плиты типа В размером A = 50 мм:

Плита 7030-1201 ГОСТ 16890—71

(Измененная редакция, Изм. № 2).

4. Материал для плит типов А и В — чугун марки СЧ 30 по ГОСТ 1412.

Допускается заменять на чугун других марок с механическими свойствами не ниже, чем у чугуна СЧ 30.

Материал для плит типа Б — отливка 45Л-1 ГОСТ 977.

(Измененная редакция, Изм. № 1, 2).

5. Неуказанные литейные радиусы 4...6 мм.

6. Формовочные уклоны — по ГОСТ 3212.

7. Предельные отклонения на отливку для плит типов А и В по размерам и весу и припуски на механическую обработку — по III классу точности ГОСТ 26645; для плит типа Б — по III классу точности ГОСТ 26645.

8. Отливки подвергнуть старению.

9. Покрытие механически необработанных поверхностей — эмаль ХВ-124 голубовато-зеленая ГОСТ 10144 Ш.УХЛ 4.6/1 (обозначение покрытия по ГОСТ 9.032).

(Измененная редакция, Изм. № 2).

10. Неуказанные предельные отклонения размеров: H14, h14, $\pm \frac{t_2}{2}$.

(Измененная редакция, Изм. № 1, 2).

11. Допуск параллельности поверхности *Е* относительно поверхности *Б* — 0,02 мм на длине 100 мм.

12. В плитах типов А и В допуск перпендикулярности осей отверстий *d* относительно поверхности *Б* — 0,02 мм на длине 100 мм, в плитах типа Б неперпендикулярность осей отверстий *d* и d_2 относительно поверхности *Б* — 0,02 мм на длине 100 мм.

13. Резьба метрическая — по ГОСТ 24705. Поле допуска резьбы — 6Н по ГОСТ 16093.

11—13. **(Измененная редакция, Изм. № 2).**

14. Фаски под резьбу — по ГОСТ 10549.

15. Маркировать: обозначения плиты и настоящего стандарта.

(Измененная редакция, Изм. № 2).

16. **(Исключен, Изм. № 2).**

ИНФОРМАЦИОННЫЕ ДАННЫЕ

1. РАЗРАБОТАН И ВНЕСЕН Министерством станкостроительной и инструментальной промышленности СССР

РАЗРАБОТЧИКИ

А.З. Старосельский (руководитель темы), **В.В. Андреев, В.А. Петрова, В.Д. Поляков, Л.Б. Смирнов, Т.А. Шестакова**

2. УТВЕРЖДЕН И ВВЕДЕН В ДЕЙСТВИЕ Постановлением Государственного комитета стандартов Совета Министров СССР от 13.04.71 № 729

3. ВЗАМЕН МН 3234—62 — МН 3238—62

4. ССЫЛОЧНЫЕ НОРМАТИВНО-ТЕХНИЧЕСКИЕ ДОКУМЕНТЫ

Обозначение НТД, на который дана ссылка	Номер пункта	Обозначение НТД, на который дана ссылка	Номер пункта
ГОСТ 9.032—74	9	ГОСТ 10549—80	14
ГОСТ 977—88	4	ГОСТ 16093—81	13
ГОСТ 1412—85	4	ГОСТ 24705—81	13
ГОСТ 3212—92	6	ГОСТ 26645—85	7
ГОСТ 10144—89	9		

5. Ограничение срока действия снято Постановлением Госстандарта СССР от 21.02.89 № 278

6. ПЕРЕИЗДАНИЕ (сентябрь 1999 г.) с Изменениями № 1, 2, утвержденными в июне 1980 г., феврале 1989 г. (ИУС 8—80, 5—89)

Редактор *М.И. Максимова*
Технический редактор *Н.С. Гришанова*
Корректор *О.В. Ковш*
Компьютерная верстка *В.И. Грищенко*

Изд. лиц. № 021007 от 10.08.95. Сдано в набор 09.09.99. Подписано в печать 13.10.99. Усл. печ. л. 0,93.
Уч.-изд. л. 0,75. Тираж 137 экз. С3798. Зак. 858.

ИПК Издательство стандартов, 107076, Москва, Колодезный пер., 14.
Набрано в Издательстве на ПЭВМ
Филиал ИПК Издательство стандартов — тип. "Московский печатник", Москва, Лялин пер., 6.
Плр № 080102

gost.e-ecolog.ru