ГОСУДАРСТВЕННЫЙ СТАНДАРТ
СОЮЗА ССР

ШТУЦЕРЫ БОРТОВЫЕ ПНЕВМОГИДРОАККУМУЛЯТОРОВ И АМОРТИЗАЦИОННЫХ СТОЕК ШАССИ ЛЕТАТЕЛЬНЫХ АППАРАТОВ

ОСНОВНЫЕ ПАРАМЕТРЫ И ПРИСОЕДИНИТЕЛЬНЫЕ РАЗМЕРЫ

ГОСТ 16878—71

Издание официальное

Цена 2 коп.

ГОСУДАРСТВЕННЫЙ КОМИТЕТ СТАНДАРТОВ
СОВЕТА МИНИСТРОВ СССР
Москва

gost.e-ecolog.ru

РАЗРАБОТАН Научно-исследовательским институтом стандартизации и унификации (НИИСУ)

Начальник института **Поспелов К. С.**
Начальник отдела **Адамов Б. С.**
Руководитель темы **Захаров В. С.**

ПОДГОТОВЛЕН К УТВЕРЖДЕНИЮ Управлением общей техники Государственного комитета стандартов Совета Министров СССР

Зам. начальника Управления **Иноземцев Н. Н.**
Начальник отдела **Новиков Р. М.**
Гл. специалист **Мовин Н. Ф.**

УТВЕРЖДЕН Государственным комитетом стандартов Совета Министров СССР 22 марта 1971 г. (протокол № 40)

Председатель Научно-технической комиссии зам. председателя Госстандарта СССР **Никифоренко А. М.**
Члены комиссии: **Сыч А. М., Григорьев В. К., Козлов С. А., Лямин Б. Н., Плис Г. С., Ремизов Б. А., Фунин Б. М., Фурсов Н. Д., Чернов А. Т.**

ВВЕДЕН В ДЕЙСТВИЕ Постановлением Государственного комитета стандартов Совета Министров СССР от 6 апреля 1971 г. № 697

УДК 621.643.4.065 : 629.13 Группа Д15

ГОСУДАРСТВЕННЫЙ СТАНДАРТ СОЮЗА ССР

ШТУЦЕРЫ БОРТОВЫЕ ПНЕВМОГИДРОАККУМУЛЯТОРОВ И АМОРТИЗАЦИОННЫХ СТОЕК ШАССИ ЛЕТАТЕЛЬНЫХ АППАРАТОВ

Основные параметры и присоединительные размеры

Connecting pipes, airborne, of pneumohydroaccumulators and of shockabsorbing posts for undercarriage of aircrafts
Basic Parameters. Connecting Dimensions

ГОСТ 16878—71

Постановлением Государственного комитета стандартов Совета Министров СССР от 6/IV 1971 г. № 697 срок введения установлен

с 1/I 1972 г.

Несоблюдение стандарта преследуется по закону

Настоящий стандарт распространяется на бортовые штуцеры, предназначенные для подсоединения средств проверки давления и зарядки воздухом или азотом пневмогидроаккумуляторов и амортизационных стоек шасси летательных аппаратов при техническом обслуживании.

1. ОСНОВНЫЕ ПАРАМЕТРЫ

1.1. В зависимости от рабочего давления и температуры воздуха или азота штуцеры изготавливают трех исполнений: 1, 2 и 3.

Основные параметры штуцеров должны соответствовать указанным в таблице.

Параметры		Нормы для исполнений		
		1	*2*	*3*
Давление кгс/см² (МПа)	рабочее	От 0,2(0,019) до 210(20,592)	От 20(1,960) до 350(34,320)	От 30(2,942) до 500(49,030)
	кратковременное	420(41,185)	700(68,642)	1000(98,060)
	зарядки и проверки, не более	100(9,806)	150(14,709)	
Температура, °С	рабочей среды при эксплуатации	От — 60 до + 100	От — 60 до + 150	От — 60 до + 250

Издание официальное **Перепечатка воспрещена**

★

Продолжение

Параметры		Нормы для исполнений		
		1	*2*	*3*
Температура, °С	кратковременная (6 мин за 2 ч работы два раза), не более	Не допускается	+250	+350
	окружающей среды при зарядке и проверке	От — 60 до + 60		
Рабочая жидкость в агрегатах		АМГ-10		
Масса, кг, не более		0,07		

Пример условного обозначения штуцера исполнения *1*:

Штуцер гидроаккумуляторов и стоек шасси 1 ГОСТ 16878—71

2. ПРИСОЕДИНИТЕЛЬНЫЕ РАЗМЕРЫ

2.1. Присоединительные размеры штуцеров должны соответствовать указанным на чертеже.

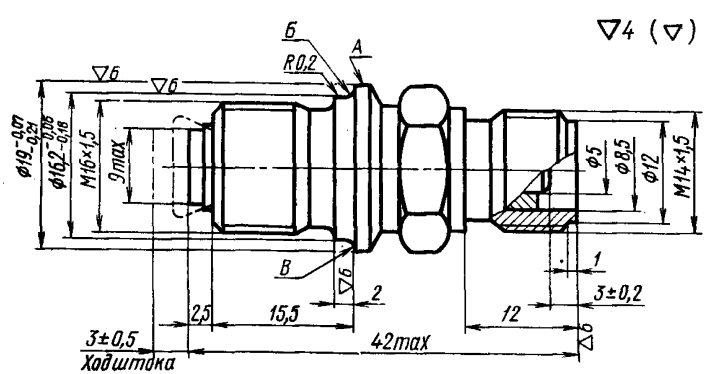

2.2. Несоосность поверхностей *А* и *Б* относительно среднего диаметра резьбы М16×1,5 — не более 0,07 *мм*.

2.3. Торцовое биение поверхности *В* относительно оси — не более 0,05 *мм*.

2.4. Предельные отклонения размеров обрабатываемых поверхностей не ограниченных допусками: охватывающих — по A_5; охватываемых — по $C_5=B_5$ ОСТ 1015; прочих $\pm 0{,}5$ допуска $A_8=B_8$ по ОСТ 1010.

2.5. Резьба метрическая — по ГОСТ 9150—59. Отклонения размеров — по классу 2а ГОСТ 9253—59.

2.6. Сбеги, проточки (тип I узкая) и фаски резьб — по ГОСТ 10549—63.

Редактор *Т. В. Смыка*

Сдано в наб. 29/IV 1971 г. Подп. в печ. 14/VI 1971 г. 0,375 п. л. Тир. 8000

Издательство стандартов. Москва, К-1, ул. Щусева, 4
Тип. «Московский печатник». Москва, Лялин пер., 6. Зак. 1008

Изменение № 1 ГОСТ 16878—71 Штуцеры бортовые пневмогидроаккумуляторов и амортизационных стоек шасси летательных аппаратов. Основные параметры и присоединительные размеры

Постановлением Государственного комитета СССР по стандартам от 26.10.84 № 3711 срок введения установлен

с 01.07.85

Пункт 1.1. Таблица. Параметры «Давление» и «Рабочая жидкость в агрегатах» изложить в новой редакции:

Параметры		Нормы для исполнений		
		1	2	3
Давление, МПа (кгс/см²)	рабочее	От 0,02(0,2) до 21,00(210,0) включ.	От 2 (20) до 35 (350) включ.	От 3 (30) до 50 (500) включ.
	кратковременное	42(420)	70(700)	100(1000)
	зарядки и проверки, не более	10(100)	15(150)	
Рабочая жидкость в агрегатах		По нормативно-технической документации		

(Продолжение см. стр. 98)

Пример условного обозначения исключить.

Раздел 2 изложить в новой редакции:

«2. Присоединительные размеры

2.1. Присоединительные размеры штуцеров должны соответствовать указанным на:

черт. 1 — для летательных аппаратов, разрабатываемых после 1 июля 1985 г.;

черт. 2 — для летательных аппаратов, разработанных до 1 июля 1985 г.».

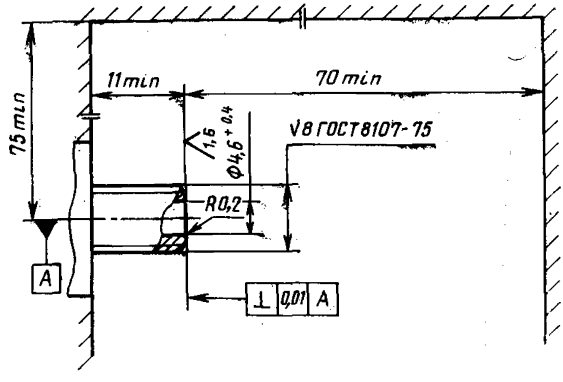

Черт. 1

(Продолжение см. стр. 99)

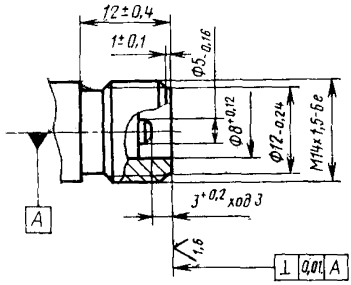

Черт. 2

(ИУС № 1 1985 г.)

МЕЖДУНАРОДНАЯ СИСТЕМА ЕДИНИЦ (СИ)

Величина	Единица		
	Наименование	Обозначение	
		русское	международное
ОСНОВНЫЕ ЕДИНИЦЫ			
ДЛИНА	метр	м	m
МАССА	килограмм	кг	kg
ВРЕМЯ	секунда	с	s
СИЛА ЭЛЕКТРИЧЕСКОГО ТОКА	ампер	А	A
ТЕРМОДИНАМИЧЕСКАЯ ТЕМПЕРАТУРА КЕЛЬВИНА	кельвин	К	K
СИЛА СВЕТА	кандела	кд	cd
ДОПОЛНИТЕЛЬНЫЕ ЕДИНИЦЫ			
Плоский угол	радиан	рад	rad
Телесный угол	стерадиан	ср	sr
ПРОИЗВОДНЫЕ ЕДИНИЦЫ			
Площадь	квадратный метр	$м^2$	m^2
Объем, вместимость	кубический метр	$м^3$	m^3
Плотность	килограмм на кубический метр	$кг/м^3$	kg/m^3
Скорость	метр в секунду	м/с	m/s
Угловая скорость	радиан в секунду	рад/с	rad/s
Сила; сила тяжести (вес)	ньютон	Н	N
Давление; механическое напряжение	паскаль	Па	Pa
Работа; энергия; количество теплоты	джоуль	Дж	J
Мощность; тепловой поток	ватт	Вт	W
Количество электричества; электрический заряд	кулон	Кл	C
Электрическое напряжение, электрический потенциал, разность электрических потенциалов, электродвижущая сила	вольт	В	V
Электрическое сопротивление	ом	Ом	Ω
Электрическая проводимость	сименс	См	S
Электрическая емкость	фарада	Ф	F
Магнитный поток	вебер	Вб	Wb
Индуктивность, взаимная индуктивность	генри	Г	H
Удельная теплоемкость	джоуль на килограмм-кельвин	Дж/(кг·К)	J/(kg·K)
Теплопроводность	ватт на метр-кельвин	Вт/(м·К)	W/(m·K)
Световой поток	люмен	лм	lm
Яркость	кандела на квадратный метр	$кд/м^2$	cd/m^2
Освещенность	люкс	лк	lx

МНОЖИТЕЛИ И ПРИСТАВКИ ДЛЯ ОБРАЗОВАНИЯ ДЕСЯТИЧНЫХ КРАТНЫХ И ДОЛЬНЫХ ЕДИНИЦ И ИХ НАИМЕНОВАНИЙ

Множитель, на который умножается единица	Приставка	Обозначение		Множитель, на который умножается единица	Приставка	Обозначение	
		русское	международное			русское	международное
10^{12}	тера	Т	T	10^{-2}	(санти)	с	c
10^{9}	гига	Г	G	10^{-3}	милли	м	m
10^{6}	мега	М	M	10^{-6}	микро	мк	μ
10^{3}	кило	к	k	10^{-9}	нано	н	n
10^{2}	(гекто)	г	h	10^{-12}	пико	п	p
10^{1}	(дека)	да	da	10^{-15}	фемто	ф	f
10^{-1}	(деци)	д	d	10^{-18}	атто	а	a

Примечание: В скобках указаны приставки, которые допускается применять только в наименованиях кратных и дольных единиц, уже получивших широкое распространение (например, гектар, декалитр, дециметр, сантиметр).

gost.e-ecolog.ru