ГОСТ 16721—71

МЕЖГОСУДАРСТВЕННЫЙ СТАНДАРТ

ХВОСТОВИКИ ВИЛЬЧАТЫЕ ДЛЯ ШТАМПОВ ЛИСТОВОЙ ШТАМПОВКИ

КОНСТРУКЦИЯ И РАЗМЕРЫ

Издание официальное

БЗ 12—2004

Москва
Стандартинформ
2006

gost.e-ecolog.ru

УДК 621.979.073-229.211.2:006.354

Группа Г22
1034-0820

МЕЖГОСУДАРСТВЕННЫЙ СТАНДАРТ

ХВОСТОВИКИ ВИЛЬЧАТЫЕ ДЛЯ ШТАМПОВ ЛИСТОВОЙ ШТАМПОВКИ

Конструкция и размеры

Forked shanks for dies of sheet pressing.
Construction and dimensions

ГОСТ 16721—71

Взамен МН 4372—63

МКС 25.120.10

Постановлением Государственного комитета стандартов Совета Министров СССР от 22 февраля 1971 г. № 299 дата введения установлена

01.01.72

1. Конструкция и размеры вильчатых хвостовиков должны соответствовать указанным на чертеже и в таблице.

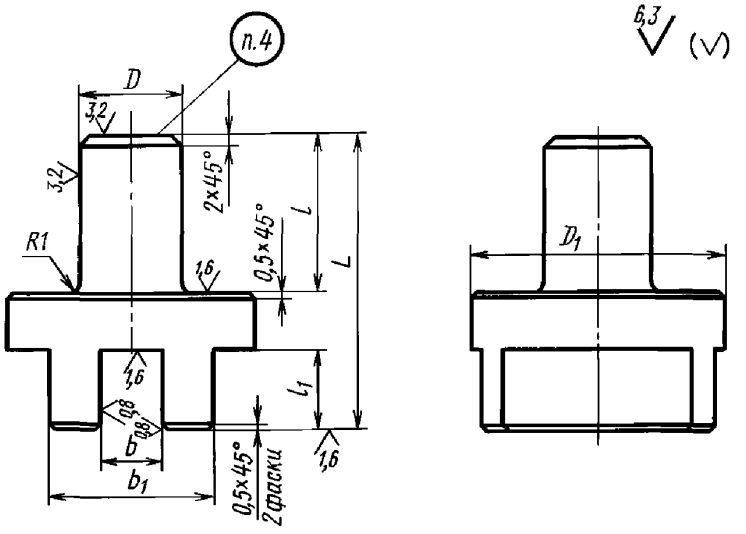

Издание официальное **Перепечатка воспрещена**

★

Издание (август 2006 г.) с Изменениями № 1, 2, утвержденными в феврале 1981 г., июне 1986 г. (ИУС 5—81, 9—86).

© Стандартинформ, 2006

Размеры, мм

Обозначение хвостовика	Применяемость	D (пред. откл. по $h12$)	D_1	L	l	l_1	b (пред. откл. по Н7)	b_1	Масса, кг
1034-0821		20	50	56	30	16	12	32	0,22
1034-0822		25	63	71	40	20	16	36	0,42
1034-0823		32	80	95	50	28	20	45	0,99
1034-0824		40	100	110	56	32	25	56	1,91
1034-0825		50	125	125	67	36	32	71	3,00

Пример условного обозначения хвостовика $D = 20$ мм:

Хвостовик 1034-0821 ГОСТ 16721—71

(Измененная редакция, Изм. № 1).

2. Материал — сталь марки 45 по ГОСТ 1050—88.
3. Технические требования — по ГОСТ 16722—71.
4. Маркировать: обозначение, номер настоящего стандарта и товарный знак предприятия-изготовителя. Хвостовики $D = 20$ и 25 мм допускается маркировать на прикрепленных к ним бирках.
5. Пример закрепления пуансонов в вильчатом хвостовике указан в приложении.

ПРИЛОЖЕНИЕ
Рекомендуемое

ПРИМЕР ЗАКРЕПЛЕНИЯ ПУАНСОНОВ В ВИЛЬЧАТОМ ХВОСТОВИКЕ

Вариант *1* Вариант *2*

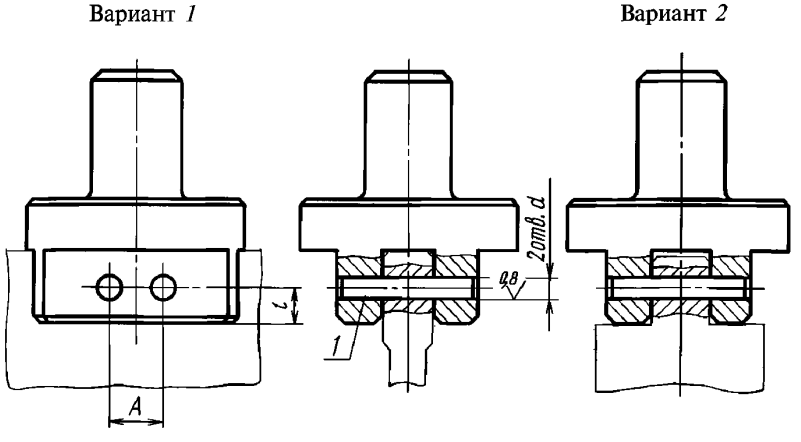

1 — штифт по ГОСТ 3128—70 (2 шт.)

Обработку отверстий d производить совместно с пуансоном.

Размеры, мм

Обозначение хвостовика	*d* (пред. откл. по *H*7)	*A*	*l*	Обозначение штифта
1034-0821	6	14	8	6*m*6 × 30
1034-0822		25	10	6*m*6 × 36
1034-0823	8	32	14	8*m*6 × 45
1034-0824		40	16	8*m*6 × 55
1034-0825	10	50	18	10*m*6 × 70

(Измененная редакция, Изм. № 1, 2).

Редактор *Л.А. Шебаронина*
Технический редактор *Л.А. Гусева*
Корректор *В.Е. Нестерова*
Компьютерная верстка *И.А. Налейкиной*

Сдано в набор 31.07.2006. Подписано в печать 10.08.2006. Формат 60 × 84 $^{1}/_{8}$. Бумага офсетная. Гарнитура Таймс. Печать офсетная. Усл. печ. л. 0,47. Уч.-изд. л. 0,30. Тираж 000 экз. Зак. 541. С 3138.

ФГУП «Стандартинформ», 123995 Москва, Гранатный пер., 4.
gost.e-ecolog.ru gost.e-ecolog.ru
Набрано во ФГУП «Стандартинформ» на ПЭВМ
Отпечатано в филиале ФГУП «Стандартинформ» — тип. «Московский печатник», 105062 Москва, Лялин пер., 6

gost.e-ecolog.ru