ГОСТ 16719—71

МЕЖГОСУДАРСТВЕННЫЙ СТАНДАРТ

ХВОСТОВИКИ ПЛАВАЮЩИЕ ДЛЯ ШТАМПОВ ЛИСТОВОЙ ШТАМПОВКИ

КОНСТРУКЦИЯ И РАЗМЕРЫ

Издание официальное

БЗ 12—2004

Москва
Стандартинформ
2006

gost.e-ecolog.ru

УДК 621.979.073-229.211.2:006.354

Группа Г22
1034-0770

МЕЖГОСУДАРСТВЕННЫЙ СТАНДАРТ

ХВОСТОВИКИ ПЛАВАЮЩИЕ ДЛЯ ШТАМПОВ ЛИСТОВОЙ ШТАМПОВКИ

Конструкция и размеры

Floating shanks for dies of sheet pressing.
Construction and dimensions

ГОСТ 16719—71

Взамен МН 811—60 и МН 4774—63

МКС 25.120.10

Постановлением Государственного комитета стандартов Совета Министров СССР от 22 февраля 1971 г. № 299 дата введения установлена

01.01.72

1. Конструкция и размеры плавающих хвостовиков должны соответствовать указанным на черт. 1 и в табл. 1.

Исполнение 1

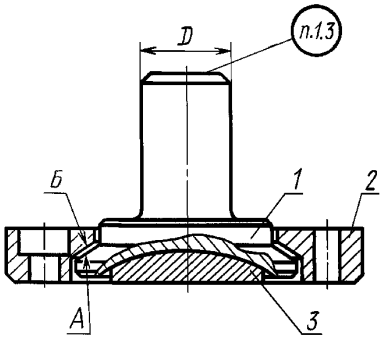

Исполнение 2

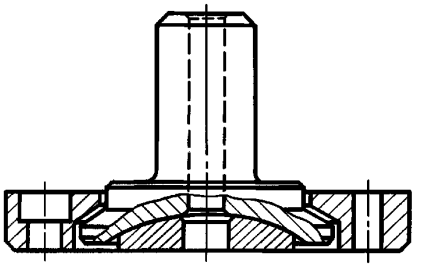

Исполнение 3

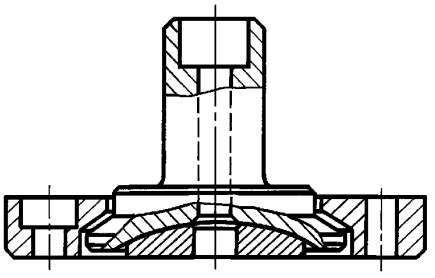

1 — хвостовик; *2* — фланец; *3* — подпятник

Черт. 1

Издание официальное **Перепечатка воспрещена**

★

Издание (август 2006 г.) с Изменениями № 1, 2, утвержденными в феврале 1981 г., июне 1986 г. (ИУС 5—81, 9—86).

© Стандартинформ, 2006

Таблица 1

Обозначение плавающего хвостовика	Применяемость	Исполнение	*D*, мм	Масса, кг	Обозначение деталей		
					Хвостовик	Фланец	Подпятник
1034-0771		*1*	20	0,50	1034-0771/001	1034-0771/002	1034-0771/003
1034-0772		*2*		0,47	1034-0772/001		1034-0772/003
1034-0773		*3*		0,45	1034-0773/001		
1034-0774		*1*	25	1,05	1034-0774/001	1034-0774/002	1034-0774/003
1034-0775		*2*		1,00	1034-0775/001		1034-0775/003
1034-0776		*3*		0,97	1034-0776/001		
1034-0777		*1*	32	1,41	1034-0777/001	1034-0777/002	1034-0777/003
1034-0778		*2*		1,33	1034-0778/001		1034-0778/003
1034-0779		*3*		1,29	1034-0779/001		
1034-0780		*1*	40	2,25	1034-0780/001	1034-0780/002	1034-0780/003
1034-0781		*2*		2,16	1034-0781/001		1034-0781/003
1034-0782		*3*		2,12	1034-0782/001		
1034-0783		*1*	50	3,18	1034-0783/001	1034-0783/002	1034-0783/003
1034-0784		*2*		3,01	1034-0784/001		1034-0784/003
1034-0785		*3*		2,85	1034-0785/001		
1034-0786		*1*	60	5,19	1034-0786/001	1034-0786/002	1034-0786/003
1034-0787		*2*		4,90	1034-0787/001		1034-0787/003
1034-0788		*3*		4,68	1034-0788/001		
1034-0789		*1*	75	7,45	1034-0789/001	1034-0789/002	1034-0789/003
1034-0790		*2*		7,11	1034-0790/001		1034-0790/003
1034-0791		*3*		6,91	1034-0791/001		

Пример условного обозначения плавающего хвостовика D = 20 мм, исполнения *1*:

Хвостовик 1034-0771 ГОСТ 16719—71

1.1. Между поверхностью *А* хвостовика (дет. 1) и поверхностью *Б* фланца (дет. 2) должен быть зазор. Величина зазора в вертикальном направлении — не более 0,3 мм.

1.2. Технические требования — по ГОСТ 16722—71.

1.3. Маркировать: обозначение, номер настоящего стандарта и товарный знак предприятия-изготовителя. Хвостовики диаметром D = 20 и 25 мм, а также все хвостовики исполнения *3* допускается маркировать на прикрепленных к ним бирках.

1.4. Пример закрепления плавающего хвостовика в верхней плите штампа указан в приложении.

2. Конструкция и размеры хвостовика должны соответствовать указанным на черт. 2 и в табл. 2.

Исполнение 1

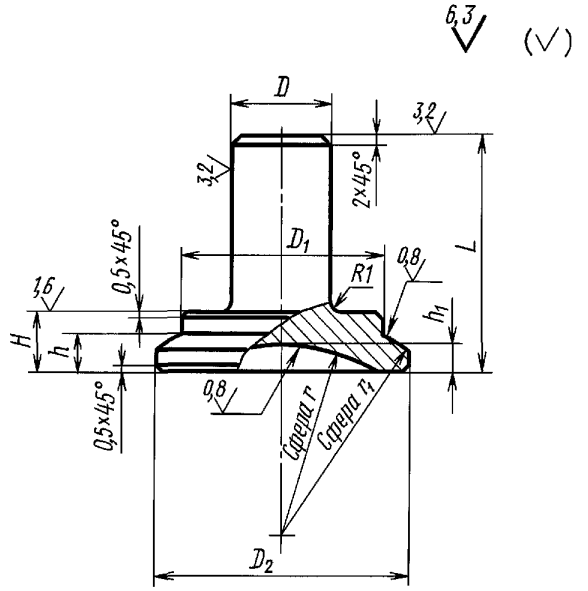

Исполнение 2

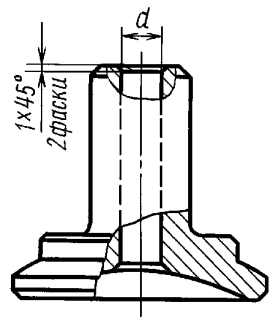

Исполнение 3

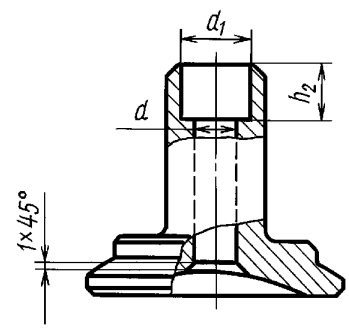

Черт. 2

Таблица 2

Размеры, мм

Обозначение хвостовика	Исполнение	D (Пред. откл. по $h12$)	D_1 (Пред. откл. по $h12$)	D_2	d	d_1	L	H	h (пред. откл. по $h12$)	h_1 (пред. откл. по $H12$)	h_2	r	r_1	Масса, кг
1034-0771/001	1	20	36	48	—	—	45	13	6,3	4,5	—	36	42	0,19
1034-0772/001	2				8,5	—					—			0,17
1034-0773/001	3					14					14			0,15
1034-0774/001	1	25	45	60	—	—	60	17	9	6	—	45	53	0,38
1034-0775/001	2				10,5	—					—			0,34
1034-0776/001	3					18					16			0,31

Продолжение табл. 2

Обозначение хвостовика	Исполнение	D (Пред. откл. по $h12$)	D_1 (Пред. откл. по $h12$)	D_2	d	d_1	L	H	h (пред. откл. по $h12$)	h_1 (пред. откл. по $H12$)	h_2	r	r_1	Масса, кг
1034-0777/001	1	32	52	71	—	—	67	17	10,2	6	—	53	63	0,66
1034-0778/001	2				13	—					—			0,59
1034-0779/001	3					22					25			0,55
1034-0780/001	1	40	60	80	—	—	75	21	12,5	8	—	60	71	1,08
1034-0781/001	2				13	—					—			1,00
1034-0782/001	3					22					25			0,96
1034-0783/001	1	50	70	90	—	—	85		11,5		—	71	82	1,66
1034-0784/001	2				17	—					—			1,51
1034-0785/001	3					28					36			1,35
1034-0786/001	1	60	82	105	—	—	95	25	17	9	—	78	95	2,83
1034-0787/001	2				21	—					—			2,58
1034-0788/001	3					32					36			2,36
1034-0789/001	1	75	100	125	—	—	105		16	12	—	100	115	4,39
1034-0790/001	2				21	—					—			4,10
1034-0791/001	3					32					36			3,90

(Измененная редакция, Изм. № 1).

Пример условного обозначения хвостовика D = 20 мм, исполнения *1*:

Хвостовик 1034-0771/001 ГОСТ 16719—71

2.1. Смещение центров сферических поверхностей r и r_1 от номинального расположения — не более 0,2 мм.

2.2. Материал хвостовика — сталь марки 45 по ГОСТ 1050—88.

2.3. Твердость хвостовика — 42 ...46 $HRC_э$.

(Измененная редакция, Изм. № 2).

3. Конструкция и размеры фланца должны соответствовать указанным на черт. 3 и в табл. 3.

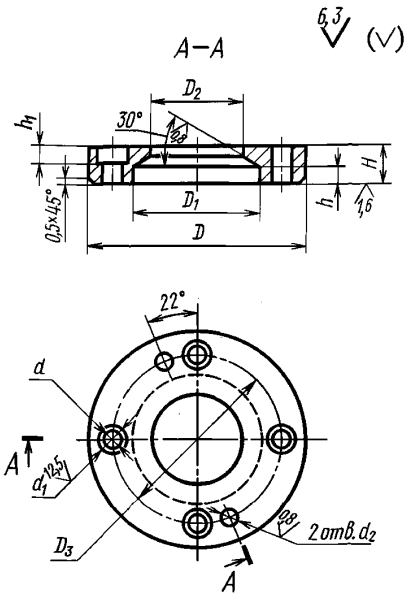

Черт.3

Таблица 3

Размеры, мм

Обозначение фланца	D	D_1 (Пред. откл. по $H12$)	D_2 (Пред. откл. по $H12$)	D_3	d Номин.	d Количество отв.	d_1	d_2 (пред. откл. по $H7$)	H	h (пред. откл. по $H12$)	h_1	Масса, кг
1034-0771/002	80	50	38	63	7	4	12	6	12	4,2	6	0,28
1034-0774/002	100	63	48	80	9		15		16	6,3	8	0,61
1034-0777/002	110	73	53	90						6,7		0,68
1034-0780/002	125	82	63	102	11	6	18	8	20	8,8	10	1,04
1034-0783/002	140	92	71	115						8		1,36
1034-0786/002	160	110	85	135					25	12,5		2,10
1034-0789/002	180	130	102	155						11		2,53

Пример условного обозначения фланца $D = 80$ мм:

Фланец 1034-0771/002 ГОСТ 16719—71

(Измененная редакция, Изм. № 1).

3.1. Смещение осей отверстий d от номинального расположения — не более 0,2 мм.

3.2. Материал фланца — сталь марки 45 по ГОСТ 1050—88.

3.3. Твердость фланца — 42 ...46 $HRC_э$.

(Измененная редакция, Изм. № 2).

4. Конструкция и размеры подпятника должны соответствовать указанным на черт. 4 и в табл. 4.

Исполнение 1 *Исполнение 2*

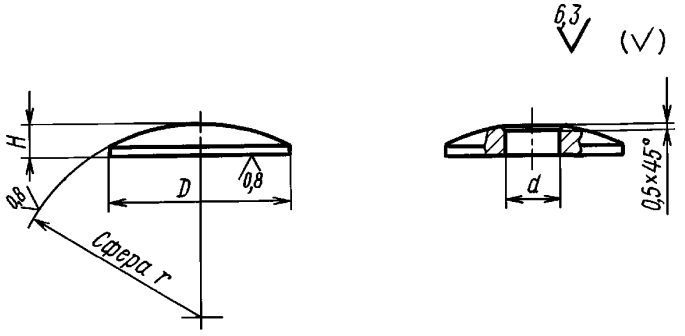

Черт.4

Таблица 4

Размеры, мм

Обозначение подпятника	Исполнение	*D*	*d*	*H* (пред. откл. по *h*12)	*r*	Масса, кг
1034-0771/003	*1*	34	—	6	36	0,03
1034-0772/003	*2*		10			0,02
1034-0774/003	*1*	42	—	8	45	0,06
1034-0775/003	*2*		12			0,05
1034-0777/003	*1*	45	—		53	0,07
1034-0778/003	*2*		14			0,06
1034-0780/003	*1*	56	—	10	60	0,13
1034-0781/003	*2*		14			0,12
1034-0783/003	*1*	63	—		71	0,16
1034-0784/003	*2*		18			0,14
1034-0786/003	*1*	71	—	12	78	0,26
1034-0787/003	*2*		22			0,22
1034-0789/003	*1*	95	—	15	100	0,53
1034-0790/003	*2*		22			0,48

Пример условного обозначения подпятника D = 34 мм, исполнения *1*:

Подпятник 1034-0771/003 ГОСТ 16719—71

(Измененная редакция, Изм. № 1).

4.1. Материал подпятника — сталь марки 45 по ГОСТ 1050—88.

4.2. Твердость подпятника — 42 ... 46 $HRC_э$.

(Измененная редакция, Изм. № 2).

ПРИЛОЖЕНИЕ 1
Рекомендуемое

ПРИМЕР ЗАКРЕПЛЕНИЯ ПЛАВАЮЩЕГО ХВОСТОВИКА В ВЕРХНЕЙ ПЛИТЕ ШТАМПА

Вариант *1*

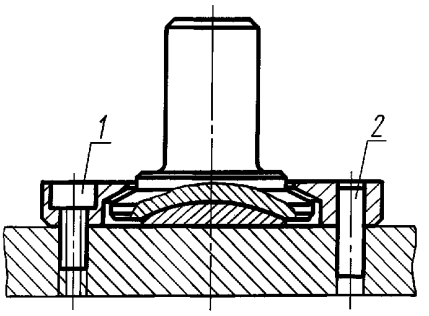

Вариант *2*

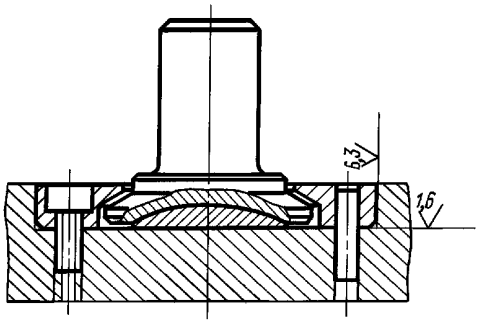

1 — винт по ГОСТ 11738—84; *2* — штифт по ГОСТ 3128—70 (2 шт.)

Обозначение плавающего хвостовика	Винт		Обозначение штифта
	Обозначение	Количество	
1034-0771	M6—6*g* × 16.88	4	6*m*6 × 25
1034-0772			
1034-0773			
1034-0774	M8—6*g* × 20.88		
1034-0775			
1034-0776			
1034-0777			
1034-0778			
1034-0779			
1034-0780	M10—6*g* × 20.88		8*m*6 × 36
1034-0781			
1034-0782			
1034-0783	M10—6*g* × 25.88	6	
1034-0784			
1034-0785			
1034-0786	M10—6*g* × 30.88		8*m*6 × 40
1034-0787			
1034-0788			
1034-0789			
1034-0790			
1034-0791			

(Измененная редакция, Изм. № 1, 2).

ПРИЛОЖЕНИЕ 2
Рекомендуемое

ПРИМЕНЕНИЕ ПЛАВАЮЩИХ ХВОСТОВИКОВ

1. Плавающие хвостовики рекомендуется применять для разделительных штампов с несмещенным относительно оси штампа центром давления, при двустороннем зазоре между пуансоном и матрицей до 0,1 мм.

2. При эксплуатации штампов с плавающим хвостовиком выход направляющих колонок из втулок не допускается.

3. Рекомендуется через каждые 100 тыс. ударов пресса хвостовики осматривать, проверять их работоспособность, очищать от грязи и смазывать солидолом Ж по ГОСТ 1033—79.

(Измененная редакция, Изм. № 2).

Редактор *Л.А. Шебаронина*
Технический редактор *О.Н. Власова*
Корректор *В.И. Варенцова*
Компьютерная верстка *В.И. Грищенко*

Сдано в набор 31.07.2006. Подписано в печать 23.08.2006. Формат 60×84 1/8. Бумага офсетная. Гарнитура Таймс. Печать офсетная. Усл. печ. л. 1,40. Уч.-изд. л. 0,80. Тираж 88 экз. Зак. 586. С 3177.

ФГУП «Стандартинформ», 123995 Москва, Гранатный пер., 4.
gost.e-ecolog.ru gost.e-ecolog.ru
Набрано во ФГУП «Стандартинформ» на ПЭВМ.
Отпечатано в филиале ФГУП «Стандартинформ» — тип. «Московский печатник», 105062 Москва, Лялин пер., 6

gost.e-ecolog.ru