ГОСТ 16716—71

МЕЖГОСУДАРСТВЕННЫЙ СТАНДАРТ

ХВОСТОВИКИ С РЕЗЬБОЙ ДЛЯ ШТАМПОВ ЛИСТОВОЙ ШТАМПОВКИ

КОНСТРУКЦИЯ И РАЗМЕРЫ

Издание официальное

БЗ 12—2004

Москва
Стандартинформ
2006

gost.e-ecolog.ru

УДК 621.979.073-229.211.2:006.354

Группа Г22
1034-0660

М Е Ж Г О С У Д А Р С Т В Е Н Н Ы Й С Т А Н Д А Р Т

ХВОСТОВИКИ С РЕЗЬБОЙ ДЛЯ ШТАМПОВ ЛИСТОВОЙ ШТАМПОВКИ

Конструкция и размеры

Threaded shanks for dies of sheet pressing.
Construction and dimensions

ГОСТ 16716—71

Взамен МН 809—60

МКС 25.120.10

Постановлением Государственного комитета стандартов Совета Министров СССР от 22 февраля 1971 г. № 299 дата введения установлена

01.01.72

1. Конструкция и размеры хвостовиков с резьбой должны соответствовать указанным на чертеже и в таблице.

Исполнение 1

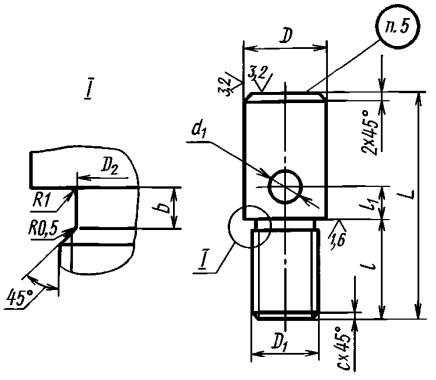

Исполнение 2

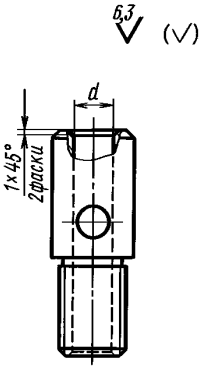

Издание официальное

Перепечатка воспрещена

★

Издание (август 2006 г.) с Изменениями № 1, 2, утвержденными в феврале 1981 г., июне 1986 г. (ИУС 5—81, 9—86).

© Стандартинформ, 2006

Размеры, мм

Обозначение хвостовика	Применяемость	Исполнение	D (пред. откл. по $h12$)	D_1	D_2	d	d_1	L	l	l_1	b	c	Масса, кг
1034-0661		*1*	20	M16 × 1,5	13,8	—	8	50	20	10	2,5	1,6	0,10
1034-0662		*2*				8,5							0,08
1034-0663		*1*				—		56	25				0,11
1034-0664		*2*				8,5							0,09
1034-0665		*1*	25	M20 × 1,5	17,8	—		60	20				0,19
1034-0666		*2*				10,5							0,16
1034-0667		*1*				—		67	25				0,21
1034-0668		*2*				10,5							0,17
1034-0669		*1*				—		75	32				0,24
1034-0670		*2*				10,5							0,19
1034-0671		*1*	32			—		71	20				0,36
1034-0672		*2*				13							0,29
1034-0673		*1*				—		75	25				0,37
1034-0674		*2*				13							0,30
1034-0675		*1*				—		85	32				0,40
1034-0676		*2*				13							0,31
1034-0677		*1*	40	M30 × 2	27	—	11	80	25	16	3	2	0,65
1034-0678		*2*				13							0,58
1034-0679		*1*				—		90	32				0,72
1034-0680		*2*				13							0,64
1034-0681		*1*				—		95	40				0,74
1034-0682		*2*				13							0,65
1034-0683		*1*	50	M42 × 3	37,5	—		100	32				1,28
1034-0684		*2*				17							1,13
1034-0685		*1*				—		105	40				1,40
1034-0686		*2*				17							1,23
1034-0687		*1*				—		115	50				1,43
1034-0688		*2*				17							1,26
1034-0689		*1*	60			—	13	110	40	20	4	2,5	1,93
1034-0690		*2*				21							1,65
1034-0691		*1*				—		120	50				2,04
1034-0692		*2*				21							1,73
1034-0693		*1*				—		130	60				2,14
1034-0694		*2*				21							1,81

Продолжение

Обозначение хвостовика	Применяемость	Исполнение	D (пред. откл. по $h12$)	D_1	D_2	d	d_1	L	l	l_1	b	c	Масса, кг
1034-0695		*1*	75	М42 × 3	37,5	—	13	130	50	20	4	2,5	3,24
1034-0696		*2*				21							2,90
1034-0697		*1*				—		140	60				3,35
1034-0698		*2*				21							2,98
1034-0699		*1*				—		160	80				3,57
1034-0700		*2*				21							3,14

Пример условного обозначения хвостовика $D = 20$ мм, $l = 20$ мм, исполнения *1*:

Хвостовик 1034-0661 ГОСТ 16716—71

(Измененная редакция, Изм. № 1).

2. Материал — сталь марки 35 по ГОСТ 1050—88.

3. Резьба — по ГОСТ 24705—81*.

Допуски на резьбу — по 3-му классу точности ГОСТ 16093—81*.

4. Технические требования — по ГОСТ 16722—71.

5. Маркировать: обозначение, номер настоящего стандарта и товарный знак предприятия-изготовителя. Хвостовики диаметром D = 20 и 25 мм допускается маркировать на прикрепленных к ним бирках.

6. Пример закрепления хвостовика с резьбой в верхней плите штампа указан в приложении.

* С 1 июля 2005 г. действуют ГОСТ 24705—2004 и ГОСТ 16093—2004 соответственно.

ПРИЛОЖЕНИЕ
Рекомендуемое

ПРИМЕР ЗАКРЕПЛЕНИЯ ХВОСТОВИКА С РЕЗЬБОЙ В ВЕРХНЕЙ ПЛИТЕ ШТАМПА

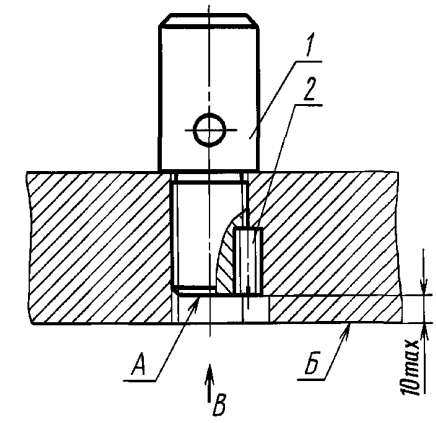

Вид В

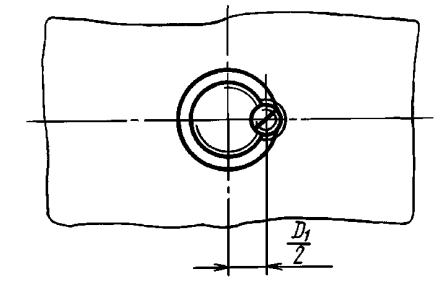

1 — хвостовик; *2* — винт В.М6—8g × 14.14Н по ГОСТ 1477—93

1. Торец *А* хвостовика не должен выступать относительно поверхности *Б* верхней плиты.
2. Наружный диаметр резьбовой части хвостовика D_1 — по настоящему стандарту.

ПРИЛОЖЕНИЕ. **(Измененная редакция, Изм. № 2).**

Редактор *М.И. Максимова*
Технический редактор *Н.С. Гришанова*
Корректор *В.Е. Нестерова*
Компьютерная верстка *В.И. Грищенко*

Сдано в набор 31.07.2006. Подписано в печать 05.09.2006. Формат 60×84 1/8. Бумага офсетная. Гарнитура Таймс. Печать офсетная. Усл. печ. л. 0,93. Уч.-изд. л. 0,35. Тираж 88 экз. Зак. 613. С 3232.

ФГУП «Стандартинформ», 123995 Москва, Гранатный пер., 4.
gost.e-ecolog.ru gost.e-ecolog.ru
Набрано во ФГУП «Стандартинформ» на ПЭВМ.
Отпечатано в филиале ФГУП «Стандартинформ» — тип. «Московский печатник», 105062 Москва, Лялин пер., 6

gost.e-ecolog.ru