ГОСТ 16715—71

МЕЖГОСУДАРСТВЕННЫЙ СТАНДАРТ

ХВОСТОВИКИ С БУРТИКОМ ДЛЯ ШТАМПОВ ЛИСТОВОЙ ШТАМПОВКИ

КОНСТРУКЦИЯ И РАЗМЕРЫ

Издание официальное

БЗ 12—2004

Москва
Стандартинформ
2006

gost.e-ecolog.ru

УДК 621.979.073-229.211.2:006.354

Группа Г22
1034-0600

МЕЖГОСУДАРСТВЕННЫЙ СТАНДАРТ

ХВОСТОВИКИ С БУРТИКОМ ДЛЯ ШТАМПОВ ЛИСТОВОЙ ШТАМПОВКИ

Конструкция и размеры

Shouldered shanks for dies of sheet pressing.
Construction and dimensions

ГОСТ 16715—71

Взамен МН 807—60

МКС 25.120.10

Постановлением Государственного комитета стандартов Совета Министров СССР от 22 февраля 1971 г. № 299 дата введения установлена

01.01.72

1. Конструкция и размеры хвостовиков с буртиком должны соответствовать указанным на чертеже и в таблице.

Исполнение 1

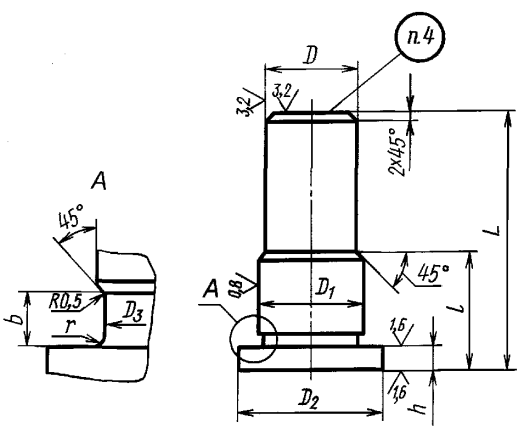

Исполнение 2

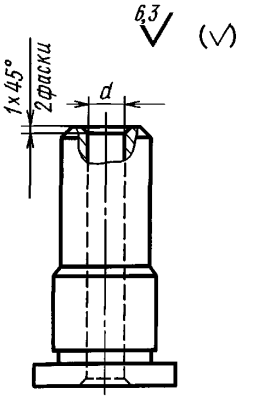

Издание официальное

★

Перепечатка воспрещена

Издание (август 2006 г.) с Изменением № 1, утвержденным в феврале 1981 г. (ИУС 5—81).

© Стандартинформ, 2006

Размеры, мм

Обозначение хвостовика	Применяемость	Исполнение	D (пред. откл. по $h12$)	D_1 (пред. откл. по $s7$)	D_2 (пред. откл. по $b12$)	D_3	d	L	l	h (пред. откл. +0,3; +0,1)	b	r	Масса, кг
1034-0601		*1*	20	22	28	21,5	—	50	20	5	3	1	0,14
1034-0602		*2*					8,5						0,12
1034-0603		*1*					—	56	25				0,16
1034-0604		*2*					8,5						0,14
1034-0605		*1*					—	63	32				0,18
1034-0606		*2*					8,5						0,15
1034-0607		*1*	25	28	36	27,5	—	60	20				0,27
1034-0608		*2*					10,5						0,23
1034-0609		*1*					—	67	25				0,30
1034-0610		*2*					10,5						0,25
1034-0611		*1*					—	75	32				0,34
1034-0612		*2*					10,5						0,29
1034-0613		*1*	32	34	42	33,5	—	71	20				0,48
1034-0614		*2*					13						0,41
1034-0615		*1*					—	75	25				0,51
1034-0616		*2*					13						0,43
1034-0617		*1*					—	85	32				0,58
1034-0618		*2*					13						0,49
1034-0619		*1*					—	90	40				0,62
1034-0620		*2*					13						0,53
1034-0621		*1*	40	42	50	41,5	—	80	25	6			0,84
1034-0622		*2*					13						0,76
1034-0623		*1*					—	90	32				0,95
1034-0624		*2*					13						0,85
1034-0625		*1*					—	95	40				1,00
1034-0626		*2*					13						0,91
1034-0627		*1*					—	105	50				1,11
1034-0628		*2*					13						1,00
1034-0629		*1*	50	53	63	52	—	100	32		5	1,6	1,57
1034-0630		*2*					17						1,40
1034-0631		*1*					—	105	40				1,74
1034-0632		*2*					17						1,55
1034-0633		*1*					—	115	50				1,83
1034-0634		*2*					17						1,64
1034-0635		*1*					—	125	60				2,08
1034-0636		*2*					17						1,86

Продолжение

Обозначение хвостовика	Применяемость	Исполнение	D (пред. откл. по $h12$)	D_1 (пред. откл. по $s7$)	D_2 (пред. откл. по $b12$)	D_3	d	L	l	h (пред. откл. +0,3; +0,1)	b	r	Масса, кг
1034-0637		*1*	60	63	71	62	—	110	40	8	5	1,6	2,59
1034-0638		*2*					21						2,29
1034-0639		*1*					—	120	50				2,83
1034-0640		*2*					21						2,50
1034-0641		*1*					—	130	60				3,08
1034-0642		*2*					21						2,72
1034-0643		*1*					—	140	70				3,32
1034-0644		*2*					21						2,94
1034-0645		*1*	75	80	90	79	—	130	50	10			4,85
1034-0646		*2*					21						4,50
1034-0647		*1*					—	140	60				5,25
1034-0648		*2*					21						4,87
1034-0649		*1*					—	160	80				6,04
1034-0650		*2*					21						5,60
1034-0651		*1*					—	180	100				6,83
1034-0652		*2*					21						6,34

Пример условного обозначения хвостовика $D = 20$ мм, $l = 20$ мм, исполнения *1*:

Хвостовик 1034-0601 ГОСТ 16715—71

(Измененная редакция, Изм. № 1).

2. Материал — сталь марки 35 по ГОСТ 1050—88.

3. Технические требования — по ГОСТ 16722—71.

4. Маркировать: обозначение, номер настоящего стандарта и товарный знак предприятия-изготовителя. Хвостовики диаметром $D = 20$ и 25 мм допускается маркировать на прикрепленных к ним бирках.

5. Пример закрепления хвостовика с буртиком в верхней плите штампа указан в приложении.

ПРИЛОЖЕНИЕ
Рекомендуемое

ПРИМЕР ЗАКРЕПЛЕНИЯ ХВОСТОВИКА С БУРТИКОМ В ВЕРХНЕЙ ПЛИТЕ ШТАМПА

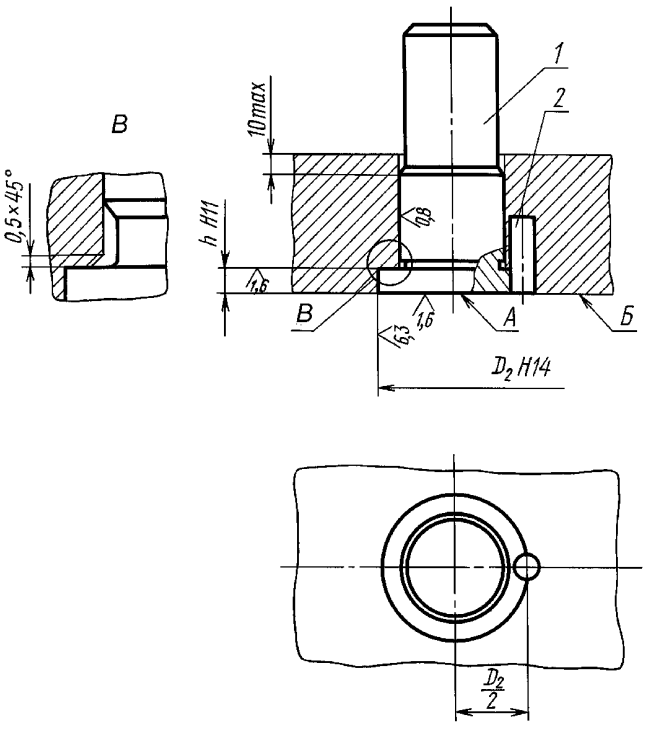

1 — хвостовик; *2* — штифт 6*m*6 × 16 по ГОСТ 3128—70

1. Торец *А* хвостовика должен быть в одной плоскости с поверхностью *Б* верхней плиты.
2. Диаметр D_2 и высота *h* буртика хвостовика — по настоящему стандарту.

(Измененная редакция, Изм. № 1).

Редактор *Л.А. Шебаронина*
Технический редактор *В.Н. Прусакова*
Корректор *В.И. Варенцова*
Компьютерная верстка *В.И. Грищенко*

Сдано в набор 31.07.2006. Подписано в печать 07.09.2006. Формат 60×84 1/8. Бумага офсетная. Гарнитура Таймс. Печать офсетная. Усл. печ. л. 0,93. Уч.-изд. л. 0,40. Тираж 86 экз. Зак. 630. С 3243.

ФГУП «Стандартинформ», 123995 Москва, Гранатный пер., 4.
gost.e-ecolog.ru gost.e-ecolog.ru
Набрано во ФГУП «Стандартинформ» на ПЭВМ.
Отпечатано в филиале ФГУП «Стандартинформ» — тип. «Московский печатник», 105062 Москва, Лялин пер., 6

gost.e-ecolog.ru