МЕЖГОСУДАРСТВЕННЫЙ СТАНДАРТ

ДЕРЖАВКИ БЫСТРОСМЕННЫХ ПУАНСОНОВ

КОНСТРУКЦИЯ И РАЗМЕРЫ

Издание официальное

БЗ 12—2004

Москва
Стандартинформ
2006

gost.e-ecolog.ru

УДК 621.979.073-229.2:006.354 Группа Г22

МЕЖГОСУДАРСТВЕННЫЙ СТАНДАРТ

ДЕРЖАВКИ БЫСТРОСМЕННЫХ ПУАНСОНОВ

Конструкция и размеры

Holders for quick-changing punches.
Construction and dimensions

ГОСТ 16656—80

Взамен ГОСТ 16656—71

МКС 25.120.10
ОКП 39 9800

Постановлением Государственного комитета СССР по стандартам от 04.03.80 № 1011 дата введения установлена 01.01.81

Ограничение срока действия снято Постановлением Госстандарта СССР от 26.06.85 № 1967

1. Конструкция и размеры державок быстросменных пуансонов должны соответствовать указанным на чертеже и в таблице.

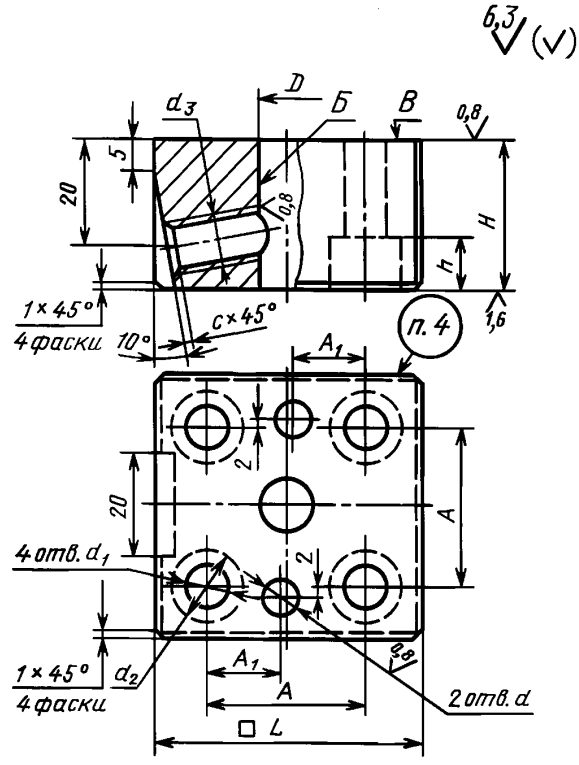

Издание официальное **Перепечатка воспрещена**

★

Издание (февраль 2006 г.) с Изменением № 1, утвержденным в июне 1985 г. (ИУС 10—85).

© Издательство стандартов, 1980
© Стандартинформ, 2006

Размеры в мм

Обозначение державки	Применяемость	D H7	H	L	A	A_1	d H7	d_1	d_2	d_3	h	c	Масса, кг, не более
1038-0101		10	28	50	30	14	8	9	14	M10	10	1,6	0,415
1038-0102			32										0,478
1038-0103			36										0,545
1038-0104			40										0,600
1038-0105			45										0,687
1038-0106		12	28	63	38	18	10	11	17		11		0,661
1038-0107			32										0,765
1038-0108			36										0,870
1038-0109			40										0,972
1038-0110			45										1,100
1038-0111		14	28										0,652
1038-0112			32										0,754
1038-0113			36										0,858
1038-0114			40										0,960
1038-0115			45										1,086
1038-0116		16	28							M12			0,637
1038-0117			32										0,737
1038-0118			36										0,840
1038-0119			40										0,940
1038-0120			45										1,068
1038-0121		18	28										0,622
1038-0122			32										0,724
1038-0123			36										0,825
1038-0124			40										0,924
1038-0125			45										1,048
1038-0126		20	28										0,607
1038-0127			32										0,709
1038-0128			36							M16		2,0	0,795
1038-0129			40										0,883
1038-0130			45										1,005
1038-0131		22	28	71	46					M12		1,6	0,833
1038-0132			32										0,961
1038-0133			36							M16		2,0	1,062
1038-0134			40										1,190
1038-0135			45										1,366
1038-0136		25	28							M12		1,6	0,810
1038-0137			32										0,934
1038-0138			36							M16		2,0	1,030
1038-0139			40										1,155
1038-0140			45										1,326
1038-0141		28	28	80	52	20	12	14	19	M12	15	1,6	1,010
1038-0142			32										1,167
1038-0143			36							M16		2,0	1,310
1038-0144			40										1,468
1038-0145			45										1,660

Пример условного обозначения державки размерами $D = 10$ мм и $H = 28$ мм:

Державка 1038-0101 ГОСТ 16656—80

(Измененная редакция, Изм. № 1).

2. Допуск перпендикулярности оси отверстия *Б* относительно поверхности *В* — не более 0,01 мм.

3. Технические условия — по ГОСТ 16675—80.

4. Маркировать: условное обозначение и товарный знак предприятия-изготовителя.

Редактор *В.Н. Копысов*
Технический редактор *Н.С. Гришанова*
Корректор *В.Е. Нестерова*
Компьютерная верстка *И.А. Налейкиной*

Подписано в печать 21.03.2006. Формат 60 × 84$^1/_8$. Бумага офсетная. Гарнитура Таймс.
Печать офсетная. Усл. печ.л. 0,47. Уч.-изд.л. 0,35. Тираж 50 экз. Зак. 191. С 2615

ФГУП «Стандартинформ», 123995 Москва, Гранатный пер., 4.
gost.e-ecolog.ru gost.e-ecolog.ru
Набрано во ФГУП «Стандартинформ» на ПЭВМ.
Отпечатано в филиале ФГУП «Стандартинформ» — тип. «Московский печатник», 105062 Москва, Лялин пер., 6.

gost.e-ecolog.ru