МЕЖГОСУДАРСТВЕННЫЙ СТАНДАРТ

МАТРИЦЫ С КВАДРАТНЫМ ОТВЕРСТИЕМ

КОНСТРУКЦИЯ И РАЗМЕРЫ

Издание официальное

БЗ 12—2004

Москва
Стандартинформ
2006

gost.e-ecolog.ru

УДК 621.979.073 : 006.354 Группа Г22

МЕЖГОСУДАРСТВЕННЫЙ СТАНДАРТ

МАТРИЦЫ С КВАДРАТНЫМ ОТВЕРСТИЕМ

Конструкция и размеры

Female dies with square hole.
Construction and dimensions

ГОСТ 16642—80

Взамен ГОСТ 16642—71

МКС 25.120.10
ОКП 39 9800

Постановлением Государственного комитета по стандартам от 04.03.80 № 1009 дата введения установлена

01.01.81

Ограничение срока действия снято Постановлением Госстандарта СССР от 26.06.85 № 1966

1. Конструкция и размеры матриц с квадратным отверстием должны соответствовать указанным на чертеже и в таблице.

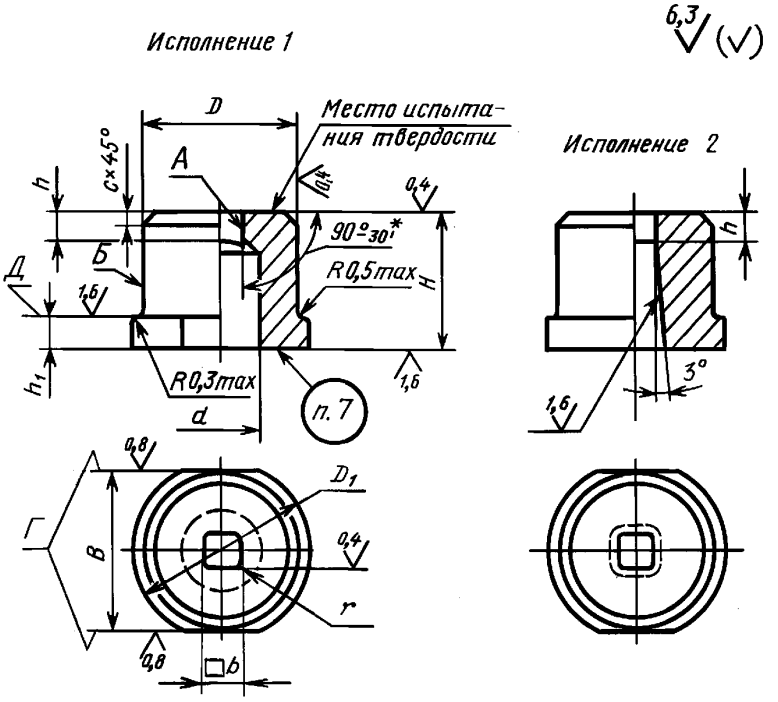

* См. п. 1.6 ГОСТ 16675—80.

Издание официальное **Перепечатка воспрещена**

★

Издание (март 2006 г.) с Изменением № 1, утвержденным в июне 1985 г. (ИУС 10—85).

© Издательство стандартов, 1980
© Стандартинформ, 2006

Размеры в мм

Исполнение 1		Исполнение 2		b H7, H9	H	$D = B$ n6	D_1	d*	h	h_1 +0,1	r	c	Масса, кг, не более
Обозначение заготовки матрицы	Применяемость	Обозначение заготовки матрицы	Применяемость										
1112-0751		1112-0752		От 3 до 4	16	18	22	6	5	4	0,3	1,0	0,028
1112-0753		1112-0754			20				6	6			0,035
1112-0755		1112-0756			25				7				0,045
1112-0757		1112-0758			28				8				0,050
1112-0759		1112-0761			32				9				0,057
1112-0762		1112-0763		Св. 4 до 5	16			8	5	4			0,022
1112-0764		1112-0765			20				6	6			0,033
1112-0766		1112-0767			25	20	24		7				0,053
1112-0768		1112-0769			28				8				0,059
1112-0771		1112-0772			32				9				0,068
1112-0773		1112-0774		Св. 5 до 6	16			9	5	4			0,033
1112-0775		1112-0776			20				6	6			0,040
1112-0777		1112-0778			25	22	26		7				0,064
1112-0779		1112-0781			28				8			1,6	0,071
1112-0782		1112-0783			32				9				0,081
1112-0784		1112-0785		Св. 6 до 7	16			11	5	4			0,041
1112-0786		1112-0787			20				6	6			0,052
1112-0788		1112-0789			25	25	30		7				0,088
1112-0791		1112-0792			28				8				0,100
1112-0793		1112-0794			32				9				0,110
1112-0795		1112-0796		Св. 7 до 8	16	22	26	12	5	4	0,6		0,032
1112-0797		1112-0798			20				6	6			0,044
1112-0799		1112-0801			25	25	30		7				0,075
1112-0802		1112-0803			28				8				0,085
1112-0804		1112-0805			32				9				0,097
1112-0806		1112-0807		Св. 8 до 9	16			13	5	4			0,047
1112-0808		1112-0809			20				6	6			0,060
1112-0811		1112-0812			25	28	32		7				0,097
1112-0813		1112-0814			28				8				0,103
1112-0815		1112-0816			32				9				0,126
1112-0817		1112-0818		Св. 9 до 10	16	25	30	15	5	4			0,044
1112-0819		1112-0821			20				6	6			0,055
1112-0822		1112-0823			25	28	32		7				0,093
1112-0824		1112-0825			28				8				0,103
1112-0826		1112-0827			32				9				0,120
1112-0828		1112-0829		Св. 10 до 11	16			16	5	4			0,055
1112-0831		1112-0832			20				6	6			0,069
1112-0833		1112-0834			25	32	36		7				0,122
1112-0835		1112-0836			28				8				0,137
1112-0837		1112-0838			32				9				0,158

Продолжение

Размеры в мм

Исполнение 1		Исполнение 2		b H7, H9	H	$D = B$ п6	D_1	d*	h	h_1 +0,1	r	c	Масса, кг, не более
Обозначение заготовки матрицы	Применяемость	Обозначение заготовки матрицы	Применяемость										
1112-0839		1112-0841		Св. 10 до 11	36	32	36	16	10	8	0,6	1,6	0,177
1112-0842		1112-0843			40				12				0,196
1112-0844		1112-0845		Св. 11 до 12	16	28	32	17	5	4	0,8		0,051
1112-0846		1112-0847			20				6	6			0,064
1112-0848		1112-0849			25	32	36		7				0,116
1112-0851		1112-0852			28				8				0,131
1112-0853		1112-0854			32				9				0,150
1112-0855		1112-0856			36				10	8			0,168
1112-0857		1112-0858			40				12				0,187
1112-0859		1112-0861		Св. 12 до 13	16			19	5	4			0,073
1112-0862		1112-0863			20				6	6			0,086
1112-0864		1112-0865			25	36	40		7				0,150
1112-0866		1112-0867			28				8				0,177
1112-0868		1112-0869			32				9				0,193
1112-0871		1112-0872			36				10	8			0,216
1112-0873		1112-0874			40				12				0,239
1112-0875		1112-0876		Св. 13 до 14	16	32	36	20	5	4			0,070
1112-0877		1112-0878			20				6	6			0,080
1112-0879		1112-0881			25	36	40		7				0,144
1112-0882		1112-0883			28				8				0,160
1112-0884		1112-0885			32				9				0,185
1112-0886		1112-0887			36				10	8			0,207
1112-0888		1112-0889			40				12				0,230
1112-0891		1112-0892		Св. 14 до 15	16	40	45	22	5	4			0,087
1112-0893		1112-0894			20				6	6			0,107
1112-0895		1112-0896			25				7				0,134
1112-0897		1112-0898			28				8				0,201
1112-0899		1112-0901			32				9				0,232
1112-0902		1112-0903			36				10	8			0,259
1112-0904		1112-0905			40				12				0,289
1112-0906		1112-0907		Св. 15 до 16	16	36	40	23	5	4	1,0		0,089
1112-0908		1112-0909			20				6	6			0,101
1112-0911		1112-0912			25				7				0,125
1112-0913		1112-0914			28	40	45		8				0,192
1112-0915		1112-0916			32				9				0,222
1112-0917		1112-0918			36				10	8			0,248
1112-0919		1112-0921			40				12				0,277

Продолжение

Размеры в мм

Исполнение 1		Исполнение 2		b H7, H9	H	$D = B$ n6	D_1	d*	h	h_1 +0,1	r	c	Масса, кг, не более
Обозначение заготовки матрицы	Применяемость	Обозначение заготовки матрицы	Применяемость										
1112-0922		1112-0923		Св. 16 до 17	16	40	45	25	5	4	1,0	1,6	0,105
1112-0924		1112-0925			20				6	6			0,131
1112-0926		1112-0927			25				7				0,161
1112-0928		1112-0929			28	45	50		8				0,252
1112-0931		1112-0932			32				9				0,291
1112-0933		1112-0934			36				10	8			0,335
1112-0935		1112-0936			40				12				0,363
1112-0937		1112-0938		Св. 17 до 18	16	40	45	26	5	4			0,099
1112-0939		1112-0941			20				6	6			0,124
1112-0942		1112-0943			25				7				0,153
1112-0944		1112-0945			28	45	50		8				0,243
1112-0946		1112-0947			32				9				0,280
1112-0948		1112-0949			36				10	8			0,313
1112-0951		1112-0952			40				12				0,344
1112-0953		1112-0954		Св. 18 до 19	16	45	50	27	5	4			0,149
1112-0955		1112-0956			20				6	6			0,171
1112-0957		1112-0958			25				7				0,211
1112-0959		1112-0961			28	50	55		8				0,317
1112-0962		1112-0963			32				9				0,365
1112-0964		1112-0965			36				10	8			0,409
1112-0966		1112-0967			40				12				0,456
1112-0968		1112-0969		Св. 19 до 20	16	45	50	29	5	4			0,144
1112-0971		1112-0972			20				6	6			0,163
1112-0973		1112-0974			25				7				0,200
1112-0975		1112-0976			28	50	55		8				0,307
1112-0977		1112-0978			32				9				0,352
1112-0979		1112-0981			36				10	8			0,395
1112-0982		1112-0983			40				12				0,440
1112-0984		1112-0985		Св. 20 до 21	16	50	55	31	5	4			0,178
1112-0986		1112-0987			20				6	6			0,212
1112-0988		1112-0989			25				7				0,259
1112-0991		1112-0992			28				8				0,397
1112-0993		1112-0994			32				9				0,451
1112-0995		1112-0996			36	56	60		10	8			0,505
1112-0997		1112-0998			40				12				0,564
1112-0999		1112-1001		Св. 21 до 22	16	50	55	32	5	4			0,172
1112-1002		1112-1003			20				6	6			0,202
1112-1004		1112-1005			25				7				0,248

Продолжение

Размеры в мм

Исполнение 1		Исполнение 2		b H7, H9	H	$D = B$ n6	D_1	d*	h	h_1 +0,1	r	c	Масса, кг, не более
Обозначение заготовки матрицы	Применяемость	Обозначение заготовки матрицы	Применяемость										
1112-1006		1112-1007		Св. 21 до 22	28	56	60	32	8	6	1,0	1,6	0,385
1112-1008		1112-1009			32				9				0,437
1112-1011		1112-1012			36				10	8			0,489
1112-1013		1112-1014			40				12				0,546
1112-1015		1112-1016		Св. 22 до 24	16			35	5	4	1,2		0,217
1112-1017		1112-1018			20				6	6			0,272
1112-1019		1112-1021			25				7				0,319
1112-1022		1112-1023			28	60	65		8				0,435
1112-1024		1112-1025			32				9				0,493
1112-1026		1112-1027			36				10	8			0,559
1112-1028		1112-1029			40				12				0,616
1112-1031		1112-1032		Св. 24 до 26	16			38	5	4			0,228
1112-1033		1112-1034			20				6	6			0,289
1112-1035		1112-1036			25				7				0,355
1112-1037		1112-1038			28	63	67		8			2,5	0,455
1112-1039		1112-1041			32				9				0,527
1112-1042		1112-1043			36				10	8			0,586
1112-1044		1112-1045			40				12				0,648
1112-1046		1112-1047		Св. 26 до 28	16			41	5	4			0,239
1112-1048		1112-1049			20				6	6			0,301
1112-1051		1112-1052			25				7				0,371
1112-1053		1112-1054			28	67	71		8				0,498
1112-1055		1112-1056			32				9				0,574
1112-1057		1112-1058			36				10	8			0,650
1112-1059		1112-1061			40				12				0,720

* Только для 1-го исполнения.

Примечание. Масса подсчитана для минимального рабочего размера матрицы.

Пример условного обозначения заготовки матрицы размерами b в интервале от 3 до 4 мм, H = 16 мм, из стали марки У10А по ГОСТ 1435—99, исполнения 1:

Матрица 1112-0751 У10А ГОСТ 16642—80

Пример записи в спецификации чертежа штампа для матрицы рабочими размерами b = 3,55 мм (из интервала от 3 до 4 мм) с полем допуска по Н9, H = 16 мм из стали марки У10А по ГОСТ 1435—99, исполнения 1:

Матрица 1112-0751—3,55 Н9 — У10А ГОСТ 16642—80

2. Допуск симметричности поверхности А относительно поверхности Б для матриц с полем допуска рабочего размера b:

- по Н7 — не ниже 5 степени точности;
- по Н9 — не ниже 7 степени точности по ГОСТ 24643—81.

1, 2. **(Измененная редакция, Изм. № 1).**

3. Допуск параллельности поверхностей *Г* относительно прямолинейных участков поверхности *А* — не ниже 7 степени точности по ГОСТ 24643—81.

4. Допуск цилиндричности поверхности *Б* на всей длине — не ниже 7 степени точности по ГОСТ 24643—81.

5. Допуск торцевого биения поверхности *Д* относительно поверхности *Б* — не ниже 7 степени точности по ГОСТ 24643—81.

6. Технические условия — по ГОСТ 16675—80.

7. Маркировать: условное обозначение и товарный знак предприятия-изготовителя на бирке, а размер *b* и его поля допусков — на изделии.

8. Пример применения матриц с квадратным отверстием указан в приложении.

ПРИЛОЖЕНИЕ
Справочное

ПРИМЕР ПРИМЕНЕНИЯ МАТРИЦ С КВАДРАТНЫМ ОТВЕРСТИЕМ

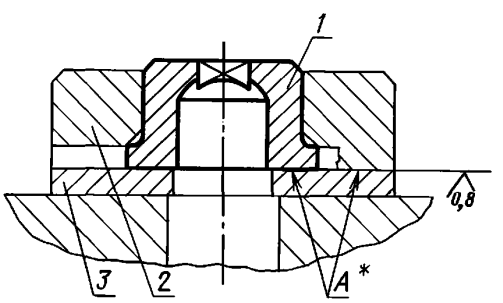

* Поверхности *А* обработать совместно.

1 — матрица; *2* — державка по ГОСТ 16652—80;
3 — подкладная плитка по ГОСТ 16669—80

Редактор *В.Н. Копысов*
Технический редактор *В.Н. Прусакова*
Корректор *Т.И. Кононенко*
Компьютерная верстка *В.И. Грищенко*

Подписано в печать 19.04.2006. Формат 60×84 1/8. Бумага офсетная. Гарнитура Таймс. Печать офсетная. Усл. печ. л. 0,93. Уч.-изд. л. 0,75. Тираж 46 экз. Зак. 283. С 2757.

ФГУП «Стандартинформ», 123995 Москва, Гранатный пер., 4.
gost.e-ecolog.ru gost.e-ecolog.ru
Набрано во ФГУП «Стандартинформ» на ПЭВМ.
Отпечатано в филиале ФГУП «Стандартинформ» — тип. «Московский печатник», 105062 Москва, Лялин пер., 6.

gost.e-ecolog.ru