МЕЖГОСУДАРСТВЕННЫЙ СТАНДАРТ

ПУАНСОНЫ УДЛИНЕННО-ПРОДОЛГОВАТЫЕ

КОНСТРУКЦИЯ И РАЗМЕРЫ

Издание официальное

БЗ 12—2004

Москва
Стандартинформ
2006

gost.e-ecolog.ru

УДК 621.979.073:006.354 Группа Г22

МЕЖГОСУДАРСТВЕННЫЙ СТАНДАРТ

ПУАНСОНЫ УДЛИНЕННО-ПРОДОЛГОВАТЫЕ

Конструкция и размеры

Elongated oblong punches.
Construction and dimensions

ГОСТ 16635—80
Взамен ГОСТ 16635—71

МКС 25.120.10
ОКП 39 9800

Постановлением Государственного комитета СССР по стандартам от 04.03.80 № 1008 дата введения установлена 01.01.81

Ограничение срока действия снято Постановлением Госстандарта СССР от 26.06.85 № 1966

1. Конструкция и размеры удлиненно-продолговатых пуансонов должны соответствовать указанным на чертеже и в таблице.

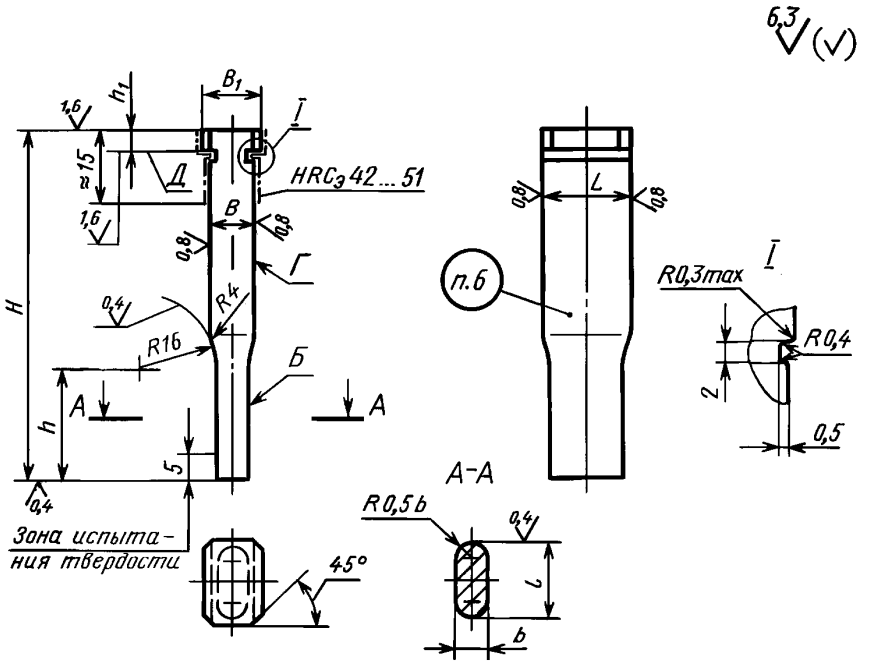

Издание официальное **Перепечатка воспрещена**

Издание (март 2006 г.) с Изменением № 1, утвержденным в июне 1985 г. (ИУС 10—85).

© Издательство стандартов, 1980
© Стандартинформ, 2006

Размеры в мм

Обозначение заготовки пуансона	Применяемость	b h6, h8	l h6, h8	H	B n6	B_1	L n6	h	h_1 +0,1	Масса, кг, не более
1144-3771		От 8 до 9	От 24 до 26	50	10	14	28	16	6	0,107
1144-3772				56				18		0,120
1144-3773				63				20		0,133
1144-3774				67						0,142
1144-3775				71				22		0,150
1144-3776				80				25	8	0,170
1144-3777				90				28		0,190
1144-3778				100				32		0,212
1144-3779			Св. 26 до 28	50			30	16	6	0,115
1144-3781				56				18		0,129
1144-3782				63				20		0,143
1144-3783				67						0,153
1144-3784				71				22		0,161
1144-3785				80				25	8	0,183
1144-3786				90				28		0,205
1144-3787				100				32		0,228
1144-3788			Св. 28 до 30	50			32	16	6	0,123
1144-3789				56				18		0,138
1144-3791				63				20		0,153
1144-3792				67						0,163
1144-3793				71				22		0,172
1144-3794				80				25	8	0,195
1144-3795				90				28		0,219
1144-3796				100				32		0,244
1144-3797			Св. 30 до 32	50			34	16	6	0,131
1144-3798				56				18		0,147
1144-3799				63				20		0,163
1144-3801				67						0,174
1144-3802				71				22		0,183
1144-3803				80				25	8	0,208
1144-3804				90				28		0,233
1144-3805				100				32		0,260
1144-3806			Св. 32 до 34	50			36	16	6	0,139
1144-3807				56				18		0,156
1144-3808				63				20		0,173
1144-3809				67						0,184
1144-3811				71				22		0,195
1144-3812				80				25	8	0,221
1144-3813				90				28		0,247
1144-3814				100				32		0,276

Продолжение

Размеры в мм

Обозначение заготовки пуансона	Применяемость	b h6, h8	l h6, h8	H	B n6	B_1	L n6	h	h_1 +0,1	Масса, кг, не более
1144-3815		От 8 до 9	Св. 34 до 36	50	10	14	38	16	6	0,147
1144-3816				56				18		0,153
1144-3817				63				20		0,183
1144-3818				67						0,195
1144-3819				71				22		0,206
1144-3821				80				25	8	0,233
1144-3822				90				28		0,262
1144-3823				100				32		0,291
1144-3824			Св. 36 до 38	50			40	16	6	0,155
1144-3825				56				18		0,174
1144-3826				63				20		0,193
1144-3827				67						0,206
1144-3828				71				22		0,217
1144-3829				80				25	8	0,246
1144-3831				90				28		0,276
1144-3832				100				32		0,306
1144-3833			Св. 38 до 40	50			42	16	6	0,163
1144-3834				56				18		0,182
1144-3835				63				20		0,203
1144-3836				67						0,216
1144-3837				71				22		0,228
1144-3838				80				25	8	0,259
1144-3839				90				28		0,291
1144-3841				100				32		0,324
1144-3842		Св. 9 до 10	Св. 26 до 28	50	12	16	30	16	6	0,134
1144-3843				56				18		0,151
1144-3844				63				20		0,167
1144-3845				67						0,179
1144-3846				71				22		0,188
1144-3847				80				25	8	0,213
1144-3848				90				28		0,239
1144-3849				100				32		0,268
1144-3851			Св. 28 до 30	50			32	16	6	0,143
1144-3852				56				18		0,161
1144-3853				63				20		0,179
1144-3854				67						0,191
1144-3855				71				22		0,201
1144-3856				80				25	8	0,228
1144-3857				90				28		0,256
1144-3858				100				32		0,286

Продолжение

Размеры в мм

Обозначение заготовки пуансона	Применяемость	b h6, h8	l h6, h8	H	B n6	B_1	L n6	h	h_1 +0,1	Масса, кг, не более
1144-3859		Св. 9 до 10	Св. 30 до 32	50	12	16	34	16	6	0,152
1144-3861				56				18		0,172
1144-3862				63				20		0,190
1144-3863				67						0,203
1144-3864				71				22		0,214
1144-3865				80				25	8	0,243
1144-3866				90				28		0,272
1144-3867				100				32		0,304
1144-3868			Св. 32 до 34	50			36	16	6	0,168
1144-3869				56				18		0,190
1144-3871				63				20		0,211
1144-3872				67						0,225
1144-3873				71				22		0,237
1144-3874				80				25	8	0,268
1144-3875				90				28		0,301
1144-3876				100				32		0,337
1144-3877			Св. 34 до 36	50			38	16	6	0,173
1144-3878				56				18		0,196
1144-3879				63				20		0,218
1144-3881				67						0,231
1144-3882				71				22		0,245
1144-3883				80				25	8	0,278
1144-3884				90				28		0,312
1144-3885				100				32		0,350
1144-3886			Св. 36 до 38	50			40	16	6	0,179
1144-3887				56				18		0,202
1144-3888				63				20		0,225
1144-3889				67						0,240
1144-3891				71				22		0,252
1144-3892				80				25	8	0,286
1144-3893				90				28		0,301
1144-3894				100				32		0,360
1144-3895			Св. 38 до 40	50			42	16	6	0,188
1144-3896				56				18		0,216
1144-3897				63				20		0,226
1144-3898				67						0,248
1144-3899				71				22		0,265
1144-3901				80				25	8	0,300
1144-3902				90				28		0,332
1144-3903				100				32		0,372

Продолжение

Размеры в мм

Обозначение заготовки пуансона	Применяемость	b h6, h8	l h6, h8	H	B n6	B_1	L n6	h	h_1 +0,1	Масса, кг, не более
1144-3904		Св. 10 до 13	Св. 27 до 28	50	14	18	30	16	6	0,162
1144-3905				56				18		0,182
1144-3906				63				20		0,203
1144-3907				67						0,216
1144-3908				71				22		0,229
1144-3909				80				25	8	0,267
1144-3911				90				28		0,292
1144-3912				100				32		0,325
1144-3913			Св. 28 до 30	50			32	16	6	0,171
1144-3914				56				18		0,190
1144-3915				63				20		0,213
1144-3916				67						0,223
1144-3917				71				22		0,239
1144-3918				80				25	8	0,272
1144-3919				90				28		0,304
1144-3921				100				32		0,340
1144-3922			Св. 30 до 32	50			34	16	6	0,199
1144-3923				56				18		0,224
1144-3924				63				20		0,250
1144-3925				67						0,267
1144-3926				71				22		0,282
1144-3927				80				25	8	0,310
1144-3928				90				28		0,346
1144-3929				100				32		0,388
1144-3931			Св. 32 до 34	50			36	16	6	0,195
1144-3932				56				18		0,218
1144-3933				63				20		0,244
1144-3934				67						0,260
1144-3935				71				22		0,274
1144-3936				80				25	8	0,311
1144-3937				90				28		0,348
1144-3938				100				32		0,388
1144-3939			Св. 34 до 36	50			38	16	6	0,215
1144-3941				56				18		0,241
1144-3942				63				20		0,269
1144-3943				67						0,287
1144-3944				71				22		0,303
1144-3945				80				25	8	0,343
1144-3946				90				28		0,385
1144-3947				100				32		0,429

Продолжение

Размеры в мм

Обозначение заготовки пуансона	Применяемость	b h6, h8	l h6, h8	H	B n6	B_1	L n6	h	h_1 +0,1	Масса, кг, не более
1144-3948		Св. 10 до 13	Св. 36 до 38	50	14	18	40	16	6	0,212
1144-3949				56				18		0,239
1144-3951				63				20		0,267
1144-3952				67						0,284
1144-3953				71				22		0,307
1144-3954				80				25	8	0,348
1144-3955				90				28		0,392
1144-3956				100				32		0,436
1144-3957			Св. 38 до 40	50			42	16	6	0,239
1144-3958				56				18		0,270
1144-3959				63				20		0,301
1144-3961				67						0,321
1144-3962				71				22		0,340
1144-3963				80				25	8	0,385
1144-3964				90				28		0,432
1144-3965				100				32		0,485
1144-3966		Св. 13 до 14	Св. 29 до 30	50	16	20	32	16	6	0,187
1144-3967				56				18		0,212
1144-3968				63				20		0,247
1144-3969				67						0,264
1144-3971				71				22		0,273
1144-3972				80				25	8	0,302
1144-3973				90				28		0,339
1144-3974				100				32		0,379
1144-3975			Св. 30 до 32	50			34	16	6	0,203
1144-3976				56				18		0,238
1144-3977				63				20		0,265
1144-3978				67						0,283
1144-3979				71				22		0,300
1144-3981				80				25	8	0,337
1144-3982				90				28		0,378
1144-3983				100				32		0,424
1144-3984			Св. 32 до 34	50			36	16	6	0,214
1144-3985				56				18		0,241
1144-3986				63				20		0,269
1144-3987				67						0,287
1144-3988				71				22		0,302
1144-3989				80				25	8	0,332
1144-3991				90				28		0,384
1144-3992				100				32		0,429

Продолжение

Размеры в мм

Обозначение заготовки пуансона	Применяемость	b h6, h8	l h6, h8	H	B n6	B_1	L n6	h	h_1 +0,1	Масса, кг, не более
1144-3993		Св. 13 до 14	Св. 34 до 36	50	16	20	38	16	6	0,242
1144-3994				56				18		0,275
1144-3995				63				20		0,305
1144-3996				67						0,326
1144-3997				71				22		0,344
1144-3998				80				25	8	0,387
1144-3999				90				28		0,434
1144-4001				100				32		0,488
1144-4002			Св. 36 до 38	50			40	16	6	0,245
1144-4003				56				18		0,275
1144-4004				63				20		0,307
1144-4005				67						0,328
1144-4006				71				22		0,346
1144-4007				80				25	8	0,391
1144-4008				90				28		0,439
1144-4009				100				32		0,489
1144-4011			Св. 38 до 40	50			42	16	6	0,252
1144-4012				56				18		0,288
1144-4013				63				20		0,325
1144-4014				67						0,347
1144-4015				71				22		0,366
1144-4016				80				25	8	0,414
1144-4017				90				28		0,465
1144-4018				100				32		0,519
1144-4019		Св. 14 до 17	Св. 31 до 32	50	18	22	34	16	6	0,238
1144-4021				56				18		0,267
1144-4022				63				20		0,298
1144-4023				67						0,318
1144-4024				71				22		0,336
1144-4025				80				25	8	0,381
1144-4026				90				28		0,427
1144-4027				100				32		0,477
1144-4028			Св. 32 до 34	50			36	16	6	0,253
1144-4029				56				18		0,283
1144-4031				63				20		0,317
1144-4032				67						0,337
1144-4033				71				22		0,357
1144-4034				80				25	8	0,404
1144-4035				90				28		0,453
1144-4036				100				32		0,504

Продолжение

Размеры в мм

Обозначение заготовки пуансона	Применяемость	b h6, h8	l h6, h8	H	B n6	B_1	L n6	h	h_1 +0,1	Масса, кг, не более
1144-4037		Св. 14 до 17	Св. 34 до 36	50	18	22	38	16	6	0,272
1144-4038				56				18		0,306
1144-4039				63				20		0,336
1144-4041				67						0,358
1144-4042				71				22		0,378
1144-4043				80				25	8	0,427
1144-4044				90				28		0,482
1144-4045				100				32		0,538
1144-4046			Св. 36 до 38	50			40	16	6	0,278
1144-4047				56				18		0,312
1144-4048				63				20		0,350
1144-4049				67						0,373
1144-4051				71				22		0,395
1144-4052				80				25	8	0,446
1144-4053				90				28		0,500
1144-4054				100				32		0,557
1144-4055			Св. 38 до 40	50			42	16	6	0,297
1144-4056				56				18		0,336
1144-4057				63				20		0,374
1144-4058				67						0,403
1144-4059				71				22		0,423
1144-4061				80				25	8	0,478
1144-4062				90				28		0,536
1144-4063				100				32		0,600
1144-4064		Св. 17 до 18	Св. 33 до 34	50	20	24	36	16	6	0,275
1144-4065				56				18		0,309
1144-4066				63				20		0,344
1144-4067				67						0,367
1144-4068				71				22		0,388
1144-4069				80				25	8	0,423
1144-4071				90				28		0,490
1144-4072				100				32		0,547
1144-4073			Св. 34 до 36	50			38	16	6	0,287
1144-4074				56				18		0,323
1144-4075				63				20		0,360
1144-4076				67						0,383
1144-4077				71				22		0,404
1144-4078				80				25	8	0,457
1144-4079				90				28		0,513
1144-4081				100				32		0,573

Продолжение

Размеры в мм

Обозначение заготовки пуансона	Применяемость	b h6, h8	l h6, h8	H	B n6	B_1	L n6	h	h_1 +0,1	Масса, кг, не более
1144-4082		Св. 17 до 18	Св. 36 до 38	50	20	24	40	16	6	0,297
1144-4083				56				18		0,335
1144-4084				63				20		0,373
1144-4085				67						0,398
1144-4086				71				22		0,421
1144-4087				80				25	8	0,475
1144-4088				90				28		0,533
1144-4089				100				32		0,595
1144-4091			Св. 38 до 40	50			42	16	6	0,318
1144-4092				56				18		0,358
1144-4093				63				20		0,402
1144-4094				67						0,429
1144-4095				71				22		0,457
1144-4096				80				25	8	0,515
1144-4097				90				28		0,577
1144-4098				100				32		0,643
1144-4099		Св. 18 до 21	Св. 35 до 36	50	22	26	38	16	6	0,323
1144-4101				56				18		0,362
1144-4102				63				20		0,407
1144-4103				67						0,433
1144-4104				71				22		0,459
1144-4105				80				25	8	0,519
1144-4106				90				28		0,583
1144-4107				100				32		0,648
1144-4108			Св. 36 до 38	50			40	16	6	0,340
1144-4109				56				18		0,381
1144-4111				63				20		0,429
1144-4112				67						0,525
1144-4113				71				22		0,484
1144-4114				80				25	8	0,546
1144-4115				90				28		0,614
1144-4116				100				32		0,683
1144-4117			Св. 38 до 40	50			42	16	6	0,357
1144-4118				56				18		0,400
1144-4119				63				20		0,465
1144-4121				67						0,480
1144-4122				71				22		0,508
1144-4123				80				25	8	0,574
1144-4124				90				28		0,645
1144-4125				100				32		0,717

Пример условного обозначения заготовки пуансона размерами b в интервале от 8 до 9 мм, l в интервале от 24 до 26 мм, $H = 50$ мм, из стали марки У10А по ГОСТ 1435—90:

Пуансон 1144-3771 — У10А ГОСТ 16635—80

Пример записи в спецификации чертежа штампа для пуансона рабочими размерами $b = 8{,}5$ мм (из интервала от 8 до 9 мм), $l = 24{,}5$ мм (из интервала от 24 до 26 мм) с полем допуска по h8, $H = 50$ мм из стали марки У10А по ГОСТ 1435—90:

Пуансон 1144-3771 — 8,5 × 24,5 h8 — У10А ГОСТ 16635—80

2. Допуск симметричности поверхности *Б* относительно поверхности *Г* для пуансонов с полем допуска рабочих размеров b и l:

- по h6 — не ниже 5 степени точности;
- по h8 — не ниже 7 степени точности по ГОСТ 24643—81.

1, 2. **(Измененная редакция, Изм. № 1).**

3. Допуск параллельности поверхности *Г* относительно прямолинейных участков поверхности *Б* — не ниже 7 степени точности по ГОСТ 24643—81.

4. Допуск перпендикулярности поверхности *Д* относительно поверхности *Г* — не ниже 7 степени точности по ГОСТ 24643—81.

5. Технические условия — по ГОСТ 16675—80.

6. Маркировать: условное обозначение и товарный знак предприятия-изготовителя на бирке, а размеры b и l и их поля допусков — на изделии.

7. Пример применения удлиненно-продолговатых пуансонов указан в приложении.

8. Расчет пуансонов на прочность приведен в приложении к ГОСТ 16675—80.

ПРИЛОЖЕНИЕ
Справочное

ПРИМЕР ПРИМЕНЕНИЯ УДЛИНЕННО-ПРОДОЛГОВАТЫХ ПУАНСОНОВ

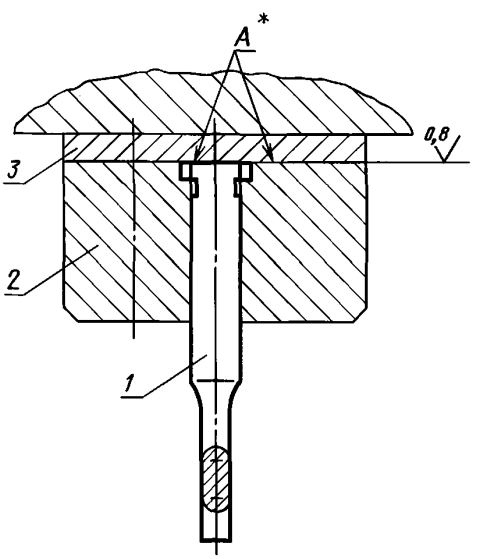

* Поверхности *А* обработать совместно.

1 — пуансон; *2* — державка по ГОСТ 16658—80;
3 — подкладная плитка по ГОСТ 16670—80

Редактор *В.Н. Копысов*
Технический редактор *Л.А. Кузнецова*
Корректор *М.И. Першина*
Компьютерная верстка *И.А. Налейкиной*

Подписано в печать 12.04.2006. Формат 60 × 84$^{1}/_{8}$. Бумага офсетная. Гарнитура Таймс.
Печать офсетная. Усл. печ.л. 1,40. Уч.-изд.л. 1,30. Тираж 50 экз. Зак. 125. С 2695

ФГУП «Стандартинформ», 123995 Москва, Гранатный пер., 4.
gost.e-ecolog.ru gost.e-ecolog.ru
Набрано и отпечатано во ФГУП «Стандартинформ»

gost.e-ecolog.ru