МЕЖГОСУДАРСТВЕННЫЙ СТАНДАРТ

ПУАНСОНЫ КРУГЛЫЕ С УВЕЛИЧЕННЫМ ПОСАДОЧНЫМ ДИАМЕТРОМ

КОНСТРУКЦИЯ И РАЗМЕРЫ

Издание официальное

БЗ 1—99

ИПК ИЗДАТЕЛЬСТВО СТАНДАРТОВ
Москва

gost.e-ecolog.ru

УДК 621.979.073:006.354 Группа Г22

МЕЖГОСУДАРСТВЕННЫЙ СТАНДАРТ

ПУАНСОНЫ КРУГЛЫЕ С УВЕЛИЧЕННЫМ ПОСАДОЧНЫМ ДИАМЕТРОМ

Конструкция и размеры

Round punches with increased fit diameter.
Construction and dimensions

ГОСТ 16623—80*

Взамен
ГОСТ 16623—71,
ГОСТ 16624—71

ОКП 39 9800

Постановлением Государственного комитета СССР по стандартам от 04.03.80 № 1007 дата введения установлена

01.01.81

Ограничение срока действия снято Постановлением Госстандарта от 26.06.85 № 1965

1. Конструкция и размеры круглых пуансонов должны соответствовать указанным на чертеже и в таблице.

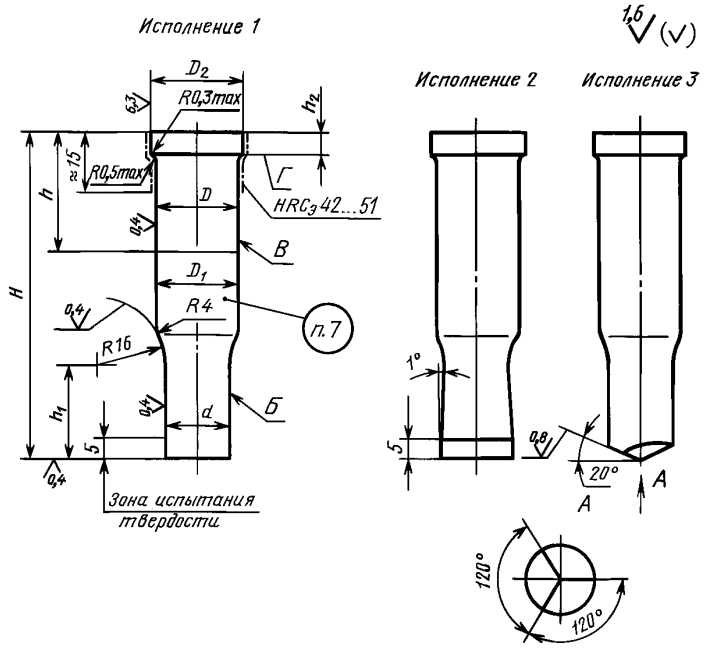

Издание официальное ★ **Перепечатка воспрещена**

**Переиздание (июнь 1999 г.) с Изменением № 1, утвержденным в июне 1985 г. (ИУС 10—85)*

© Издательство стандартов, 1980
© ИПК Издательство стандартов, 1999

Размеры в мм

Исполнение 1		Исполнение 2		Исполнение 3		d h5, h6, h8	H	D n6	D_1 h12	D_2	h	h_1	h_2 +0,1	Масса, кг, не более
Обозначение заготовки пуансона	Применяемость	Обозначение заготовки пуансона	Применяемость	Обозначение заготовки пуансона	Применяемость									
1141-3659		1141-3661		1141-3662		От 3 до 4	50	8	—	12	—	10	6	0,019
1141-3663		1141-3664		1141-3665								16		0,017
1141-3666		1141-3667		1141-3668			56		8		25	10		0,021
1141-3669		1141-3671		1141-3672								16		0,019
1141-3673		1141-3674		1141-3675			63					10		0,024
1141-3676		1141-3677		1141-3678								18		0,022
1141-3679		1141-3681		1141-3682			67				28	10		0,026
1141-3683		1141-3684		1141-3685								18		0,023
1141-3686		1141-3687		1141-3688			71					12		0,027
1141-3689		1141-3691		1141-3692								20		0,024
1141-3693		1141-3694		1141-3695			75				32	12	8	0,029
1141-3696		1141-3697		1141-3698								20		0,027
1141-3699		1141-3701		1141-3702			80					12		0,031
1141-3703		1141-3704		1141-3705								22		0,028
1141-3706		1141-3707		1141-3708			85					12		0,033
1141-3709		1141-3711		1141-3712								22		0,030
1141-3713		1141-3714		1141-3715			90				36	14		0,035
1141-3716		1141-3717		1141-3718								25		0,031
1141-3719		1141-3721		1141-3722		Св. 4 до 5	50		—		—	10	6	0,019
1141-3723		1141-3724		1141-3725								16		0,018
1141-3726		1141-3727		1141-3728			56		8		25	10		0,022
1141-3729		1141-3731		1141-3732								16		0,020
1141-3733		1141-3734		1141-3735			63					10		0,025
1141-3736		1141-3737		1141-3738								18		0,023
1141-3739		1141-3741		1141-3742			67				28	10		0,026
1141-3743		1141-3744		1141-3745								18		0,024
1141-3746		1141-3747		1141-3748			71					12		0,027
1141-3749		1141-3751		1141-3752								20		0,025
1141-3753		1141-3754		1141-3755			75				32	12	8	0,030
1141-3756		1141-3757		1141-3758								20		0,028
1141-3759		1141-3761		1141-3762			80					12		0,032
1141-3763		1141-3764		1141-3765								22		0,030

Продолжение

Размеры в мм

Исполнение 1		Исполнение 2		Исполнение 3		d h5, h6, h8	H	D n6	D_1 h12	D_2	h	h_1	h_2 +0,1	Масса, кг, не более
Обозначение заготовки пуансона	Применяемость	Обозначение заготовки пуансона	Применяемость	Обозначение заготовки пуансона	Применяемость									
1141-3766		1141-3767		1141-3768		Св. 4 до 5	85	8	8	12	32	12	8	0,034
1141-3769		1141-3771		1141-3772								22		0,032
1141-3773		1141-3774		1141-3775			90				36	14		0,036
1141-3776		1141-3777		1141-3778								25		0,033
1141-3779		1141-3781		1141-3782		Св. 5 до 6	50	10	10	14	—	10	6	0,030
1141-3783		1141-3784		1141-3785								16		0,027
1141-3786		1141-3787		1141-3788			56				25	10		0,033
1141-3789		1141-3791		1141-3792								16		0,031
1141-3793		1141-3794		1141-3795			63					10		0,038
1141-3796		1141-3797		1141-3798								18		0,036
1141-3799		1141-3801		1141-3802			67				28	10		0,040
1141-3803		1141-3804		1141-3805								18		0,037
1141-3806		1141-3807		1141-3808			71					12		0,042
1141-3809		1141-3811		1141-3812								20		0,039
1141-3813		1141-3814		1141-3815			75				32	12	8	0,046
1141-3816		1141-3817		1141-3818								20		0,043
1141-3819		1141-3821		1141-3822			80					12		0,049
1141-3823		1141-3824		1141-3825								22		0,045
1141-3826		1141-3827		1141-3828			85					12		0,052
1141-3829		1141-3831		1141-3832								22		0,048
1141-3833		1141-3834		1141-3835			90				36	14		0,055
1141-3836		1141-3837		1141-3838								25		0,050
1141-3839		1141-3841		1141-3842			100					14		0,061
1141-3843		1141-3844		1141-3845								28		0,055
1141-3846		1141-3847		1141-3848		Св. 6 до 7	50	12	—	16	—	10	6	0,042
1141-3849		1141-3851		1141-3852								16		0,038
1141-3853		1141-3854		1141-3855			56		12		25	10		0,047
1141-3856		1141-3857		1141-3858								16		0,044
1141-3859		1141-3861		1141-3862			63					10		0,053
1141-3863		1141-3864		1141-3865								18		0,049
1141-3866		1141-3867		1141-3868			67				28	10		0,057
1141-3869		1141-3871		1141-3872								18		0,052
1141-3873		1141-3874		1141-3875			71					12		0,059
1141-3876		1141-3877		1141-3878								20		0,055

Продолжение

Размеры в мм

Исполнение 1		Исполнение 2		Исполнение 3		d h5, h6, h8	H	D n6	D_1 h12	D_2	h	h_1	h_2 +0,1	Масса, кг, не более
Обозначение заготовки пуансона	Применяемость	Обозначение заготовки пуансона	Применяемость	Обозначение заготовки пуансона	Применяемость									
1141-3879		1141-3881		1141-3882		Св. 6 до 7	75	12	12	16	32	12	8	0,065
1141-3883		1141-3884		1141-3885								20		0,060
1141-3886		1141-3887		1141-3888			80					12		0,069
1141-3889		1141-3891		1141-3892								22		0,064
1141-3893		1141-3894		1141-3895			85					12		0,074
1141-3896		1141-3897		1141-3898								22		0,068
1141-3899		1141-3901		1141-3902			90				36	14		0,077
1141-3903		1141-3904		1141-3905								25		0,071
1141-3906		1141-3907		1141-3908			100					14		0,086
1141-3909		1141-3911		1141-3912								28		0,078
1141-3913		1141-3914		1141-3915		Св. 7 до 8	50		—		—	10	6	0,043
1141-3916		1141-3917		1141-3918								16		0,040
1141-3919		1141-3921		1141-3922			56		12		25	10		0,048
1141-3923		1141-3924		1141-3925								16		0,045
1141-3926		1141-3927		1141-3928			63					10		0,054
1141-3929		1141-3931		1141-3932								18		0,050
1141-3933		1141-3934		1141-3935			67				28	10		0,058
1141-3936		1141-3937		1141-3938								18		0,056
1141-3939		1141-3941		1141-3942			71					12		0,060
1141-3943		1141-3944		1141-3945								20		0,056
1141-3946		1141-3947		1141-3948			75				32	12	8	0,066
1141-3949		1141-3951		1141-3952								20		0,062
1141-3953		1141-3954		1141-3955			80					12		0,071
1141-3956		1141-3957		1141-3958								22		0,066
1141-3959		1141-3961		1141-3962			85					12		0,075
1141-3963		1141-3964		1141-3965								22		0,070
1141-3966		1141-3967		1141-3968			90				36	14		0,078
1141-3969		1141-3971		1141-3972								25		0,073
1141-3973		1141-3974		1141-3975			100					14		0,087
1141-3976		1141-3977		1141-3978								28		0,080
1141-3979		1141-3981		1141-3982		Св. 8 до 9	50	14	—	18	—	10	6	0,058
1141-3983		1141-3984		1141-3985								18		0,052
1141-3986		1141-3987		1141-3988			56		14		25	10		0,065
1141-3989		1141-3991		1141-3992								18		0,059

Продолжение

Размеры в мм

Исполнение 1		Исполнение 2		Исполнение 3		d h5, h6, h8	H	D n6	D_1 h12	D_2	h	h_1	h_2 +0,1	Масса, кг, не более
Обозначение заготовки пуансона	Применяемость	Обозначение заготовки пуансона	Применяемость	Обозначение заготовки пуансона	Применяемость									
1141-3993		1141-3994		1141-3995		Св. 8 до 9	63	14	14	18	25	12	6	0,072
1141-3996		1141-3997		1141-3998								20		0,066
1141-3999		1141-4001		1141-4002			67				28	12		0,077
1141-4003		1141-4004		1141-4005								20		0,071
1141-4006		1141-4007		1141-4008			71					14		0,080
1141-4009		1141-4011		1141-4012								22		0,074
1141-4013		1141-4014		1141-4015			75				32	14	8	0,087
1141-4016		1141-4017		1141-4018								22		0,081
1141-4019		1141-4021		1141-4022			80					14		0,093
1141-4023		1141-4024		1141-4025								25		0,085
1141-4026		1141-4027		1141-4028			85					14		0,099
1141-4029		1141-4031		1141-4032								25		0,091
1141-4033		1141-4034		1141-4035			90				36	16		0,103
1141-4036		1141-4037		1141-4038								28		0,095
1141-4039		1141-4041		1141-4042			100					18		0,114
1141-4043		1141-4044		1141-4045								32		0,104
1141-4046		1141-4047		1141-4048			110				40	18	10	0,128
1141-4049		1141-4051		1141-4052								32		0,118
1141-4053		1141-4054		1141-4055			125				45	20		0,144
1141-4056		1141-4057		1141-4058								36		0,133
1141-4059		1141-4061		1141-4062		Св. 9 до 10	50		—		—	10	6	0,059
1141-4063		1141-4064		1141-4065								18		0,054
1141-4066		1141-4067		1141-4068			56		14		25	10		0,066
1141-4069		1141-4071		1141-4072								18		0,061
1141-4073		1141-4074		1141-4075			63					12		0,073
1141-4076		1141-4077		1141-4078								20		0,069
1141-4079		1141-4081		1141-4082			67				28	12		0,078
1141-4083		1141-4084		1141-4085								20		0,073
1141-4086		1141-4087		1141-4088			71					14		0,082
1141-4089		1141-4091		1141-4092								22		0,077
1141-4093		1141-4094		1141-4095			75				32	14	8	0,088
1141-4096		1141-4097		1141-4098								22		0,084

Продолжение

Размеры в мм

Исполнение 1		Исполнение 2		Исполнение 3		d h5, h6, h8	H	D n6	D_1 h12	D_2	h	h_1	h_2 +0,1	Масса, кг, не более
Обозначение заготовки пуансона	Применяемость	Обозначение заготовки пуансона	Применяемость	Обозначение заготовки пуансона	Применяемость									
1141-4099		1141-4101		1141-4102		Св. 9 до 10	80	14	14	18	32	14	8	0,094
1141-4103		1141-4104		1141-4105								25		0,088
1141-4106		1141-4107		1141-4108			85					14		0,100
1141-4109		1141-4111		1141-4112								25		0,094
1141-4113		1141-4114		1141-4115			90				36	16		0,105
1141-4116		1141-4117		1141-4118								28		0,098
1141-4119		1141-4121		1141-4122			100					18		0,116
1141-4123		1141-4124		1141-4125								32		0,108
1141-4126		1141-4127		1141-4128			110				40	18	10	0,130
1141-4129		1141-4131		1141-4132								32		0,121
1141-4133		1141-4134		1141-4135			125				45	20		0,147
1141-4136		1141-4137		1141-4138								36		0,137
1141-4139		1141-4141		1141-4142		Св. 10 до 11	50	16	—	20	—	10	6	0,076
1141-4143		1141-4144		1141-4145								18		0,069
1141-4146		1141-4147		1141-4148			56		16		25	10		0,085
1141-4149		1141-4151		1141-4152								18		0,078
1141-4153		1141-4154		1141-4155			63					12		0,095
1141-4156		1141-4157		1141-4158								20		0,088
1141-4159		1141-4161		1141-4162			67				28	12		0,101
1141-4163		1141-4164		1141-4165								20		0,094
1141-4166		1141-4167		1141-4168			71					14		0,105
1141-4169		1141-4171		1141-4172								22		0,099
1141-4173		1141-4174		1141-4175			75				32	14	8	0,114
1141-4176		1141-4177		1141-4178								22		0,107
1141-4179		1141-4181		1141-4182			80					14		0,121
1141-4183		1141-4184		1141-4185								25		0,112
1141-4186		1141-4187		1141-4188			85					14		0,129
1141-4189		1141-4191		1141-4192								25		0,120
1141-4193		1141-4194		1141-4195			90				36	16		0,136
1141-4196		1141-4197		1141-4198								28		0,126
1141-4199		1141-4201		1141-4202			100					18		0,150
1141-4203		1141-4204		1141-4205								32		0,138

Продолжение

Размеры в мм

Исполнение 1		Исполнение 2		Исполнение 3		d h5, h6, h8	H	D n6	D_1 h12	D_2	h	h_1	h_2 +0,1	Масса, кг, не более
Обозначение заготовки пуансона	Применяемость	Обозначение заготовки пуансона	Применяемость	Обозначение заготовки пуансона	Применяемость									
1141-4206		1141-4207		1141-4208		Св. 10 до 11	110	16	16	20	40	18	10	0,167
1141-4209		1141-4211		1141-4212								32		0,155
1141-4213		1141-4214		1141-4215			125				45	20		0,189
1141-4216		1141-4217		1141-4218								36		0,176
1141-4219		1141-4221		1141-4222		Св. 11 до 12	50		—		—	10	6	0,077
1141-4223		1141-4224		1141-4225								18		0,075
1141-4226		1141-4227		1141-4228			56		16		25	10		0,087
1141-4229		1141-4231		1141-4232								18		0,081
1141-4233		1141-4234		1141-4235			63					12		0,096
1141-4236		1141-4237		1141-4238								20		0,091
1141-4239		1141-4241		1141-4242			67				28	12		0,103
1141-4243		1141-4244		1141-4245								20		0,097
1141-4246		1141-4247		1141-4248			71					14		0,107
1141-4249		1141-4251		1141-4252								22		0,102
1141-4253		1141-4254		1141-4255			75				32	14	8	0,116
1141-4256		1141-4257		1141-4258								22		0,110
1141-4259		1141-4261		1141-4262			80					14		0,123
1141-4263		1141-4264		1141-4265								25		0,116
1141-4266		1141-4267		1141-4268			85					14		0,131
1141-4269		1141-4271		1141-4272								25		0,124
1141-4273		1141-4274		1141-4275			90				36	16		0,133
1141-4276		1141-4277		1141-4278								28		0,125
1141-4279		1141-4281		1141-4282			100					18		0,152
1141-4283		1141-4284		1141-4285								32		0,143
1141-4286		1141-4287		1141-4288			110				40	18	10	0,178
1141-4289		1141-4291		1141-4292								32		0,160
1141-4293		1141-4294		1141-4295			125				45	20		0,192
1141-4296		1141-4297		1141-4298								36		0,181
1141-4299		1141-4301		1141-4302		Св. 12 до 13	50	18	—	22	—	10	6	0,096
1141-4303		1141-4304		1141-4305								18		0,088
1141-4306		1141-4307		1141-4308			56		18		25	10		0,108
1141-4309		1141-4311		1141-4312								18		0,136
1141-4313		1141-4314		1141-4315			63					12		0,120
1141-4316		1141-4317		1141-4318								20		0,112

Продолжение

Размеры в мм

Исполнение 1		Исполнение 2		Исполнение 3		d h5, h6, h8	H	D n6	D_1 h12	D_2	h	h_1	h_2 +0,1	Масса, кг, не более
Обозначение заготовки пуансона	Применяемость	Обозначение заготовки пуансона	Применяемость	Обозначение заготовки пуансона	Применяемость									
1141-4319		1141-4321		1141-4322		Св. 12 до 13	67	18	18	22	28	12	6	0,128
1141-4323		1141-4324		1141-4325								20		0,120
1141-4326		1141-4327		1141-4328			71					14		0,134
1141-4329		1141-4331		1141-4332								22		0,126
1141-4333		1141-4334		1141-4335			75				32	14	8	0,144
1141-4336		1141-4337		1141-4338								22		0,136
1141-4339		1141-4341		1141-4342			80					14		0,154
1141-4343		1141-4344		1141-4345								25		0,144
1141-4346		1141-4347		1141-4348			85					14		0,164
1141-4349		1141-4351		1141-4352								25		0,154
1141-4353		1141-4354		1141-4355			90				36	16		0,172
1141-4356		1141-4357		1141-4358								28		0,161
1141-4359		1141-4361		1141-4362			100					18		0,190
1141-4363		1141-4364		1141-4365								32		0,177
1141-4366		1141-4367		1141-4368			110				40	18	10	0,212
1141-4369		1141-4371		1141-4372								32		0,199
1141-4373		1141-4374		1141-4375			125				45	20		0,240
1141-4376		1141-4377		1141-4378								36		0,225
1141-4379		1141-4381		1141-4382		Св. 13 до 14	50		—		—	10	6	0,098
1141-4383		1141-4384		1141-4385								18		0,091
1141-4386		1141-4387		1141-4388			56		18		25	10		0,110
1141-4389		1141-4391		1141-4392								18		0,103
1141-4393		1141-4394		1141-4395			63					12		0,122
1141-4396		1141-4397		1141-4398								20		0,116
1141-4399		1141-4401		1141-4402			67				28	12		0,130
1141-4403		1141-4404		1141-4405								20		0,124
1141-4406		1141-4407		1141-4408			71					14		0,136
1141-4409		1141-4411		1141-4412								22		0,130
1141-4413		1141-4414		1141-4415			75				32	14	8	0,146
1141-4416		1141-4417		1141-4418								22		0,140
1141-4419		1141-4421		1141-4422			80					14		0,156
1141-4423		1141-4424		1141-4425								25		0,148
1141-4426		1141-4427		1141-4428			85					14		0,166
1141-4429		1141-4431		1141-4432								25		0,155

Продолжение

Размеры в мм

Исполнение 1		Исполнение 2		Исполнение 3		d h5, h6, h8	H	D n6	D_1 h12	D_2	h	h_1	h_2 +0,1	Масса, кг, не более
Обозначение заготовки пуансона	Применяемость	Обозначение заготовки пуансона	Применяемость	Обозначение заготовки пуансона	Применяемость									
1141-4433		1141-4434		1141-4435		Св. 13 до 14	90	18	18	22	36	16	8	0,175
1141-4436		1141-4437		1141-4438								28		0,165
1141-4439		1141-4441		1141-4442			100					18		0,193
1141-4443		1141-4444		1141-4445								32		0,182
1141-4446		1141-4447		1141-4448			110				40	18	10	0,215
1141-4449		1141-4451		1141-4452								32		0,204
1141-4453		1141-4454		1141-4455			125				45	20		0,243
1141-4456		1141-4457		1141-4458								36		0,231
1141-4459		1141-4461		1141-4462		Св. 14 до 15	50	20	—	24	—	10	6	0,118
1141-4463		1141-4464		1141-4465								18		0,110
1141-4466		1141-4467		1141-4468			56		20		25	10		0,133
1141-4469		1141-4471		1141-4472								18		0,124
1141-4473		1141-4474		1141-4475			63					12		0,148
1141-4476		1141-4477		1141-4478								20		0,139
1141-4479		1141-4481		1141-4482			67				28	12		0,158
1141-4483		1141-4484		1141-4485								20		0,149
1141-4486		1141-4487		1141-4488			71					14		0,176
1141-4489		1141-4491		1141-4492								22		0,157
1141-4493		1141-4494		1141-4495			75				32	14	8	0,178
1141-4496		1141-4497		1141-4498								22		0,169
1141-4499		1141-4501		1141-4502			80					14		0,190
1141-4503		1141-4504		1141-4505								25		0,178
1141-4506		1141-4507		1141-4508			85					14		0,202
1141-4509		1141-4511		1141-4512								25		0,191
1141-4513		1141-4514		1141-4515			90				36	16		0,206
1141-4516		1141-4517		1141-4518								28		0,193
1141-4519		1141-4521		1141-4522			100					18		0,228
1141-4523		1141-4524		1141-4525								32		0,213
1141-4526		1141-4527		1141-4528			110				40	18	10	0,262
1141-4529		1141-4531		1141-4532								32		0,247
1141-4533		1141-4534		1141-4535			125				45	20		0,297
1141-4536		1141-4537		1141-4538								36		0,280

Продолжение

Размеры в мм

Исполнение 1		Исполнение 2		Исполнение 3		d h5, h6, h8	H	D n6	D_1 h12	D_2	h	h_1	h_2 +0,1	Масса, кг, не более
Обозначение заготовки пуансона	Применяемость	Обозначение заготовки пуансона	Применяемость	Обозначение заготовки пуансона	Применяемость									
1141-4539		1141-4541		1141-4542		Св. 15 до 16	50	20	—	24	—	12	6	0,118
1141-4543		1141-4544		1141-4545								18		0,113
1141-4546		1141-4547		1141-4548			56		20		25	12		0,133
1141-4549		1141-4551		1141-4552								20		0,126
1141-4553		1141-4554		1141-4555			63					14		0,149
1141-4556		1141-4557		1141-4558								20		0,143
1141-4559		1141-4561		1141-4562			67				28	14		0,159
1141-4563		1141-4564		1141-4565								20		0,153
1141-4566		1141-4567		1141-4568			71					16		0,167
1141-4569		1141-4571		1141-4572								22		0,161
1141-4573		1141-4574		1141-4575			75				32	16	8	0,179
1141-4576		1141-4577		1141-4578								22		0,173
1141-4579		1141-4581		1141-4582			80					18		0,189
1141-4583		1141-4584		1141-4585								25		0,183
1141-4586		1141-4587		1141-4588			85					18		0,201
1141-4589		1141-4591		1141-4592								25		0,195
1141-4593		1141-4594		1141-4595			90				36	20		0,212
1141-4596		1141-4597		1141-4598								28		0,205
1141-4599		1141-4601		1141-4602			100					22		0,235
1141-4603		1141-4604		1141-4605								32		0,226
1141-4606		1141-4607		1141-4608			110				40	22	10	0,262
1141-4609		1141-4611		1141-4612								32		0,253
1141-4613		1141-4614		1141-4615			125				45	25		0,296
1141-4616		1141-4617		1141-4618								36		0,287
1141-4619		1141-4621		1141-4622		Св. 16 до 17	50	22	—	26	—	12	6	0,141
1141-4623		1141-4624		1141-4625								18		0,133
1141-4626		1141-4627		1141-4628			56		22		25	12		0,159
1141-4629		1141-4631		1141-4632								20		0,150
1141-4633		1141-4634		1141-4635			63					14		0,155
1141-4636		1141-4637		1141-4638								20		0,171
1141-4639		1141-4641		1141-4642			67				28	14		0,190
1141-4643		1141-4644		1141-4645								20		0,182
1141-4646		1141-4647		1141-4648			71					16		0,199
1141-4649		1141-4651		1141-4652								22		0,192

Продолжение

Р а з м е р ы в мм

Исполнение 1		Исполнение 2		Исполнение 3		d h5, h6, h8	H	D n6	D_1 h12	D_2	h	h_1	h_2 +0,1	Масса, кг, не более
Обозначение заготовки пуансона	Применяемость	Обозначение заготовки пуансона	Применяемость	Обозначение заготовки пуансона	Применяемость									
1141-4653		1141-4654		1141-4655		Св. 16 до 17	75	22	22	26	32	16	8	0,213
1141-4656		1141-4657		1141-4658								22		0,206
1141-4659		1141-4661		1141-4662			80					18		0,226
1141-4663		1141-4664		1141-4665								25		0,217
1141-4666		1141-4667		1141-4668			85					18		0,241
1141-4669		1141-4671		1141-4672								25		0,232
1141-4673		1141-4674		1141-4675			90				36	20		0,253
1141-4676		1141-4677		1141-4678								28		0,244
1141-4679		1141-4681		1141-4682			100					22		0,281
1141-4683		1141-4684		1141-4685								32		0,269
1141-4686		1141-4687		1141-4688			110				40	22	10	0,313
1141-4689		1141-4691		1141-4692								32		0,301
1141-4693		1141-4694		1141-4695			125				45	25		0,354
1141-4696		1141-4697		1141-4698								36		0,341
1141-4699		1141-4701		1141-4702		Св. 17 до 18	50		—		—	12	6	0,144
1141-4703		1141-4704		1141-4705								18		0,138
1141-4706		1141-4707		1141-4708			56		22		25	12		0,162
1141-4709		1141-4711		1141-4712								20		0,154
1141-4713		1141-4714		1141-4715			63					14		0,181
1141-4716		1141-4717		1141-4718								20		0,175
1141-4719		1141-4721		1141-4722			67				28	14		0,193
1141-4723		1141-4724		1141-4725								20		0,187
1141-4726		1141-4727		1141-4728			71					16		0,203
1141-4729		1141-4731		1141-4732								22		0,197
1141-4733		1141-4734		1141-4735			75				32	16	8	0,217
1141-4736		1141-4737		1141-4738								22		0,211
1141-4739		1141-4741		1141-4742			80					18		0,230
1141-4743		1141-4744		1141-4745								25		0,223
1141-4746		1141-4747		1141-4748			85					18		0,245
1141-4749		1141-4751		1141-4752								25		0,238
1141-4753		1141-4754		1141-4755			90				36	20		0,258
1141-4756		1141-4757		1141-4758								28		0,250
1141-4759		1141-4761		1141-4762			100					22		0,285
1141-4763		1141-4764		1141-4765								32		0,275

Продолжение

Размеры в мм

Исполнение 1		Исполнение 2		Исполнение 3		d h5, h6, h8	H	D n6	D_1 h12	D_2	h	h_1	h_2 +0,1	Масса, кг, не более
Обозначение заготовки пуансона	Применяемость	Обозначение заготовки пуансона	Применяемость	Обозначение заготовки пуансона	Применяемость									
1141-4766		1141-4767		1141-4768		Св. 17 до 18	110	22	22	26	40	22	10	0,318
1141-4769		1141-4771		1141-4772								32		0,308
1141-4773		1141-4774		1141-4775			125				45	25		0,360
1141-4776		1141-4777		1141-4778								36		0,349
1141-4779		1141-4781		1141-4782		Св. 18 до 19	50	25	—	30	—	12	6	0,183
1141-4783		1141-4784		1141-4785								18		0,173
1141-4786		1141-4787		1141-4788			56		25		25	12	6	0,206
1141-4789		1141-4791		1141-4792								20		0,193
1141-4793		1141-4794		1141-4795			63					14		0,229
1141-4796		1141-4797		1141-4798								20		0,220
1141-4799		1141-4801		1141-4802			67				28	14		0,245
1141-4803		1141-4804		1141-4805								20		0,235
1141-4806		1141-4807		1141-4808			71					16		0,257
1141-4809		1141-4811		1141-4812								22		0,247
1141-4813		1141-4814		1141-4815			75				32	16	8	0,276
1141-4816		1141-4817		1141-4818								22		0,266
1141-4819		1141-4821		1141-4822			80					18		0,292
1141-4823		1141-4824		1141-4825								25		0,280
1141-4826		1141-4827		1141-4828			85					18		0,311
1141-4829		1141-4831		1141-4832								25		0,300
1141-4833		1141-4834		1141-4835			90				36	20		0,328
1141-4836		1141-4837		1141-4838								28		0,352
1141-4839		1141-4841		1141-4842			100					22		0,362
1141-4843		1141-4844		1141-4845								32		0,346
1141-4846		1141-4847		1141-4848			110				40	22	10	0,405
1141-4849		1141-4851		1141-4852								32		0,388
1141-4853		1141-4854		1141-4855			125				45	25		0,458
1141-4856		1141-4857		1141-4858								36		0,440
1141-4859		1141-4861		1141-4862		Св. 19 до 20	50		—		—	12	6	0,185
1141-4863		1141-4864		1141-4865								18		0,177
1141-4866		1141-4867		1141-4868			56		25		25	12		0,209
1141-4869		1141-4871		1141-4872								20		0,197
1141-4873		1141-4874		1141-4875			63					14		0,233
1141-4876		1141-4877		1141-4878								20		0,224

Продолжение

Размеры в мм

Исполнение 1		Исполнение 2		Исполнение 3		d h5, h6, h8	H	D n6	D_1 h12	D_2	h	h_1	h_2 +0,1	Масса, кг, не более
Обозначение заготовки пуансона	Применяемость	Обозначение заготовки пуансона	Применяемость	Обозначение заготовки пуансона	Применяемость									
1141-4879		1141-4881		1141-4882		Св. 19 до 20	67	25	25	30	28	14	6	0,248
1141-4883		1141-4884		1141-4885								20		0,240
1141-4886		1141-4887		1141-4888			71					16		0,261
1141-4889		1141-4891		1141-4892								22		0,253
1141-4893		1141-4894		1141-4895			75				32	16	8	0,280
1141-4896		1141-4897		1141-4898								22		0,271
1141-4899		1141-4901		1141-4902			80					18		0,296
1141-4903		1141-4904		1141-4905								25		0,286
1141-4906		1141-4907		1141-4908			85					18		0,315
1141-4909		1141-4911		1141-4912								25		0,306
1141-4913		1141-4914		1141-4915			90				36	20		0,332
1141-4916		1141-4917		1141-4918								28		0,321
1141-4919		1141-4921		1141-4922			100					22		0,368
1141-4923		1141-4924		1141-4925								32		0,354
1141-4926		1141-4927		1141-4928			110				40	22	10	0,410
1141-4929		1141-4931		1141-4932								32		0,396
1141-4933		1141-4934		1141-4935			125				45	25		0,464
1141-4936		1141-4937		1141-4938								36		0,448
1141-4939		1141-4941		1141-4942		Св. 20 до 21	50		—		—	12	6	0,188
1141-4943		1141-4944		1141-4945								18		0,182
1141-4946		1141-4947		1141-4948			56		25		25	12		0,212
1141-4949		1141-4951		1141-4952								20		0,203
1141-4953		1141-4954		1141-4955			63					14		0,236
1141-4956		1141-4957		1141-4958								20		0,230
1141-4959		1141-4961		1141-4962			67				28	14		0,252
1141-4963		1141-4964		1141-4965								20		0,245
1141-4966		1141-4967		1141-4968			71					16		0,265
1141-4969		1141-4971		1141-4972								22		0,258
1141-4973		1141-4974		1141-4975			75				32	16	8	0,284
1141-4976		1141-4977		1141-4978								22		0,277
1141-4979		1141-4981		1141-4982			80					18		0,301
1141-4983		1141-4984		1141-4985								25		0,293
1141-4986		1141-4987		1141-4988			85					18		0,320
1141-4989		1141-4991		1141-4992								25		0,312

Продолжение

Размеры в мм

Исполнение 1		Исполнение 2		Исполнение 3		d h5, h6, h8	H	D n6	D_1 h12	D_2	h	h_1	h_2 +0,1	Масса, кг, не более
Обозначение заготовки пуансона	Применяемость	Обозначение заготовки пуансона	Применяемость	Обозначение заготовки пуансона	Применяемость									
1141-4993		1141-4994		1141-4995		Св. 20 до 21	90	25	25	30	36	20	8	0,337
1141-4996		1141-4997		1141-4998								28		0,328
1141-4999		1141-5001		1141-5002			100					22		0,373
1141-5003		1141-5004		1141-5005								32		0,362
1141-5006		1141-5007		1141-5008			110				40	22	10	0,415
1141-5009		1141-5011		1141-5012								32		0,404
1141-5013		1141-5014		1141-5015			125				45	25		0,470
1141-5016		1141-5017		1141-5018								36		0,457
1141-5019		1141-5021		1141-5022		Св. 21 до 22	50	28	—	32	—	12	6	0,228
1141-5023		1141-5024		1141-5025								18		0,217
1141-5026		1141-5027		1141-5028			56		28		25	12		0,257
1141-5029		1141-5031		1141-5032								20		0,242
1141-5033		1141-5034		1141-5035			63					14		0,287
1141-5036		1141-5037		1141-5038								20		0,276
1141-5039		1141-5041		1141-5042			67				28	14		0,307
1141-5043		1141-5044		1141-5045								20		0,295
1141-5046		1141-5047		1141-5048			71					16		0,322
1141-5049		1141-5051		1141-5052								22		0,311
1141-5053		1141-5054		1141-5055			75				32	16	8	0,345
1141-5056		1141-5057		1141-5058								22		0,334
1141-5059		1141-5061		1141-5062			80					18		0,365
1141-5063		1141-5064		1141-5065								25		0,352
1141-5066		1141-5067		1141-5068			85					18		0,389
1141-5069		1141-5071		1141-5072								25		0,377
1141-5073		1141-5074		1141-5075			90				36	20		0,410
1141-5076		1141-5077		1141-5078								28		0,395
1141-5079		1141-5081		1141-5082			100					22		0,455
1141-5083		1141-5084		1141-5085								32		0,436
1141-5086		1141-5087		1141-5088			110				40	22	10	0,505
1141-5089		1141-5091		1141-5092								32		0,487
1141-5093		1141-5094		1141-5095			125				45	25		0,572
1141-5096		1141-5097		1141-5098								36		0,552

Продолжение

Размеры в мм

Исполнение 1		Исполнение 2		Исполнение 3		d h5, h6, h8	H	D n6	D_1 h12	D_2	h	h_1	h_2 +0,1	Масса, кг, не более
Обозначение заготовки пуансона	Применяемость	Обозначение заготовки пуансона	Применяемость	Обозначение заготовки пуансона	Применяемость									
1141-5099		1141-5101		1141-5102		Св. 22 до 24	50	28	—	32	—	12	6	0,235
1141-5103		1141-5104		1141-5105								18		0,227
1141-5106		1141-5107		1141-5108			56		28		25	12		0,264
1141-5109		1141-5111		1141-5112								20		0,254
1141-5113		1141-5114		1141-5115			63					14		0,295
1141-5116		1141-5117		1141-5118								20		0,287
1141-5119		1141-5121		1141-5122			67				28	14		0,314
1141-5123		1141-5124		1141-5125								20		0,307
1141-5126		1141-5127		1141-5128			71					16		0,331
1141-5129		1141-5131		1141-5132								22		0,324
1141-5133		1141-5134		1141-5135			75				32	16	8	0,354
1141-5136		1141-5137		1141-5138								22		0,346
1141-5139		1141-5141		1141-5142			80					18		0,375
1141-5143		1141-5144		1141-5145								25		0,367
1141-5146		1141-5147		1141-5148			85					18		0,400
1141-5149		1141-5151		1141-5152								25		0,391
1141-5153		1141-5154		1141-5155			90				36	20		0,421
1141-5156		1141-5157		1141-5158								28		0,411
1141-5159		1141-5161		1141-5162			100					22		0,467
1141-5163		1141-5164		1141-5165								32		0,454
1141-5166		1141-5167		1141-5168			110				40	22	10	0,518
1141-5169		1141-5171		1141-5172								32		0,505
1141-5173		1141-5174		1141-5175			125				45	25		0,587
1141-5176		1141-5177		1141-5178								36		0,572

Примечание. Масса подсчитана для максимального рабочего размера пуансона.

Пример условного обозначения заготовки пуансона размерами d в интервале от 3 до 4 мм, H=50 мм, h_1=10 мм из стали марки У10А по ГОСТ 1435—90, исполнения 1:

Пуансон 1141—3659—У10А ГОСТ 16623—80

Пример записи в спецификации чертежа штампа для пуансона рабочими размерами d=3,5 мм (из интервала от 3 до 4 мм) с полем допуска по h8, H=50 мм, h_1=10 мм, из стали марки У10А по ГОСТ 1435—90, исполнения 1:

Пуансон 1141—3659—3,5 h8—У10А ГОСТ 16623—80

2. Допуск радиального биения поверхности *Б* относительно поверхности *В* для пуансонов с полем допуска рабочего размера *d*:

- по h5 — не ниже 4-й степени точности;
- по h6 — не ниже 5-й степени точности;
- по h8 — не ниже 7-й степени точности по ГОСТ 24643—81.

3. Допуск цилиндричности поверхности *Б* на всей длине для пуансонов с полем допуска рабочего размера *d*:

- по h5 — не ниже 5-й степени точности;
- по h6 — не ниже 6-й степени точности;
- по h8 — не ниже 9-й степени точности по ГОСТ 24643—81.

1—3. **(Измененная редакция, Изм. № 1).**

4. Допуск цилиндричности поверхности *В* на всей длине — не ниже 7-й степени точности по ГОСТ 24643—81.

5. Допуск торцового биения поверхности *Г* относительно поверхности *В* — не ниже 7-й степени точности по ГОСТ 24643—81.

6. Технические условия — по ГОСТ 16675—80.

7. Маркировать: условное обозначение и товарный знак предприятия-изготовителя на бирке, а рабочий размер *d* и его предельные отклонения — на изделии.

8. Пример применения пуансонов указан в приложении.

9. Расчет пуансонов на прочность приведен в приложении к ГОСТ 16675—80.

ПРИЛОЖЕНИЕ
Справочное

ПРИМЕР ПРИМЕНЕНИЯ КРУГЛЫХ ПУАНСОНОВ С УВЕЛИЧЕННЫМ ПОСАДОЧНЫМ ДИАМЕТРОМ

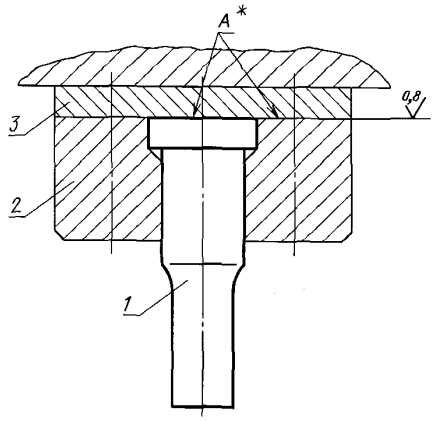

*Поверхности *А* обработать совместно.

1 — пуансон; *2* — державка по ГОСТ 16648—80,ГОСТ 16650—80; *3* — подкладная плитка по ГОСТ 16666—80,ГОСТ 16668—80

Редактор *В.П.Огурцов*
Технический редактор *Н.С.Гришанова*
Корректор *В.И.Варенцова*
Компьютерная верстка *А.Н. Золотаревой*

Изд. лиц. № 021007 от 10.08.95. Сдано в набор 05.07.99. Подписано в печать 11.08.99. Усл.печ.л. 2,32. Уч.-изд.л. 1,85.
Тираж 154 экз. С 3491. Зак. 654.

ИПК Издательство стандартов, 107076, Москва, Колодезный пер., 14
Набрано в Издательстве на ПЭВМ
Филиал ИПК Издательство стандартов — тип. “Московский печатник”, Москва, Лялин пер., 6
Плр № 080102

gost.e-ecolog.ru