МЕЖГОСУДАРСТВЕННЫЙ СТАНДАРТ

НОЖИ РИФЛЕНЫЕ ИЗ БЫСТРОРЕЖУЩЕЙ СТАЛИ ДЛЯ СБОРНЫХ РАЗВЕРТОК

ОСНОВНЫЕ РАЗМЕРЫ

Издание официальное

БЗ 1—2004

Москва
Стандартинформ
2006

gost.e-ecolog.ru

УДК 621.951.7-2:006.354 Группа Г23

МЕЖГОСУДАРСТВЕННЫЙ СТАНДАРТ

НОЖИ РИФЛЕНЫЕ ИЗ БЫСТРОРЕЖУЩЕЙ СТАЛИ ДЛЯ СБОРНЫХ РАЗВЕРТОК

ГОСТ 16602—80

Основные размеры

Взамен ГОСТ 16602—71

HSS corrugated blades for assembly reamers. Basic dimensions

МКС 25.100.30

Постановлением Государственного комитета СССР по стандартам от 12 мая 1980 г. № 2062 дата введения установлена

01.01.82

Ограничение срока действия снято Постановлением Госстандарта СССР от 30.05.90 № 1359

1. Основные размеры ножей должны соответствовать указанным на чертеже и в таблице.

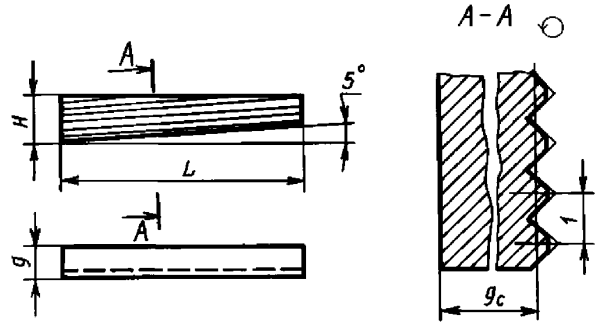

мм

Обозначение ножа	Применяемость	Обозначение ножа длиной L^*	Применяемость	Диаметр развертки	L	L^*	H	g	g_c
Для хвостовых разверток									
2026-0251		2026-0151		32	38	32,0	8,0	2,93	2,75
2026-0252		2026-0152		34—35				3,93	3,75
2026-0253		2026-0153		36—38	42	36,0	9,0		
2026-0254		2026-0154		40—42		40,0	9,9	4,18	4,00
2026-0155		2026-0155		45—48	45	45,0			
		2026-0156		50		50,0			

Издание официальное **Перепечатка воспрещена**

★

Переиздание. Ноябрь 2006 г.

© Издательство стандартов, 1980
© Стандартинформ, 2006

Продолжение табл.

мм

Обозначение ножа	Применяемость	Обозначение ножа длиной L^*	Применяемость	Диаметр развертки	L	L^*	H	g	g_c
Для насадных разверток									
2026-0255		2026-0157		40—45	40	28,0	9,9	4,18	4,00
2026-0256		2026-0158		47—50	45	32,5			
2026-0257		2026-0159		52—65			10,5	4,68	4,50
2026-0258		2026-0160		68—80	50	36,5	12,5	5,68	5,50
2026-0259		2026-0161		85	56	40,5			
2026-0261		2026-0162		90—100			16,0		

* L — длина ножей для ремонта и использования разверток — по ГОСТ 883—80.

Пример условного обозначения ножа H = 9,9 мм, L = 42 мм:

Нож 2026-0254 ГОСТ 16602—80

2. Ножи окончательно затачивать на собранной развертке.
3. Размеры рифлений — по ГОСТ 2568—71.
4. Технические требования — по ГОСТ 1523—81.

Редактор *М.И. Максимова*
Технический редактор *Л.А. Гусева*
Корректор *В.И. Варенцова*
Компьютерная верстка *И.А. Налейкиной*

Сдано в набор 16.11.2006. Подписано в печать 27.11.2006. Формат 60 × 84 1/8. Бумага офсетная. Гарнитура Таймс.
Печать офсетная. Усл. печ. л. 0,47. Уч.-изд. л. 0,25. Тираж 52 экз. Зак. 850. С 3502.

ФГУП «Стандартинформ», 123995 Москва, Гранатный пер., 4.
gost.e-ecolog.ru gost.e-ecolog.ru
Набрано во ФГУП «Стандартинформ» на ПЭВМ
Отпечатано в филиале ФГУП «Стандартинформ» — тип. «Московский печатник», 105062 Москва, Лялин пер., 6

gost.e-ecolog.ru