ГОСУДАРСТВЕННЫЕ СТАНДАРТЫ
СОЮЗА ССР

БЛОКИ И ЗАГОТОВКИ ДЕТАЛЕЙ ПАКЕТОВ КАЛИБРОВОЧНЫХ ШТАМПОВ

КОНСТРУКЦИЯ И РАЗМЕРЫ

ГОСТ 16376-70—ГОСТ 16380-70

Издание официальное

Цена 5 коп.

ГОСУДАРСТВЕННЫЙ КОМИТЕТ СССР ПО СТАНДАРТАМ
Москва

gost.e-ecolog.ru

УДК 621.983.073.06 : 006.354

Группа Г22
1003-0400

ГОСУДАРСТВЕННЫЙ СТАНДАРТ СОЮЗА ССР

БЛОКИ КАЛИБРОВОЧНЫХ ШТАМПОВ

Конструкция и размеры

Die blocks of sizing dies
Construction and dimensions

ГОСТ 16376—70

ОКП 39 6323

Дата введения 01.01.72

Несоблюдение стандарта преследуется по закону

1. Настоящий стандарт распространяется на блоки штампов, предназначенных для плоскостной калибровки на чеканочных прессах по ГОСТ 5384—84.

2. Конструкция и размеры блоков должны соответствовать указанным на черт. 1 и в табл. 1 и 2.

Издание официальное

Перепечатка воспрещена

© Издательство стандартов, 1988

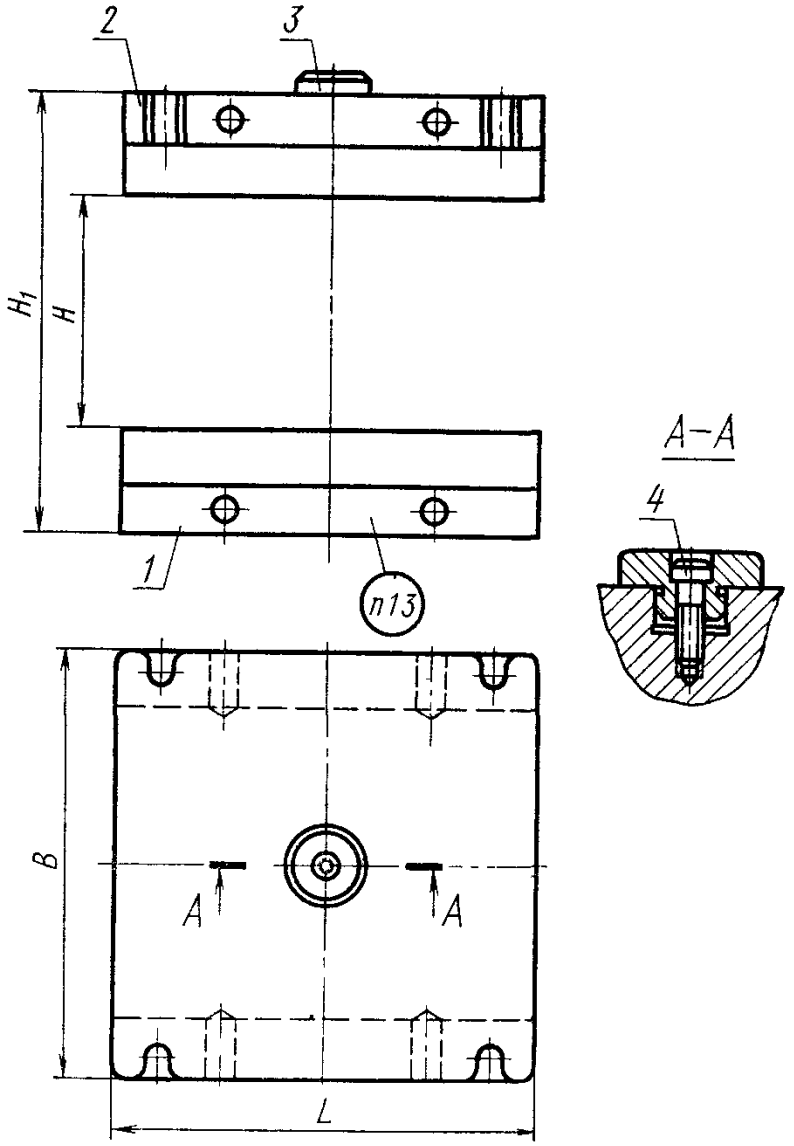

Черт. 1

Таблица 1

Размеры в мм

Обозначения блоков	Применяемость	Усилие пресса, кН (тс)	$L=B$	H		H_1		Масса, кг, не более
				наим.	наиб	наим.	наиб	
				при нижнем положении ползуна пресса				
1003-0401		2500(250)	250	145	160	285	300	59,0
1003-0402		4000(400)	320	200	215	360	375	112,0
1003-0403		6300(630)	400	205	220	405	420	243,0
1003-0404		10000(1000)	500			455	470	425,5
1003-0405		16000(1600)	630	210	230	490	510	767,5

Таблица 2

Обозначения блоков	Дет 1 Плита нижняя	Дет 2 Плита верхняя	Дет 3 Знак	Дет 4 Винт ГОСТ 11738—84
	Количество			
	1	1	1	1
	Обозначения деталей			
1003-0401	1003-0401/001	1003-0401/002	1003-0401/003	М12-6×35.66
1003-0402	1003-0402/001	1003-0402/002	1003-0402/003	
1003-0403	1003-0403/001	1003-0403/002	1003-0403/003	М12-6×40.66
1003-0404	1003-0404/001	1003-0404/002	1003-0404/003	
1003-0405	1003-0405/001	1003-0405/002	1003-0405/003	

Пример условного обозначения блока $L=320$ мм, из стали марки 45Л по ГОСТ 977—75:

Блок 1003-0402—45Л ГОСТ 16376—70

3. Конструкция и размеры нижних плит должны соответствовать указанным на черт. 2 и в табл. 3.

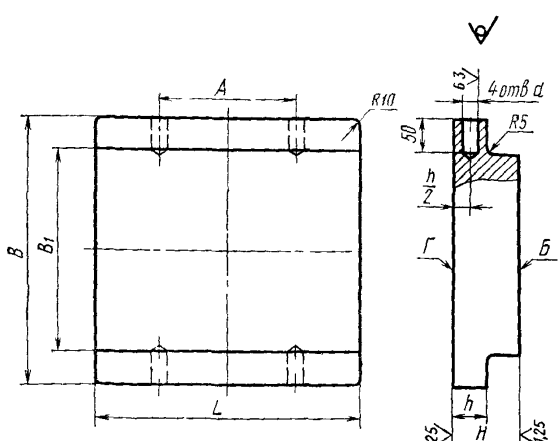

Черт. 2

Таблица 3

Размеры в мм

Обозначения нижних плит	$L=B$	B_1	H	Непараллельность поверхности $Б$ относительно поверхности $Г$		A	h	d	Масса, кг, не более
				на длине L	на ширине B_1				
1003-0401/001	250	160	70	0,025	0,025	100	40	18	29,0
1003-0402/001	320	220	80			150	50	22	56,0
1003-0403/001	400	300	100	0,040		200			121,5
1003-0404/001	500	380	125			250	60	25	212,5
1003-0405/001	630	500	140		0,040	500			383,5

Пример условного обозначения нижней плиты $L=320$ мм, из стали марки 45Л по ГОСТ 977—75:

Плита 1003-0402/001—45Л ГОСТ 16376—70

4. Конструкция и размеры верхних плит должны соответствовать указанным на черт. 3 и в табл. 4.

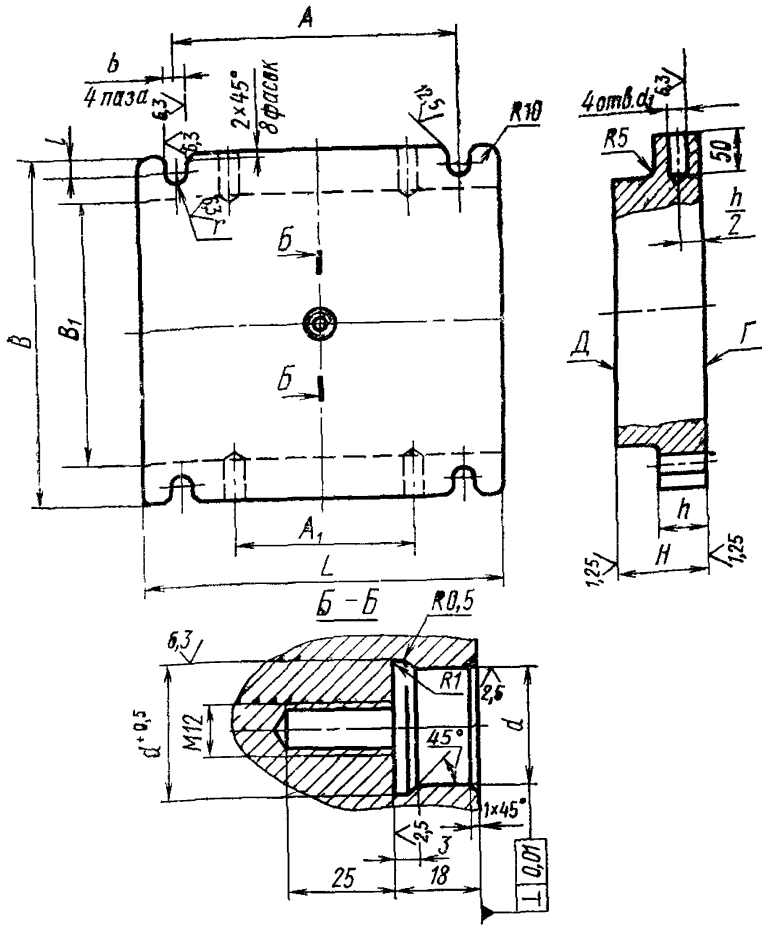

Черт. 3

Таблица 4

Размеры в мм

Обозначения верхних плит	$L=B$	B_1	H	Непараллельность поверхности Г относительно поверхности Д: на длине L	Непараллельность поверхности Г относительно поверхности Д: на ширине B_1	A	A_1	l	b	h	d H8	d_1	r	Масса кг, не более
1003-0401/002	250	160	70	0,025	0,025	200	100	20	22	40	25	18	11	28,5
1003-0402/002	320	220	80			250	150	22	26	50	28	22	13	55,5
1003-0403/002	400	300	100			320	200				30			121,0
1003-0404/002	500	380	125	0,040		400	250	25	32	60	32	25	16	212,0
1003-0405/002	630	500	140		0,040	320	500				36			383,0

Пример условного обозначения верхней плиты $L=320$ мм, из стали марки 45Л по ГОСТ 977—75:

Плита 1003-0402/002—45Л ГОСТ 16376—70

5. Конструкция и размеры знака должны соответствовать указанным на черт. 4 и в табл. 5.

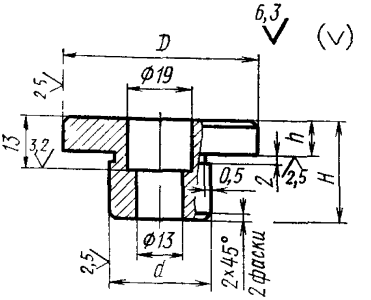

Черт. 4

Таблица 5

Размеры в мм

Обозначения знаков	D	H	d d9	h	Масса, кг, не более
1003-0401/003	49,8	25	25	9	0,16
1003-0402/003	59,8		28		0,23
1003-0403/003	69,8	30	30	14	0,46
1003-0404/003	79,8		32		0,60
1003-0405/003	89,8		36		0,78

Пример условного обозначения знака $D=59{,}8$ мм:

Знак 1003-0402/003 ГОСТ 16376—70

2—5. **(Измененная редакция, Изм. № 1, 2).**

6. Материал плит — сталь марки 45Л по ГОСТ 977—75. Допускается замена сталями других марок с механическими свойствами не ниже, чем у стали марки 45Л.

7. Твердость плит — НВ 300 . . . 360.

8. По требованию заказчика допускается изготовление кованых плит.

9. Материал знака — сталь марки 35 по ГОСТ 1050—74.

10. Резьба — по ГОСТ 24705—81. Поле допуска — 6Н по ГОСТ 16093—81.

(Измененная редакция, Изм. № 2).

11. Нормы точности блоков — по ГОСТ 13139—74.

12. Остальные технические требования — по ГОСТ 16380—70.

13. Маркировать: условное обозначение блока без наименования и товарный знак.

ИНФОРМАЦИОННЫЕ ДАННЫЕ

1. **РАЗРАБОТАН И ВНЕСЕН** Всесоюзным научно-исследовательским институтом по нормализации в машиностроении (ВНИИНМАШ)

ИСПОЛНИТЕЛИ:

Г. А. Яновский (руководитель темы); Н. Н. Герасимов; М. А. Нестеров; В. П. Курганов; К. Н. Воронцова

2. **УТВЕРЖДЕН И ВВЕДЕН В ДЕЙСТВИЕ** Постановлением Комитета стандартов, мер и измерительных приборов при Совете Министров СССР от 08.10.70 № 1463

3. Срок проверки — 1991 г., периодичность проверки — 5 лет.

4. **ВЗАМЕН** МН 4557—63

5. **ССЫЛОЧНЫЕ НОРМАТИВНО-ТЕХНИЧЕСКИЕ ДОКУМЕНТЫ:**

Обозначение НТД, на который дана ссылка	Номер пункта
ГОСТ 977—75	2, 3, 4, 6
ГОСТ 1050—74	9
ГОСТ 5384—84	1
ГОСТ 11738—84	2
ГОСТ 13139—74	11
ГОСТ 16093—81	10
ГОСТ 16380—70	12
ГОСТ 24705—81	10

6. **ПЕРЕИЗДАНИЕ** (февраль 1988 г.) с Изменениями № 1, 2, утвержденными в июле 1980 г., июле 1987 г. (ИУС 10—80, 12—87).

gost.e-ecolog.ru