УДК 621.787.06-233.28:006.354

Группа Г22
1417-0055

ГОСУДАРСТВЕННЫЙ СТАНДАРТ СОЮЗА ССР

ГОЛОВКИ РОЛИКОВЫЕ НА УСИЛИЯ 250 и 500 кгс Конструкция и размеры

250 and 500 kg force rolling heads. Construction and dimensions

ГОСТ 16342—70*

Взамен МН 5839—65

Постановлением Комитета стандартов, мер и измерительных приборов при Совете Министров СССР от 28 августа 1970 г. № 1351 срок введения установлен с 01.07 1971 г.

Несоблюдение стандарта преследуется по закону

1. КОНСТРУКЦИЯ И РАЗМЕРЫ РОЛИКОВЫХ ГОЛОВОК

1.1. Конструкция и размеры роликовых головок должны соответствовать указанным на черт. 1 и в табл. 1.

Издание официальное Перепечатка воспрещена

* *Переиздание (июнь 1982 г.) с Изменением № 1, утвержденным в декабре 1981 г.; Пост. № 5179 от 01.12 1981 г. (ИУС 2—82)*

gost.e-ecolog.ru

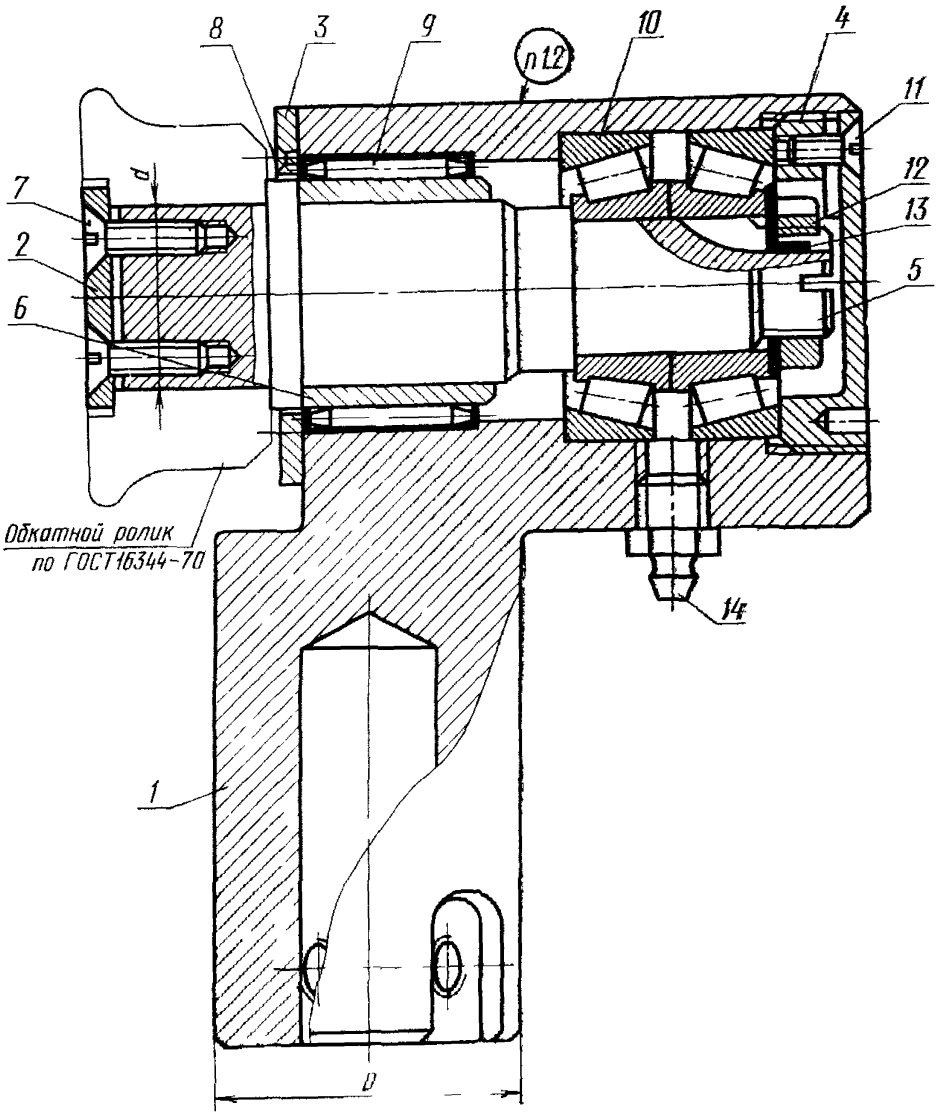
8
3
9
п12
10
4
11
12
13
5
7
2
6
d
Обкатной ролик
по ГОСТ16344-70
14
1
D

Черт. 1

Таблица 1

Обозначения головок роликовых	Применяемость	Усилия обкатки, кгс	D, мм	d, мм	Масса, кг	Дет. 1. Корпус	Дет. 2. Шайба
						Количество	
						1	1
						Обозначения деталей	
1417-0056		250	38	20	1,545	1417-0056/001	1417-0056/002
1417-0057		500	45	28	3,335	1417-0057/001	1417-0057/002

Продолжение табл. 1

Обозначения головок роликовых	Дет. 3 Крышка	Дет. 4. Крышка	Дет. 5. Вал	Дет. 6. Кольцо	Дет. 7. Винт ГОСТ 17475—80	Дет. 8. Винт ГОСТ 17475—80
	Количество					
	1	1	1	1	2	4
	Обозначения деталей					
1417-0056	1417-0056/003	1417-0056/004	1417-0056/005	1417-0056/006	М5×14.66.05	М5×12.66.05
1417-0057	1417-0057/003	1417-0057/004	1417-0057/005	1417-0057/006	М6×16.66.05	М6×12.66.05

Продолжение табл. 1

Обозначения головок роликовых	Дет. *9.* Подшипник ГОСТ 4060—78	Дет. *10.* Подшипник ГОСТ 333—79	Дет. *11.* Винт ГОСТ 17475—80	Дет. *12.* Гайка ГОСТ 11871—73	Дет. *13.* Шайба ГОСТ 11872—73	Дет. *14.* Масленка ГОСТ 19853—74
	Количество					
	1	2	1	1	1	1
	Обозначения деталей					
1417-0056	941/25	7202	М3×10.66.05	М8×1.5.05	8.01.05	—
1417-0057	942/35	7204	М5×10.66.05	М14×1.5.05	15.01.05	1.2.Ц6

Пример условного обозначения головки роликовой с усилием обкатки 250 кгс:

Головка 1417-0056 ГОСТ 16342—70

1.2. Маркировать: обозначение головки и товарный знак предприятия-изготовителя.

1.3. Остальные технические требования — по ГОСТ 16345—70.

2. КОНСТРУКЦИЯ И РАЗМЕРЫ КОРПУСОВ (деталь 1)

2.1. Конструкция и размеры корпусов должны соответствовать указанным на черт. 2 и в табл. 2.

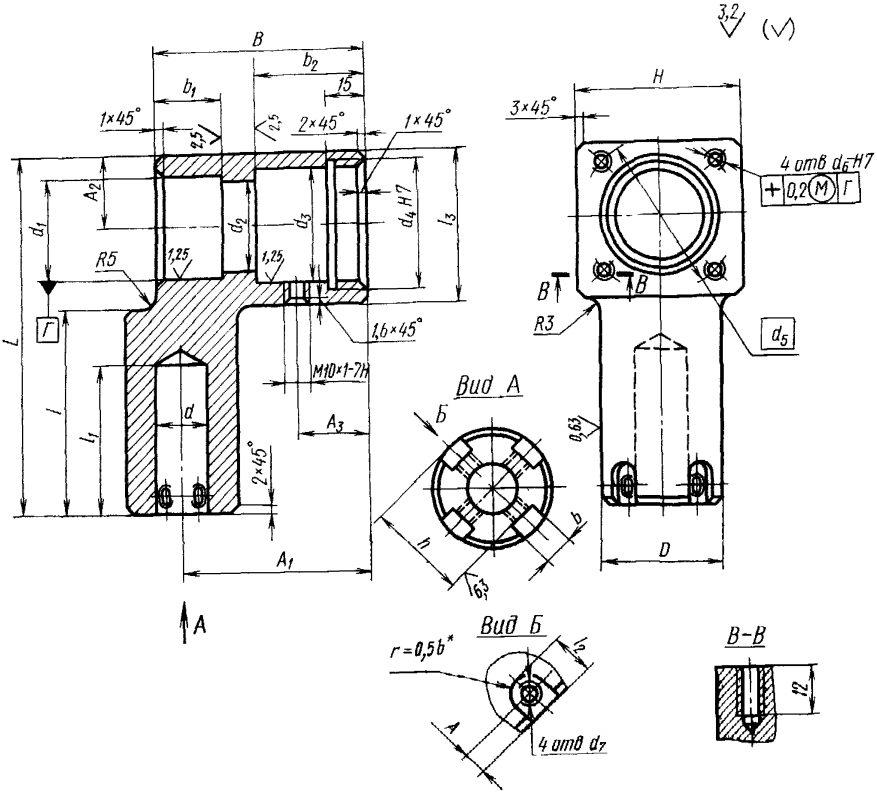

* Размер для справок.

Черт. 2

Таблица 2

Размеры в мм

Обозначения корпусов	D (пред. откл. по h6)	L	B	H	d	d_1 (пред. откл. по Js7)	d_2	d_3 (пред. откл. по H7)	d_4
1417-0056/001	38	110	64	42	15	32	28	35	M39×1,5
1417-0057/001	45	140	80	60	20	43	38	47	M50×1,5

Продолжение табл. 2

Размеры в мм

Обозначения корпусов	d_0	d_6	d_7	l	l_1	l_2	l_3	b (пред. откл. по H9)	b_1
1417-0056/001	40	M5	M5	60	50	20	50	12	16
1417-0057/001	60	M6	M8	75	60	28	65	14	25

Продолжение табл. 2

Размеры в мм

Обозначения корпусов	b_2	A	A_1	A_2	A_3	h (пред. откл. −0,5)	Масса, кг
1417-0056/001	36	8	52	21	—	33	1,084
1417-0057/001	43	12	70	28	27	39,5	2,270

Пример условного обозначения корпуса D=38 мм:

Корпус 1417-0056/001 ГОСТ 16342—70

(Измененная редакция, Изм. № 1).

2.2. Материал — сталь марки 45 по ГОСТ 1050—74.

2.3. Обозначение покрытия: Хим. Окс. м. по ГОСТ 9.073—77.

2.4. Остальные технические требования — по ГОСТ 16345—70.

3. КОНСТРУКЦИЯ И РАЗМЕРЫ ШАЙБ (деталь 2)

3.1. Конструкция и размеры шайб должны соответствовать указанным на черт. 3 и в табл. 3.

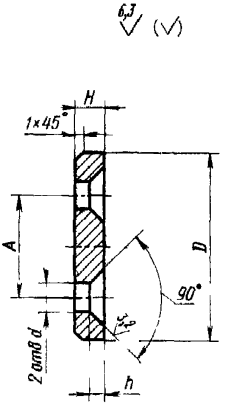

Черт. 3

Таблица 3

Размеры в мм

Обозначения шайб	D	H	d	h	A (пред. откл. ±0,1)	Масса, кг
1417-0056/002	25	3	5,5	2,5	11	0,012
1417-0057/002	34	4	6,5	3	18	0,029

Пример условного обозначения шайбы D=25 мм:

Шайба 1417-0056/002 ГОСТ 16342—70

3.2. Материал — сталь марки Ст4 по ГОСТ 380—71.

3.3. Обозначение покрытия: Хим. Окс. м. по ГОСТ 9.073—77.

3.4. Остальные технические требования — по ГОСТ 16345—70.

4. КОНСТРУКЦИЯ И РАЗМЕРЫ КРЫШЕК (деталь 3)

4.1. Конструкция и размеры крышек должны соответствовать указанным на черт. 4 и в табл. 4.

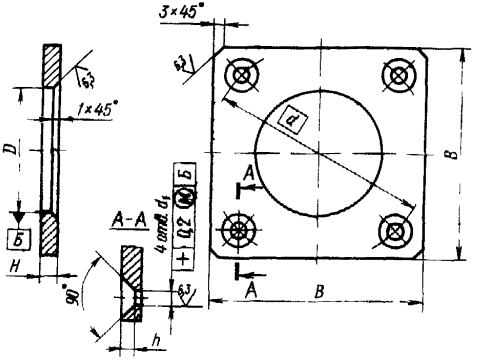

Черт. 4

Таблица 4

Размеры в мм

Обозначение крышек	D	d	d_1	B	H	h	Масса, кг
1417-0056/003	26	40	5,5	42	3	2,5	0,025
1417-0057/003	36	60	6,5	60	4	3	0,064

Пример условного обозначения крышки $D=26$ мм:

Крышка 1417-0056/003 ГОСТ 16342—70

4.2. Материал — сталь марки Ст3 по ГОСТ 380—71.

4.3. Обозначение покрытия: Хим. Окс. м. по ГОСТ 9.073—77.

4.4. Технические требования — по ГОСТ 16345—70.

5. КОНСТРУКЦИЯ И РАЗМЕРЫ КРЫШЕК (деталь 4)

5.1. Конструкция и размеры крышек должны соответствовать указанным на черт. 5 и в табл. 5.

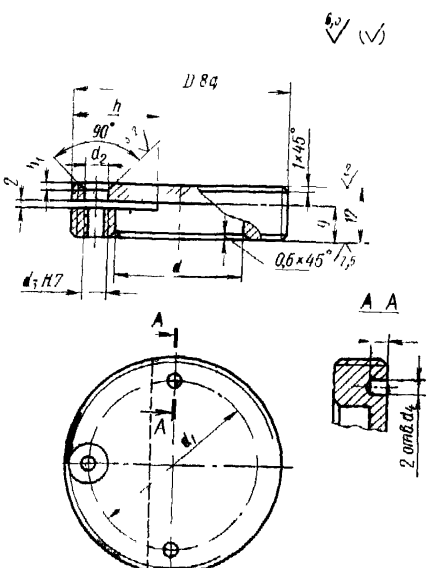

Черт. 5

Таблица 5

Размеры в мм

Обозначения крышек	D	d	d_1	d_2	d_3	d_4	h	h_1	Масса, кг
1417-0056/004	М39×1,5	26	32	3,5	М3	3	15	1,6	0,076
1417-0057/004	М50×1,5	33	40	5,5	М5	4	20	2,5	0,127

Пример условного обозначения крышки D=М39×1,5:

Крышка 1417-0056/004 ГОСТ 16342—70

5.2. Материал — сталь марки 35 по ГОСТ 1050—74.

5.3. Обозначение покрытия: Хим. Окс. м. по ГОСТ 9.073—77.

5.4. Остальные технические требования — по ГОСТ 16345—70.

6. КОНСТРУКЦИЯ И РАЗМЕРЫ ВАЛОВ (деталь 5)

6.1. Конструкция и размеры валов должны соответствовать указанным на черт. 6 и в табл. 6.

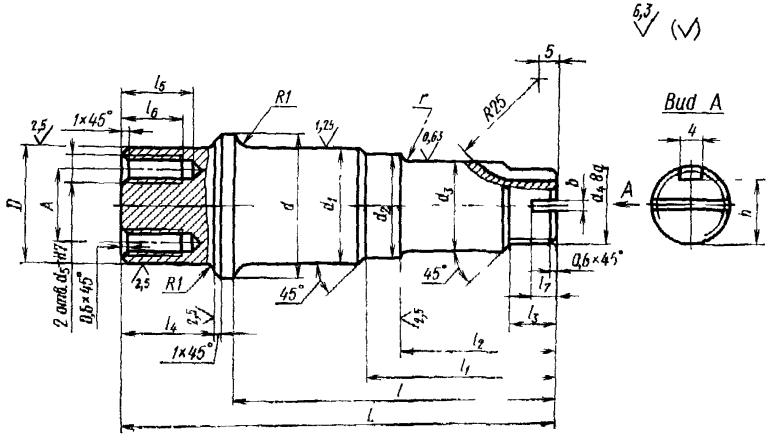

Черт. 6

Таблица 6

Размеры в мм

Обозначения валов	D (пред. откл по h8)	d	d_1 (пред откл по k6)	d_2	d_3 (пред. откл по h8)	d_4	d_5	A (пред откл ±0,1)	L	l	l_1
1417-0056/005	20	25	20	17	15	M8×1	M5	11	79	60	41
1417-0057/005	28	35	28	25	20	M14×1,5	M6	18	103	76	45

Продолжение табл. 6

Размеры в мм

Обозначения валов	l_2	l_3	l_4	l_5	l_6	l_7	h	b	r	Масса, кг
1417-0056/005	30	10	15	15	12	4	5,5	2,5	0,8	0,170
1417-0057/005	37	11	22	17	14	5	11	4	1,0	0,474

Пример условного обозначения вала D=20 мм:

Вал 1417-0056/005 ГОСТ 16342—70

(Измененная редакция, Изм. № 1).

6.2. Материал — сталь марки 45 по ГОСТ 1050—74.

6.3. Поверхности диаметром D, d_1, d_3 и галтели радиусом $R1$ и r упрочнить обкаткой.

6.4. Остальные технические требования — по ГОСТ 16345—70.

7. КОНСТРУКЦИЯ И РАЗМЕРЫ КОЛЕЦ (деталь 6)

7.1. Конструкция и размеры колец должны соответствовать указанным на черт. 7 и в табл. 7.

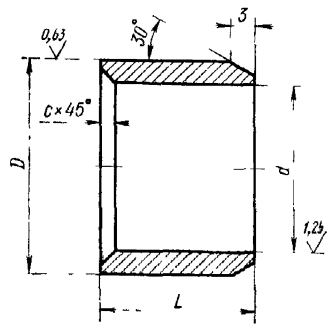

Черт. 7

Таблица 7

Размеры в мм

Обозначения колец	D (пред. откл. по h6)	L	d (пред. откл. по H7)	C	Масса, кг
1417-0056/006	25	18	20	1,6	0,021
1417-0057/006	35	28	28	2,0	0,076

Пример условного обозначения кольца $D=25$ мм:

Кольцо 1417-0056/006 ГОСТ 16342—70

(Измененная редакция, Изм. № 1).

7.2. Материал — сталь марки ШХ15 по ГОСТ 801—78.

7.3. Твердость — HRC 61 . . . 63.

7.4. Остальные технические требования — по ГОСТ 16345—70.

8. Краткие сведения по применению однороликовых универсальных приспособлений для упрочняющей обкатки деталей приведены в справочном приложении к ГОСТ 16345—70.

gost.e-ecolog.ru