УДК 621.787.06-233.28:006.354

Группа Г22
1417-0135

ГОСУДАРСТВЕННЫЙ СТАНДАРТ СОЮЗА ССР

ДЕРЖАВКА СУППОРТНАЯ ДЛЯ РОЛИКОВОЙ ГОЛОВКИ НА УСИЛИЕ 4000 кгс

Конструкция и размеры

Support holder for a 4000 kg force rolling head. Construction and dimensions

ГОСТ 16341—70*

Взамен МН 5838—65

Постановлением Комитета стандартов, мер и измерительных приборов при Совете Министров СССР от 28 августа 1970 г. № 1351 срок введения установлен с 01.07 1971 г.

Несоблюдение стандарта преследуется по закону

1. КОНСТРУКЦИЯ И РАЗМЕРЫ СУППОРТНОЙ ДЕРЖАВКИ

1.1. Конструкция и размеры суппортной державки должны соответствовать указанным на черт. 1 и в табл. 1.

Издание официальное

Перепечатка воспрещена

** Переиздание (июнь 1982 г.) с Изменением № 1, утвержденным в декабре 1981 г.; Пост. № 5179, от 01.12 1981 г. (ИУС 2—82)*

gost.e-ecolog.ru

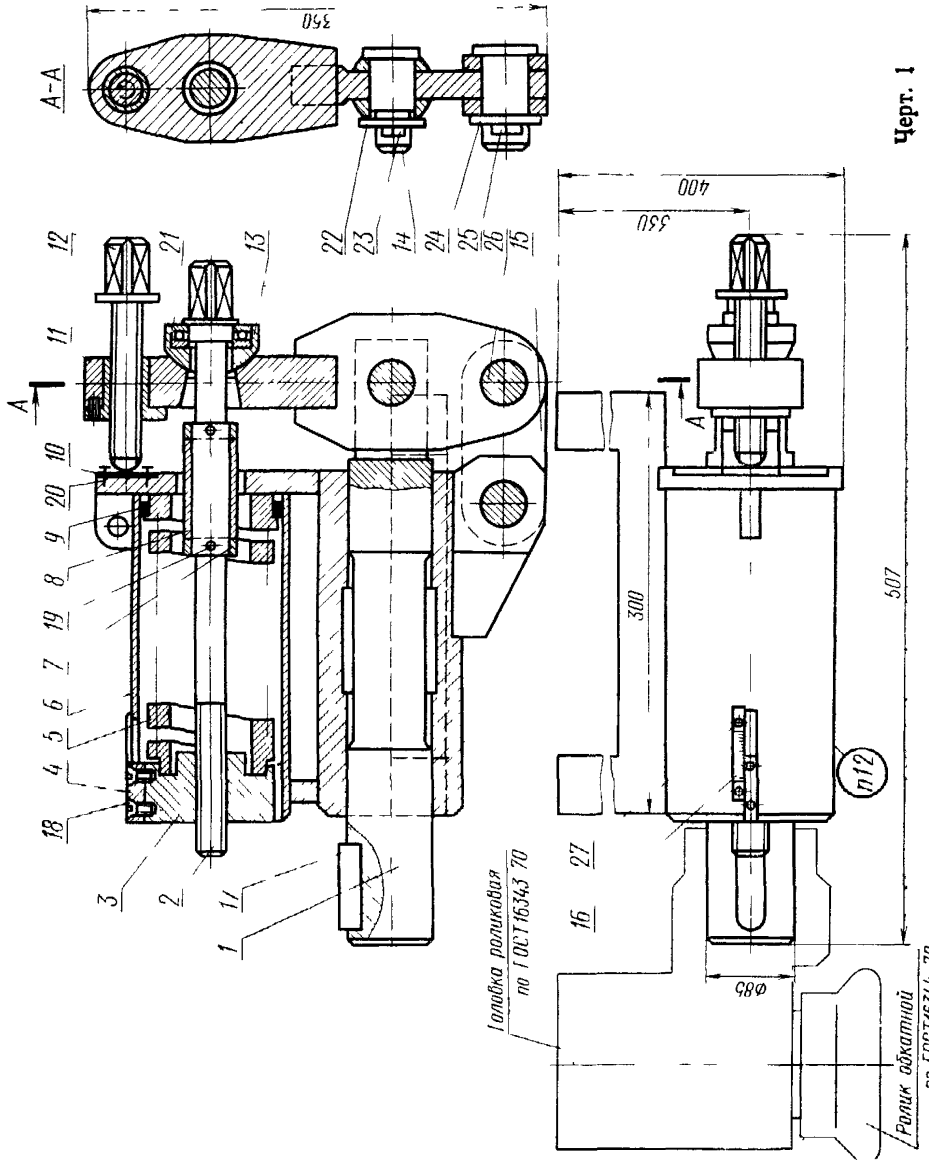
А-А
350
400
330
300
507
Ø85
Головка роликовая по ГОСТ16343 70
Ролик обкатной по ГОСТ16344 70
п12
А
А
1
2
3
4
5
6
7
8
9
10
11
12
13
14
15
16
18
19
20
21
22
23
24
25
26
27

Черт. 1

Таблица 1

Обозначения державок	Дет. *1.* Шток	Дет. *2.* Винт	Дет. *3.* Гайка	Дет. *4.* Указатель	Дет. *5.* Пружина
	Количество				
	1	1	1	1	1
	Обозначения деталей				
1417-0136	1417-0136/001	1417-0136/002	1417-0136/003	1417-0136/004	1417-0136/005

Продолжение табл. 1

Обозначения державок	Дет. *6.* Корпус (изделие)	Дет. *7.* Кольцо	Дет. *8.* Втулка	Дет. 9. Кольцо	Дет. *10.* Планка
	Количество				
	1	2	1	1	1
	Обозначения деталей				
1417-0136	1417-0136/010	1417-0136/006	1417-0136/007	1417-0136/008	1417-0136/009

Продолжение табл. 1

Обозначения державок	Дет. *11.* Рычаг (изделия)	Дет. *12.* Винт	Дет. *13.* Опора	Дет. *14.* Валик	Дет. *15.* Серьга
	Количество				
	1	1	1	1	1
	Обозначения деталей				
1417-0136	1417-0136/020	1417-0136/011	1417-0136/012	1417-0136/013	1417-0136/014

Продолжение табл. 1

Обозначения державок	Дет. *16.* Шкала	Дет. *17.* Шпонка ГОСТ 23360—78	Дет. *18.* Винт ГОСТ 17475—80	Дет. *19.* Шплинт ГОСТ 397—79	Дет. *20.* Винт ГОСТ 17475—80	Дет. *21.* Подшипник ГОСТ 6874—75
	Количество					
	1	1	2	2	4	1
	Обозначения деталей					
1417-0136	1417-0136/015	22×14×63	М6×16.66.05	5×60.05	М6×10.66.05	8107

Продолжение табл. 1

Обозначения державок	Дет. *22.* Шайба ГОСТ 11371—78	Дет. *23.* Шплинт ГОСТ 397—79	Дет. *24.* Шайба ГОСТ 11371—78	Дет. *25.* Шплинт ГОСТ 397—79	Дет. *26.* Ось ГОСТ 9650—71	Дет. *27.* Винт ГОСТ 17473—80
	Количество					
	1	1	2	2	2	2
	Обозначения деталей					
1417-0136	24.01.05	5×40.05	30.01.05	6,3×50.05	1—22—33d11× ×60—45.20. 4.0,5.42ОКС	М5×8.66.05

Условное обозначение державки:

Державка 1417-0136 ГОСТ 16341—70

(Измененная редакция, Изм. № 1).

1.2. Маркировать: обозначение державки и товарный знак предприятия-изготовителя.

1.3. Технические требования — по ГОСТ 16345—70.

2. КОНСТРУКЦИЯ И РАЗМЕРЫ ШТОКА (деталь *1*)

2.1. Конструкция и размеры штока должны соответствовать указанным на черт. 2.

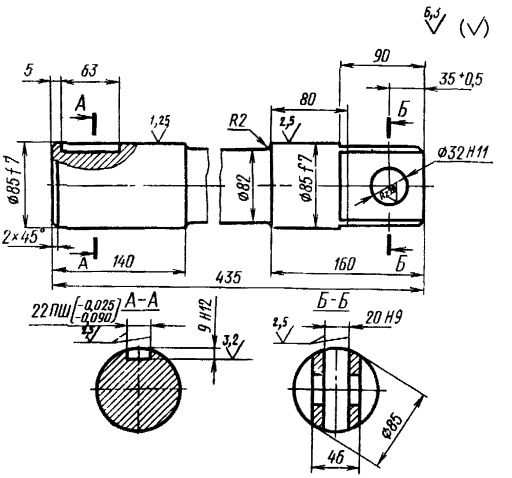

Масса — 16,6 кг

Черт. 2

Условное обозначение штока:

Шток 1417-0136/001 ГОСТ 16341—70

(Измененная редакция, Изм. № 1).

2.2. Материал — сталь марки 45 по ГОСТ 1050—74.

2.3. Твердость — HRC 30 . . . 35.

2.4. Обозначение покрытия: Хим. Окс. м. по ГОСТ 9.073—77.

2.5. Остальные технические требования — по ГОСТ 16345—70.

3. КОНСТРУКЦИЯ И РАЗМЕРЫ ВИНТА (деталь 2)

3.1. Конструкция и размеры винта должны соответствовать указанным на черт. 3.

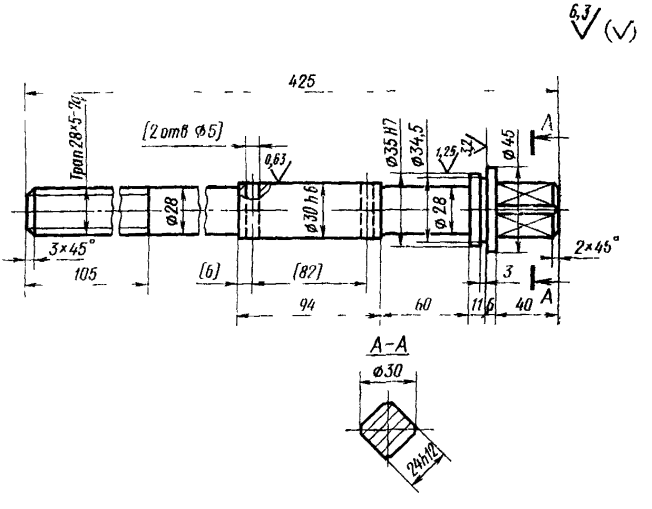

Масса — 2,2 кг

Черт. 3

Условное обозначение винта:

Винт 1417-0136/002 ГОСТ 16341—70

(Измененная редакция, Изм. № 1).

3.2. Материал — сталь марки 45 по ГОСТ 1050—74.

3.3. Твердость — HRC 30 . . ..35.

3.4. Обозначение покрытия: Хим. Окс. м. по ГОСТ 9.073—77.

3.5. Остальные технические требования — по ГОСТ 16345—70.

4. КОНСТРУКЦИЯ И РАЗМЕРЫ ГАЙКИ (деталь 3)

4.1. Конструкция и размеры гайки должны соответствовать указанным на черт. 4.

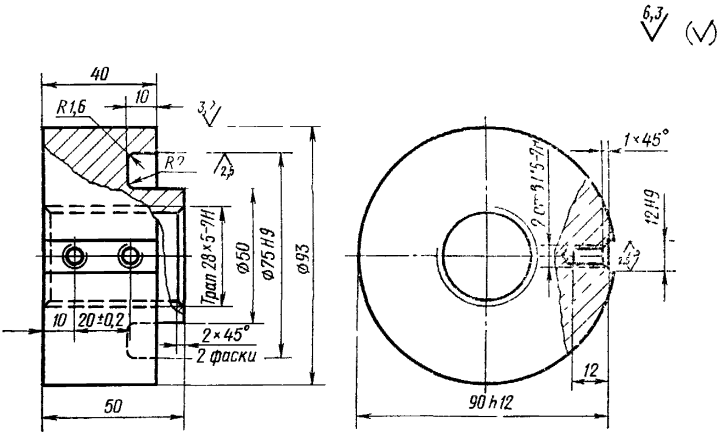

Масса — 1,785 кг

Черт. 4

Условное обозначение гайки:

Гайка 1417-0136/003 ГОСТ 16341—70

(Измененная редакция, Изм. № 1).

4.2. Материал — сталь марки 45 по ГОСТ 1050—74.

4.3. Обозначение покрытия: Хим. Окс. м. по ГОСТ 9.073—77.

4.4. Остальные технические требования — по ГОСТ 16345—70.

5. КОНСТРУКЦИЯ И РАЗМЕРЫ УКАЗАТЕЛЯ (деталь 4)

5.1. Конструкция и размеры указателя должны соответствовать указанным на черт. 5.

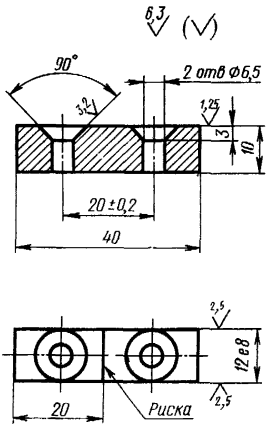

Масса — 0,035 кг

Черт. 5

Условное обозначение указателя:

Указатель 1417-0136/004 ГОСТ 16341—70

(Измененная редакция, Изм. № 1).

5.2. Материал — сталь марки Ст3 по ГОСТ 380—71.

5.3. Риска глубиной и шириной 0,5 мм. Риску залить красным лаком.

5.4. Остальные технические требования — по ГОСТ 16345—70.

6. КОНСТРУКЦИЯ И РАЗМЕРЫ ПРУЖИНЫ (деталь 5)

6.1. Конструкция и размеры пружины должны соответствовать указанным на черт. 6 .

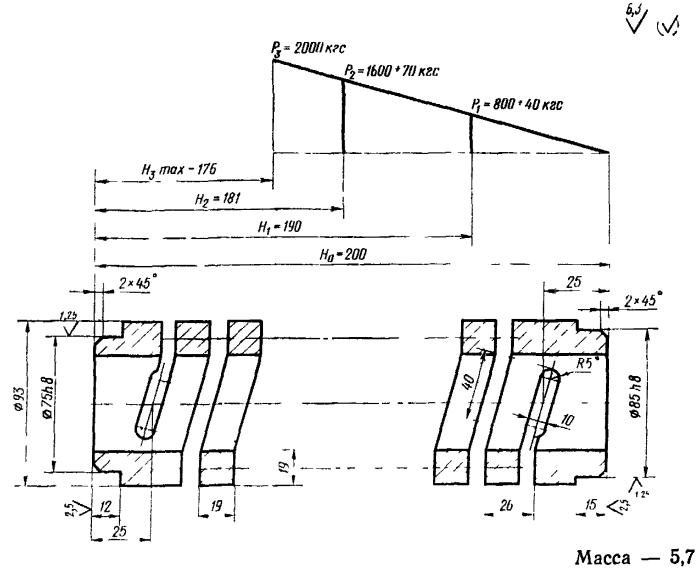

Масса — 5,7 кг

* Размер для справок.

Черт. 6

Условное обозначение пружины:

Пружина 1417—0136/005 ГОСТ 16341—70

(Измененная редакция, Изм. № 1).

6.2. Материал — сталь марки 60С2А по ГОСТ 14959—79.

6.3. Твердость — HRC 42 . . . 46.

6.4. Число рабочих витков — 6.

6.5. Направление витков пружины — правое.

6.6. Остальные технические требования — по ГОСТ 16345—70.

7. КОНСТРУКЦИЯ И РАЗМЕРЫ КОРПУСА (изделие, деталь 6)

7.1. Конструкция и размеры корпуса должны соответствовать указанным на черт. 7 и в табл. 2.

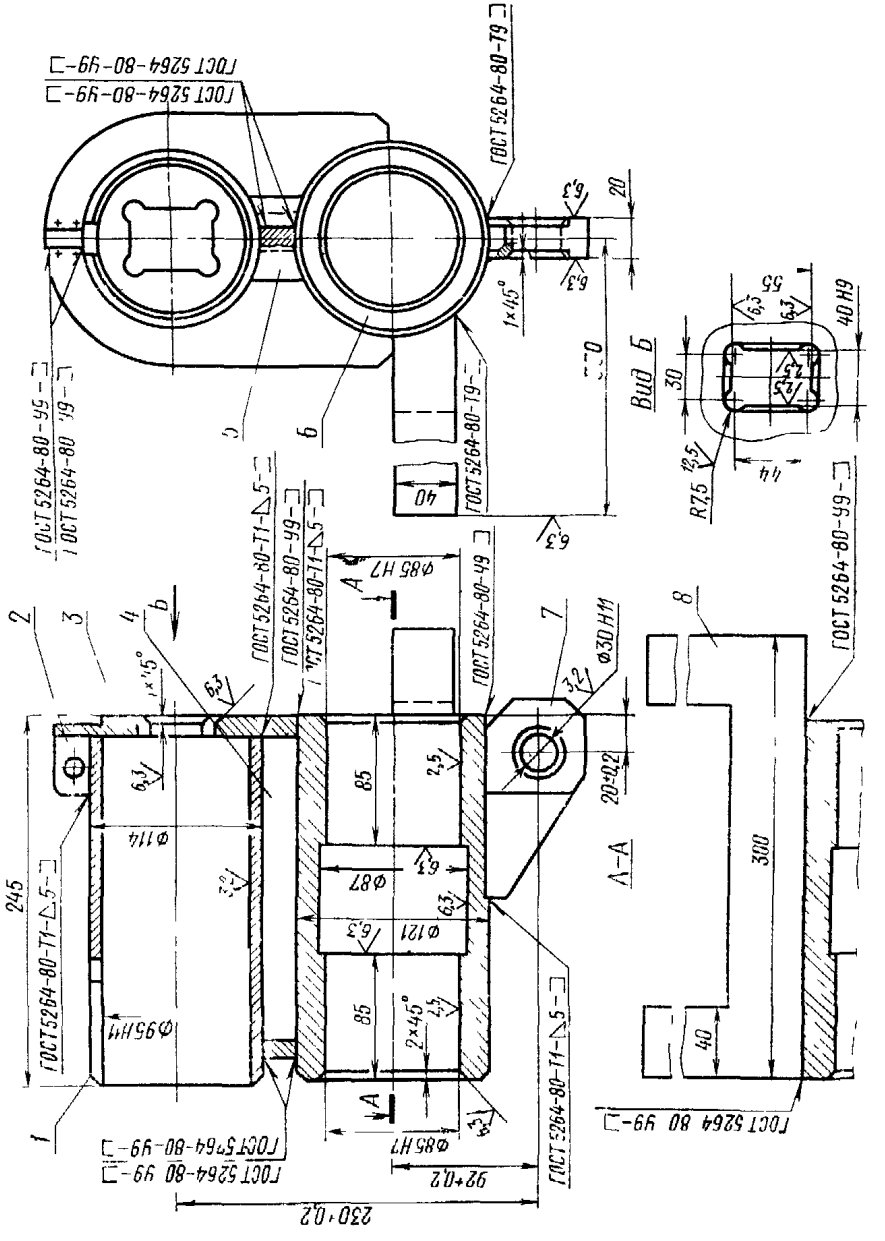
Масса — 32,5 кг
Черт 7
Вид Б
А-А
ГОСТ 5264-80-Т1-Δ5-□
ГОСТ 5264-80-Т9-□
ГОСТ 5264-80-У9-□
ГОСТ 5264-80-Т1-Δ5-□
ГОСТ 5264-80-У9-□
ГОСТ 5264-80-Т1-Δ5-□
ГОСТ 5264-80-У9

Таблица 2

Обозначение корпуса	Дет. 1. Труба	Дет. 2. Ушко	Дет. 3. Фланец	Дет. 4. Ребро
	Количество			
	1	1	1	1
	Обозначения деталей			
1417-0136/010	1417-0136/016	1417-0136/017	1417-0136/018	1417-0136/019

Продолжение табл. 2

Обозначение корпуса	Дет. 5. Ребро	Дет. 6. Труба	Дет. 7. Ушко	Дет. 8. Скоба
	Количество			
	1	1	1	1
	Обозначения деталей			
1417-0136/010	1417-0136/021	1417-0136/022	1417-0136/023	1417-0136/024

Условное обозначение корпуса:

Корпус 1417-0136/010 ГОСТ 16341—70

(Измененная редакция, Изм. № 1).

7.2. После сварки корпус отжечь.

7.3. Обозначение покрытия: Хим. Окс. м. по ГОСТ 9.073—77.

7.4. Остальные технические требования — по ГОСТ 16345—70.

8. КОНСТРУКЦИЯ И РАЗМЕРЫ ТРУБЫ (деталь 1)

8.1. Конструкция и размеры трубы должны соответствовать указанным на черт. 8.

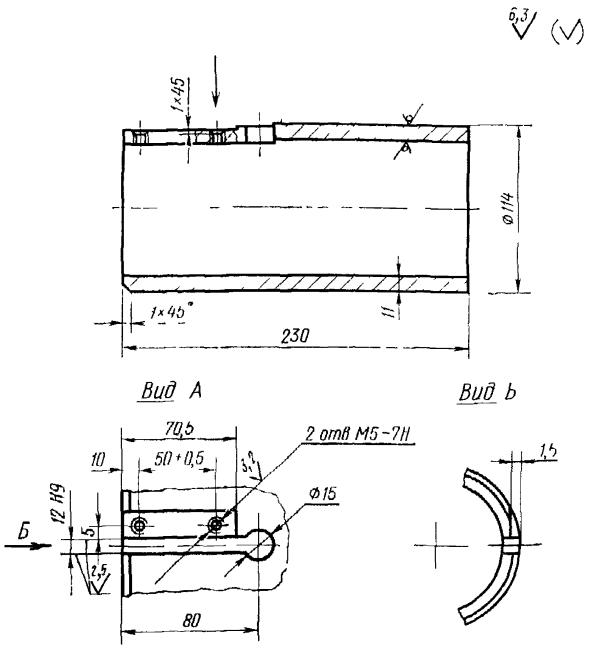

Масса — 6,47 кг

Черт. 8

Условное обозначение трубы:

Труба 1417-0136/016 ГОСТ 16341—70

(Измененная редакция, Изм. № 1).

8.2. Материал — сталь марки Ст3 по ГОСТ 380—71; заготовка — труба по ГОСТ 8732—78.

8.3. Остальные технические требования — по ГОСТ 16345—70.

9. КОНСТРУКЦИЯ И РАЗМЕРЫ УШКА (деталь 2)

9.1. Конструкция и размеры ушка должны соответствовать указанным на черт. 9.

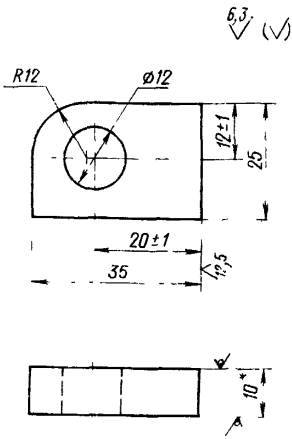

Масса — 0,067 кг

Черт. 9

* Размер для справок.

Условное обозначение ушка:

Ушко 1417-0136/017 ГОСТ 16341—70

9.2. Материал — лист $\frac{\text{10 ГОСТ 19903—74}}{\text{Ст3 ГОСТ 14637—79}}$

9.3. Остальные технические требования — по ГОСТ 16345—70

10. КОНСТРУКЦИЯ И РАЗМЕРЫ ФЛАНЦА (деталь 3)

10.1. Конструкция и размеры фланца должны соответствовать указанным на черт. 10.

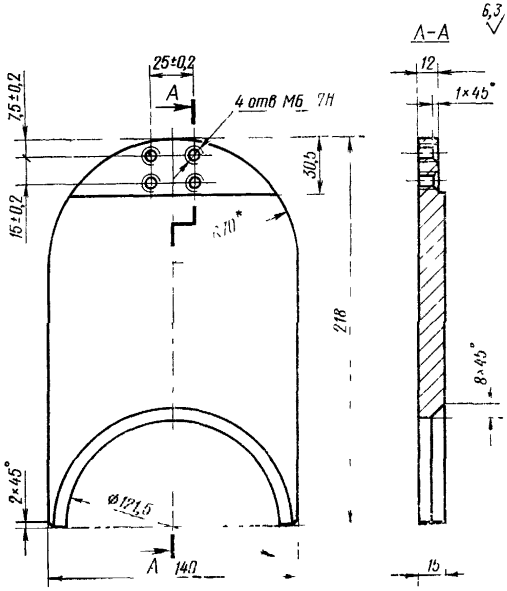

Масса — 2,4 кг

* Размер для справок.

Черт. 10

Условное обозначение фланца:

Фланец 1417-0136/018 ГОСТ 16341—70

(Измененная редакция, Изм. № 1).

10.2. Материал — сталь марки Ст3 по ГОСТ 380—71.

10.3. Остальные технические требования — по ГОСТ 16345—70.

11. КОНСТРУКЦИЯ И РАЗМЕРЫ РЕБРА (деталь 4)

11.1. Конструкция и размеры ребра должны соответствовать указанным на черт. 11.

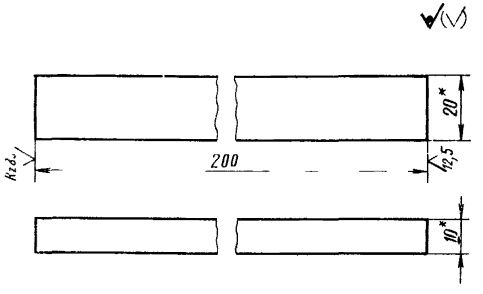

Масса — 0,312 кг

* Размер для справок.

Черт. 11

Условное обозначение ребра:

Ребро 1417-0136/019 ГОСТ 16341—70

(Измененная редакция, Изм. № 1).

11.2. Материал — полоса $\frac{10\times20\ \text{ГОСТ}\ 103—76}{\text{Ст3}\ \text{ГОСТ}\ 535—79}$

11.3. Остальные технические требования — по ГОСТ 16345—70.

12. КОНСТРУКЦИЯ И РАЗМЕРЫ РЕБРА (деталь 5)

12.1. Конструкция и размеры ребра должны соответствовать указанным на черт. 12.

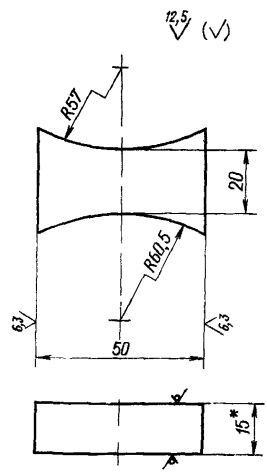

Масса — 0,138 кг

* Размер для справок.

Черт. 12

Условное обозначение ребра:

Ребро 1417-0136/021 ГОСТ 16341—70

(Измененная редакция, Изм. № 1).

12.2. Материал — лист $\frac{\text{15 ГОСТ 19903—74}}{\text{Ст3 ГОСТ 14637—79}}$

12.3. Остальные технические требования — по ГОСТ 16345—70.

13. КОНСТРУКЦИЯ И РАЗМЕРЫ ТРУБЫ (деталь 6)

13.1. Конструкция и размеры трубы должны соответствовать указанным на черт. 13.

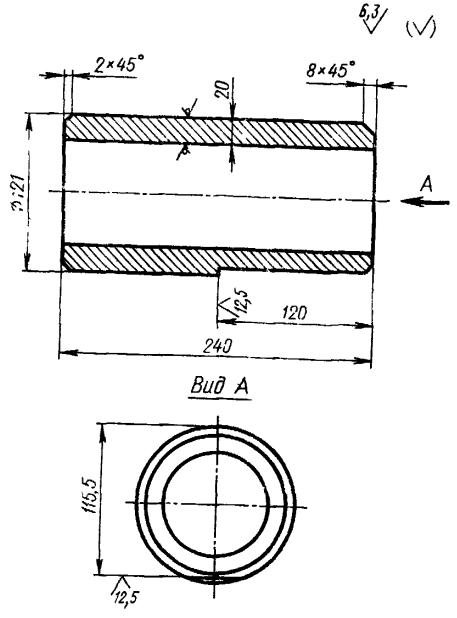

Масса — 10,76 кг

Черт. 13

Условное обозначение трубы:

Труба 1417-0136/022 ГОСТ 16341—70

(Измененная редакция, Изм. № 1).

13.2. Материал — сталь марки Ст3 по ГОСТ 380—71. Заготовка — труба по ГОСТ 8732—78.

13.3. Остальные технические требования — по ГОСТ 16345—70

14. КОНСТРУКЦИЯ И РАЗМЕРЫ УШКА (деталь 7)

14 1. Конструкция и размеры ушка должны соответствовать указанным на черт. 14.

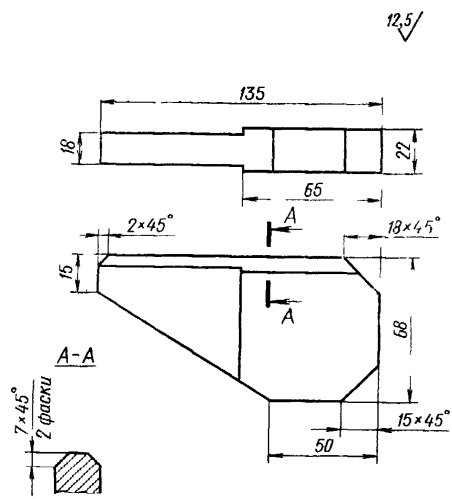

Масса — 1,030 кг

Черт 14

Условное обозначение ушка:

Ушко 1417-0136/023 ГОСТ 16341—70

(Измененная редакция, Изм. № 1).

14 2. Материал — сталь марки Ст3 по ГОСТ 380—71.

14 3. Остальные технические требования — по ГОСТ 16345—70.

15. КОНСТРУКЦИЯ И РАЗМЕРЫ СКОБЫ (деталь 8)

15.1. Конструкция и размеры скобы должны соответствовать указанным на черт. 15.

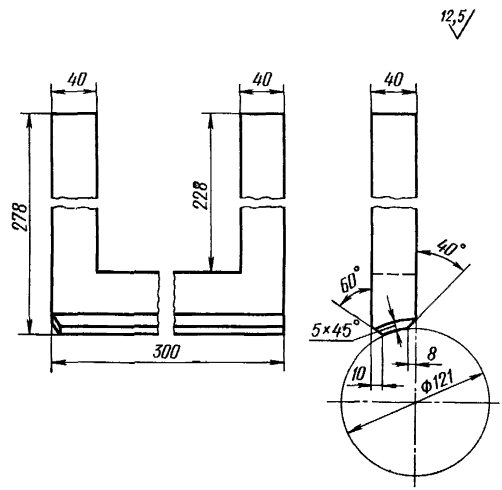

Масса — 11,4 кг

Черт. 15

Условное обозначение скобы:

Скоба 1417-0136/024 ГОСТ 16341—70

15.2. Материал — сталь марки Ст3 по ГОСТ 380—71.

15.3. Остальные технические требования — по ГОСТ 16345—70.

16. КОНСТРУКЦИЯ И РАЗМЕРЫ КОЛЬЦА (деталь 7)

16.1. Конструкция и размеры кольца должны соответствовать указанным на черт. 16.

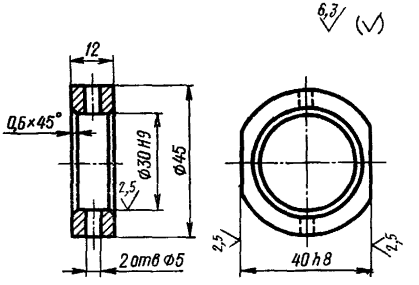

Масса — 0,08 кг

Черт. 16

Условное обозначение кольца:

Кольцо 1417-0136/006 ГОСТ 16341—70

(Измененная редакция, Изм. № 1).

16.2. Материал — сталь марки Ст3 по ГОСТ 380—71.

16.3. Обозначение покрытия: Хим. Окс. м. по ГОСТ 9.073—77.

16.4. Остальные технические требования по ГОСТ 16345—70.

17. КОНСТРУКЦИЯ И РАЗМЕРЫ ВТУЛКИ (деталь 8)

17.1. Конструкция и размеры втулки должны соответствовать указанным на черт. 17.

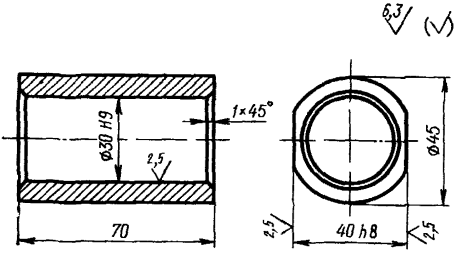

Масса — 0,44 кг

Черт. 17

Условное обозначение втулки:

Втулка 1417-0136/007 ГОСТ 16341—70

(Измененная редакция, Изм. № 1).

17.2. Материал — сталь марки Ст3 по ГОСТ 380—71.

17.3. Обозначение покрытия: Хим. Окс. м. по ГОСТ 9.073—77.

17.4. Остальные технические требования — по ГОСТ 16345—70.

18. КОНСТРУКЦИЯ И РАЗМЕРЫ КОЛЬЦА (деталь 9)

18.1. Конструкция и размеры кольца должны соответствовать указанным на черт. 18.

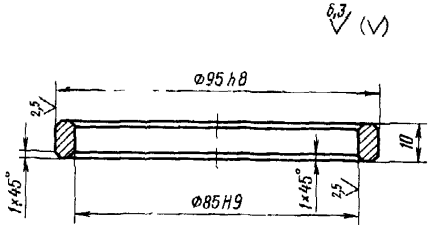

Масса — 0,111 кг

Черт. 18

Условное обозначение кольца:

Кольцо 1417-0136/008 ГОСТ 16341—70

(Измененная редакция, Изм. № 1).

18.2. Материал — сталь марки Ст3 по ГОСТ 380—71.
18.3. Обозначение покрытия: Хим. Окс. м. по ГОСТ 9.073—77.
18.4. Остальные технические требования — по ГОСТ 16345—70.

19. КОНСТРУКЦИЯ И РАЗМЕРЫ ПЛАНКИ (деталь *10*)

19.1. Конструкция и размеры планки должны соответствовать указанным на черт. 19.

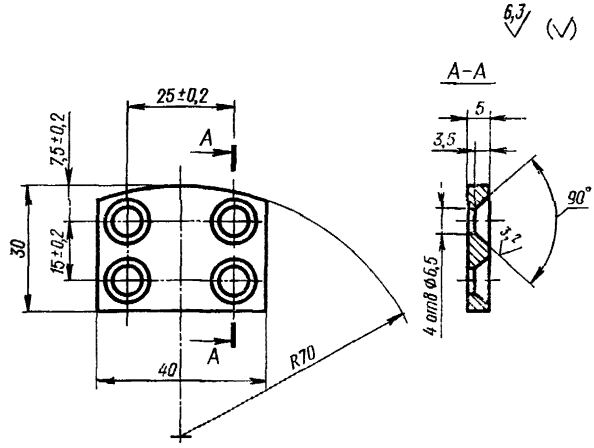

Масса — 0,08 кг

Черт. 19

Условное обозначение планки:

Планка 1417-0136/009 ГОСТ 16341—70

19.2. Материал — сталь марки 45 по ГОСТ 1050—74.
19.3. Твердость HRC 35 . . . 40.
19.4. Остальные технические требования — по ГОСТ 16345—70.

20. КОНСТРУКЦИЯ И РАЗМЕРЫ РЫЧАГА (изделие, деталь *11*)

20.1. Конструкция и размеры рычага должны соответствовать указанным на черт. 20 и в табл. 3.

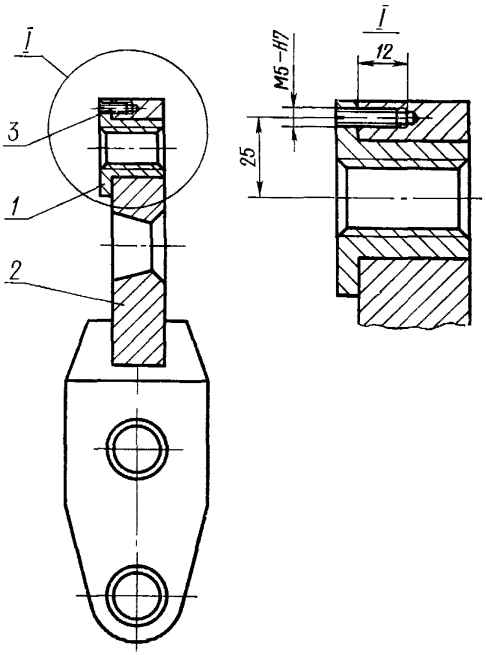

Черт. 20

Таблица 3

Обозначение рычага в сборе	Дет. *1*. Втулка	Дет. *2*. Рычаг (изделие)	Дет. *3*. Винт ГОСТ 1477—75
	Количество		
	1	1	1
	Обозначения изделия, деталей		
1417-0136/020	1417-0136/025	1417-0136/030	М5×16.66.05

Условное обозначение рычага:

Рычаг 1417-0136/020 ГОСТ 16341—70

(Измененная редакция, Изм. № 1).

20.2. Технические требования — по ГОСТ 16345—70.

21. КОНСТРУКЦИЯ И РАЗМЕРЫ ВТУЛКИ (деталь 1)

21.1. Конструкция и размеры втулки должны соответствовать указанным на черт. 21.

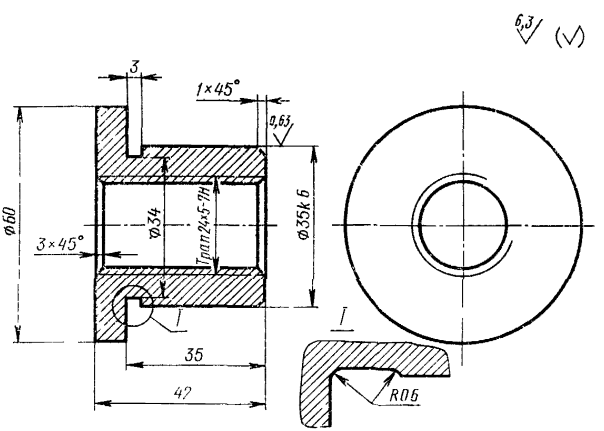

Масса — 0,35 кг

Черт. 21

Условное обозначение втулки:

Втулка 1417-0136/025 ГОСТ 16341—70

(Измененная редакция, Изм. № 1).

21.2. Материал — сталь марки 45 по ГОСТ 1050—74.

21.3. Остальные технические требования — по ГОСТ 16345—70.

22. КОНСТРУКЦИЯ И РАЗМЕРЫ РЫЧАГА (изделие, деталь 2)

22.1. Конструкция и размеры рычага должны соответствовать указанным на черт. 22 и в табл. 4.

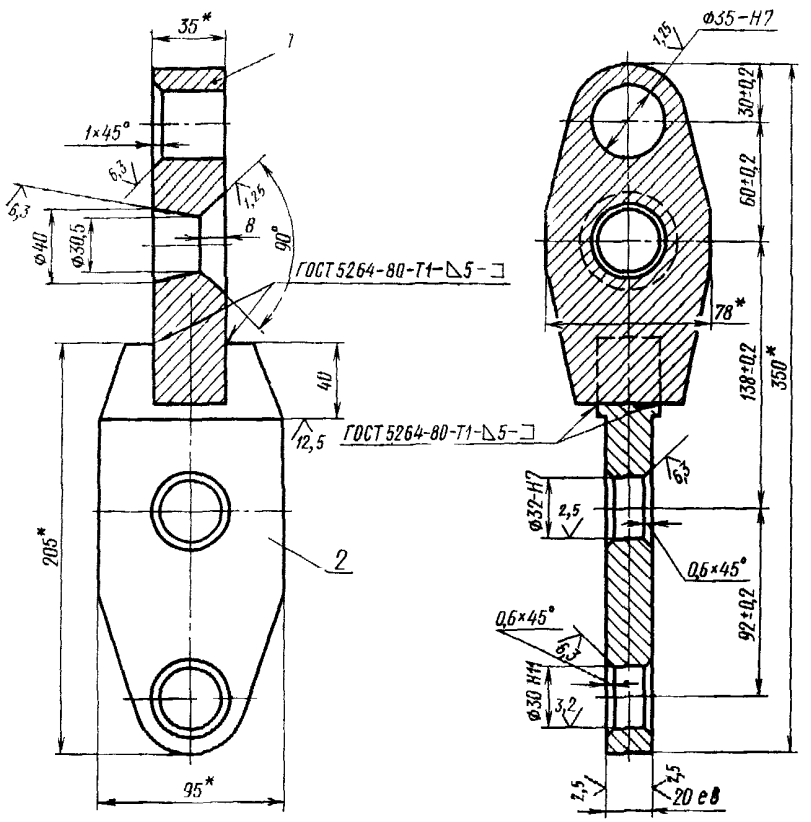

* Размер для справок.

Черт. 22

Таблица 4

Обозначение рычага	Дет. 1. Пластина	Дет. 2. Ребро
	Количество	
	1	1
	Обозначение деталей	
1417-0136/030	1417-0136/026	1417-0136/027

Условное обозначение рычага (изделия):

Рычаг 1417-0136/030 ГОСТ 16341—70

(Измененная редакция, Изм. № 1).

22.2. Обозначение покрытия: Хим. Окс. м. по ГОСТ 9.073—77.

22.3. Остальные технические требования — по ГОСТ 16345—70.

23. КОНСТРУКЦИЯ И РАЗМЕРЫ ПЛАСТИНЫ (деталь 1)

23.1. Конструкция и размеры пластины должны соответствовать указанным на черт. 23.

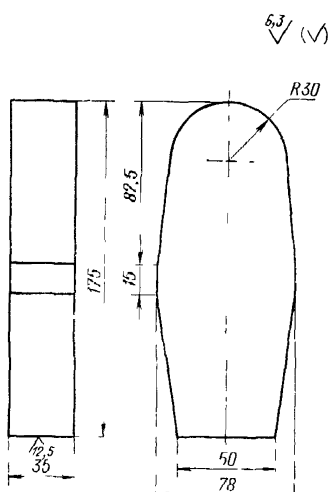

Масса — 3,3 кг

Черт. 23

Условное обозначение пластины:

Пластина 1417-0136/026 ГОСТ 16341—70

23.2. Материал — сталь марки Ст3 по ГОСТ 380—71.

23.3. Остальные технические требования — по ГОСТ 16345—70.

24. КОНСТРУКЦИЯ И РАЗМЕРЫ РЕБРА (деталь 2)

24.1. Конструкция и размеры ребра должны соответствовать указанным на черт. 24.

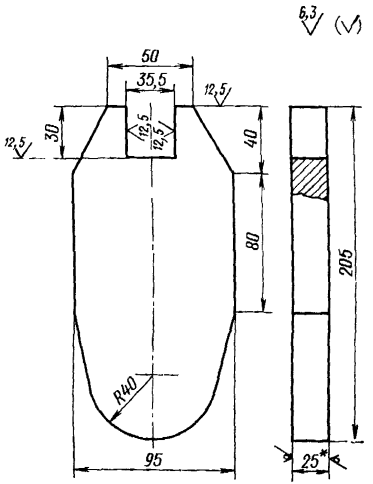

Масса — 3,4 кг

* Размер для справок.

Черт. 24

Условное обозначение ребра:

Ребро 1417-0136/027 ГОСТ 16341—70

(Измененная редакция, Изм. № 1).

24.2. Материал — лист $\frac{\text{25 ГОСТ 19903—74}}{\text{Ст3 ГОСТ 14637—79}}$

24.3. Остальные технические требования — по ГОСТ 16345—70.

25. КОНСТРУКЦИЯ И РАЗМЕРЫ ВИНТА (деталь *12*)

25.1. Конструкция и размеры винта должны соответствовать указанным на черт. 25.

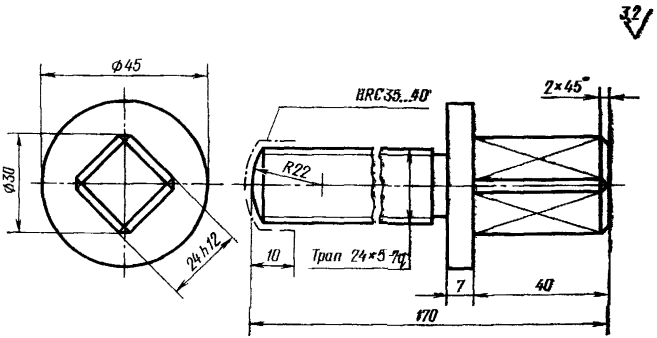

Масса — 0,7 кг

Черт. 25

Условное обозначение винта:

Винт 1417-0136/011 ГОСТ 16341—70

(Измененная редакция, Изм. № 1).

25.2. Материал — сталь марки 45 по ГОСТ 1050—74.

25.3. Обозначение покрытия: Хим. Окс. м. по ГОСТ 9.073—77.

25.4. Остальные технические требования — по ГОСТ 16345—70.

26. КОНСТРУКЦИЯ И РАЗМЕРЫ ОПОРЫ (деталь *13*)

26.1. Конструкция и размеры опоры должны соответствовать указанным на черт. 26.

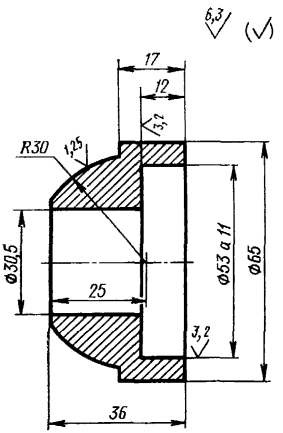

Масса — 0,45 кг

Черт. 26

Условное обозначение опоры:

Опора 1417-0136/012 ГОСТ 16341—70

(Измененная редакция, Изм. № 1).

26.2. Материал — сталь марки Ст5 по ГОСТ 380—71.

26.3. Обозначение покрытия: Хим. Окс. м. по ГОСТ 9.073—77.

26.4. Остальные технические требования — по ГОСТ 16345—70.

27. КОНСТРУКЦИЯ И РАЗМЕРЫ ВАЛИКА (деталь *14*)

27.1. Конструкция и размеры валика должны соответствовать указанным на черт. 27.

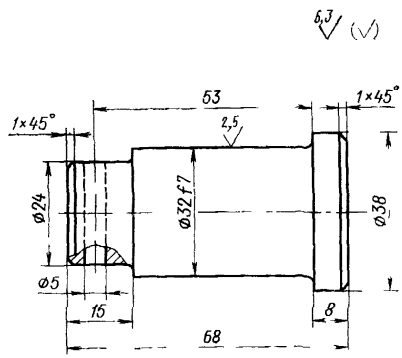

Масса — 0,38 кг

Черт. 27

Условное обозначение валика:

Валик 1417-0136/013 ГОСТ 16341—70

(Измененная редакция, Изм. № 1).

27.2. Материал — сталь марки 45 по ГОСТ 1050—74.

27.3. Твердость — HRC 35 . . . 40.

27.4. Обозначение покрытия: Хим. Окс. м. по ГОСТ 9.073—77.

27.5. Остальные технические требования — по ГОСТ 16345—70.

28. КОНСТРУКЦИЯ И РАЗМЕРЫ СЕРЬГИ (деталь *15*)

28.1. Конструкция и размеры серьги должны соответствовать указанным на черт. 28.

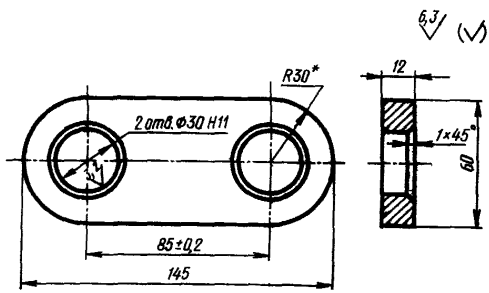

Масса — 0,614 кг

* **Размер** для справок.

Черт. 28

Условное обозначение серьги:

Серьга 1417-0136/014 ГОСТ 16341—70

(Измененная редакция, Изм. № 1).

28.2. Материал — сталь марки Ст3 по ГОСТ 380—71.

28.3. Обозначение покрытия: Хим. Окс. м. по ГОСТ 9.073—77.

28.4. Остальные технические требования — по ГОСТ 16345—70.

29. КОНСТРУКЦИЯ И РАЗМЕРЫ ШКАЛЫ (деталь *16*)

29.1. Конструкция и размеры шкалы должны соответствовать указанным на черт. 29.

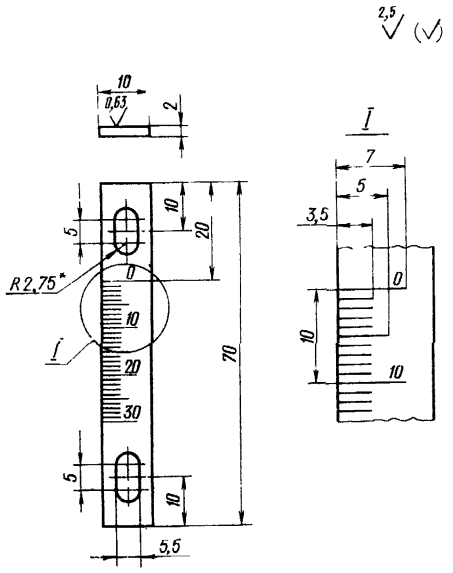

Масса — 0,011 кг

* Размер для справок

Черт. 29

Условное обозначение шкалы:

Шкала 1417-0136/015 ГОСТ 16341—70

29.2. Материал — сталь марки 12Х18Н9Т по ГОСТ 5632—72.

29.3. Ширина и глубина рисок — 0,2 мм; высота цифр — 3,5 мм; риски и цифры залить черным лаком.

29.4. Остальные технические требования — по ГОСТ 16345—70.

30. Краткие сведения по применению однороликовых универсальных приспособлений для упрочняющей обкатки деталей приведены в обязательном приложении к ГОСТ 16345—70.

gost.e-ecolog.ru