УДК 621.787.06-233.28:006.354

Группа Г22
1417-0145

ГОСУДАРСТВЕННЫЙ СТАНДАРТ СОЮЗА ССР

# ДЕРЖАВКИ СУППОРТНЫЕ ДЛЯ РОЛИКОВЫХ ГОЛОВОК НА УСИЛИЯ 1000 и 2000 кгс

## Конструкция и размеры

Support holders for 1000 and 2000 kg forse rolling heads. Construction and dimensions

**ГОСТ 16340—70***

Взамен
МН 5837—65

Постановлением Комитета стандартов, мер и измерительных приборов при Совете Министров СССР от 28 августа 1970 г. № 1351 срок введения установлен с 01.07 1971 г.

Несоблюдение стандарта преследуется по закону

## 1. КОНСТРУКЦИЯ И РАЗМЕРЫ СУППОРТНЫХ ДЕРЖАВОК

1.1. Конструкция и размеры суппортных державок должны соответствовать указанным на черт. 1 и в табл. 1.

Издание официальное Перепечатка воспрещена

* *Переиздание (июнь 1982 г.) с Изменением № 1, утвержденным в декабре 1981 г.; Пост. № 5179 от 01.12 1981 г. (ИУС 2—82)*



gost.e-ecolog.ru

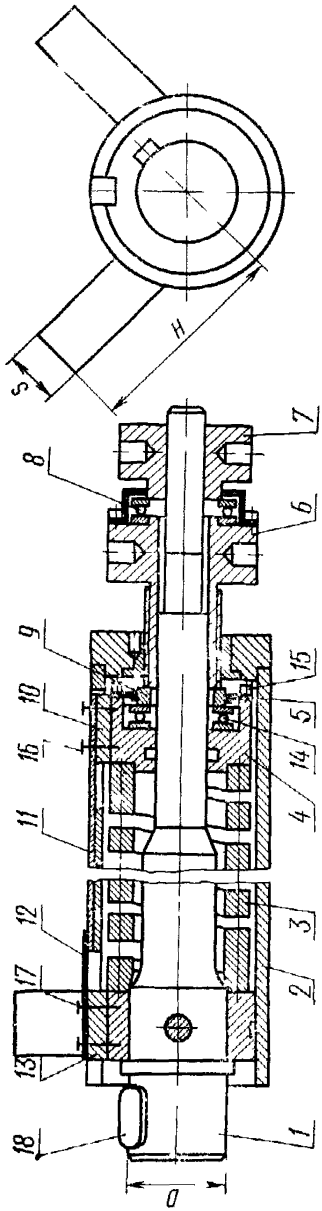
H
S
D
1
2
3
4
5
6
7
8
9
10
11
12
13
14
15
16
17
18

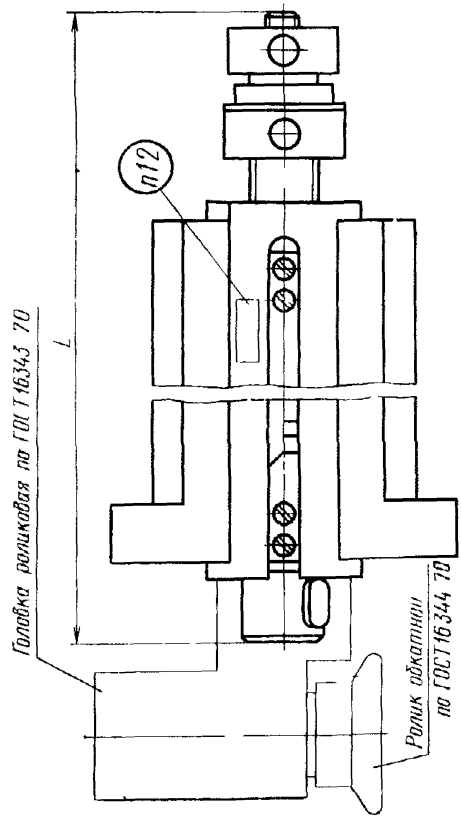
L
п12
Головка волнковая по ГОСТ 16343-70
Ролик обкатной по ГОСТ 16344-70

Черт. 1

Таблица 1

Размеры в мм

| Обозначения державок | Применяемость | Усилие обкатки, кгс | *D* (пред. откл. по h6) | *L* | *H* | *s* | Масса, кг |
|---|---|---|---|---|---|---|---|
| 1417-0146 | | 1000 | 42 | 496 | 135 | 30 | 26,84 |
| 1417-0147 | | 2000 | 60 | 570 | 150 | 36 | 41,71 |

*Продолжение табл. 1*

| Обозначения державок | Дет. *1*. Шток (изделие) | Дет. *2*. Корпус (изделие) | Дет. *3*. Пружина | Дет. *4*. Опора | Дет. *5*. Крышка | Дет. *6*. Регулятор |
|---|---|---|---|---|---|---|
| | Количество | | | | | |
| | 1 | 1 | 1 | 1 | 1 | 1 |
| | Обозначения деталей | | | | | |
| 1417-0146 | 1417-0146/010 | 1417-0146/020 | 1417-0146/001 | 1417-0146/002 | 1417-0146/003 | 1417-0146/004 |
| 1417-0147 | 1417-0147/010 | 1417-0147/020 | 1417-0147/001 | 1417-0147/002 | 1417-0147/003 | 1417-0147/004 |

*Продолжение табл. 1*

| Обозначения державок | Дет. 7. Гайка | Дет. 8. Крышка | Дет. 9. Кольцо | Дет. 10. Шпонка | Дет. 11. Шкала | Дет. 12. Указатель |
|---|---|---|---|---|---|---|
| | Количество | | | | | |
| | 1 | 1 | 1 | 1 | 1 | 1 |
| | Обозначения деталей | | | | | |
| 1417-0146 | 1417-0146/005 | 1417-0146/006 | 1417-0146/007 | 1417-0146/008 | 1417-0146/009 | 1417-0146/011 |
| 1417-0147 | 1417-0147/005 | 1417-0147/006 | 1417-0147/007 | 1417-0147/008 | 1417-0147/009 | 1417-0147/011 |

*Продолжение табл. 1*

| Обозначения державок | Дет. 13. Шпонка | Дет. 14. Шарикоподшипник ГОСТ 6874—75 | Дет. 15. Винт ГОСТ 1491—80 | Дет. 16. Винт ГОСТ 1491—80 | Дет. 17. Винт ГОСТ 1491—80 | Дет. 18. Шпонка ГОСТ 23360—78 |
|---|---|---|---|---|---|---|
| | Количество | | | | | |
| | 1 | 2 | 12 | 2 | 2 | 1 |
| | Обозначения деталей | | | | | |
| 1417-0146 | 1417-0146/012 | 8106 | М6×10.66.05 | М6×20.66.05 | 2М6×25.66.05 | 12×8×36 |
| 1417-0147 | 1417-0147/012 | 8108 | М6×12.66.05 | М6×25.66.05 | 2М8×25.66.05 | 18×11×50 |

Пример условного обозначения державки с усилием обкатки 1000 кгс:

*Державка 1417-0146 ГОСТ 16340—70*

**(Измененная редакция,** Изм. № 1).

1.2. Маркировать: обозначение державки и товарный знак предприятия-изготовителя.

1.3. Технические требования — по ГОСТ 16345—70.

## 2. КОНСТРУКЦИЯ И РАЗМЕРЫ ШТОКОВ (изделие, деталь *1*)

2.1. Конструкция и размеры штоков должны соответствовать указанным на черт. 2 и в табл. 2.

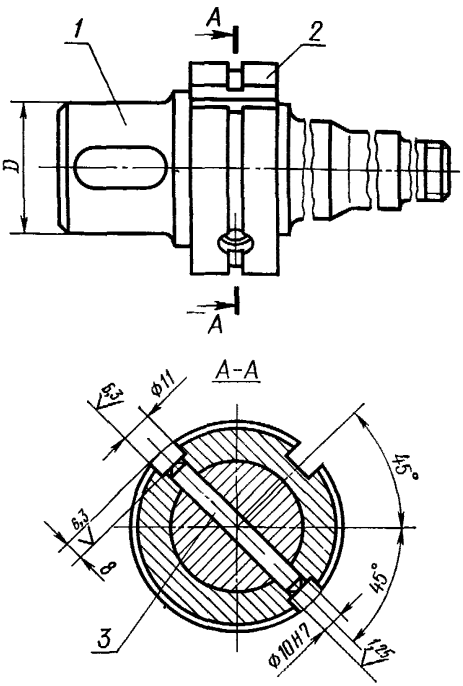


Черт. 2

Таблица 2

| Обозначения штоков | *D*, мм | Масса, кг | Дет. *1*. Шток | Дет. *2*. Кольцо | Дет. *3*. Штифт ГОСТ 3128—70 |
|---|---|---|---|---|---|
| | | | Количество | | |
| | | | 1 | 1 | 1 |
| | | | Обозначения деталей | | |
| 1417-0146/010 | 42 | 4,33 | 1417-0146/013 | 1417-0146/014 | 10m6×80 |
| 1417-0147/010 | 60 | 7,94 | 1417-0147/013 | 1417-0147/014 | |

Пример условного обозначения штока *D*=42 мм

*Шток 1417-0146/010 ГОСТ 16340—70*

2.2. Технические требования — по ГОСТ 16345—70.

## 3. КОНСТРУКЦИЯ И РАЗМЕРЫ ШТОКОВ (деталь 1)

3.1. Конструкция и размеры штоков должны соответствовать указанным на черт. 3 и в табл. 3.

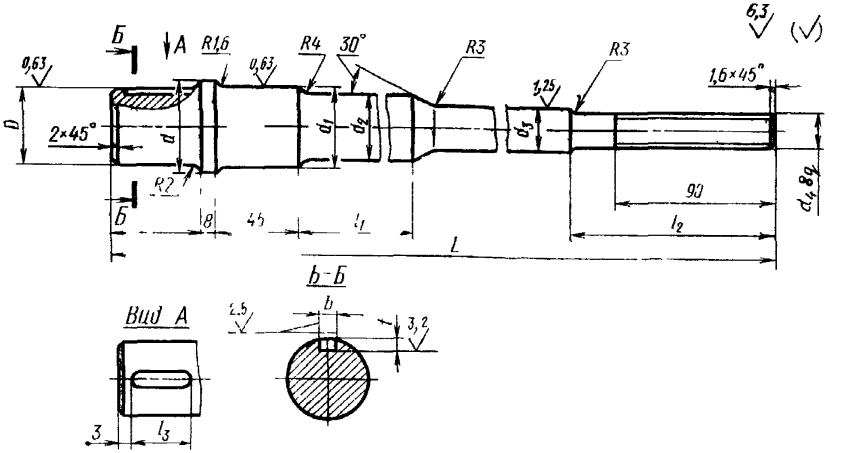


Черт. 3

Таблица 3

Размеры в мм

| Обозначения штоков | $D$ (пред. откл. по h6) | $d$ | $d_1$ (пред. откл. по k6) | $d_2$ | $d_3$ (пред. откл. по f7) | $d_4$ | $L$ |
|---|---|---|---|---|---|---|---|
| 1417-0146/013 | 42 | 52 | 45 | 40 | 24 | Трап. 20×2—8$q$ | 496 |
| 1417-0147/013 | 60 | 72 | 60 | 48 | 32 | Трап. 24×2—8$q$ | 570 |

*Продолжение табл. 3*

Размеры в мм

| Обозначения штоков | $l$ | $l_1$ | $l_2$ | $l_3$ | $t$ (пред. откл. по H12) | $b$ (пред. откл. по *ПШ* ГОСТ 23360—78) | Масса, кг |
|---|---|---|---|---|---|---|---|
| 1417-0146/013 | 48 | 140 | 115 | 36 | 5 | 12 | 3,38 |
| 1417-0147/013 | 56 | 200 | 125 | 50 | 7 | 18 | 6,57 |

Пример условного обозначения штока $D$=42 мм:

*Шток 1417-0146/013 ГОСТ 16340—70*

**(Измененная редакция, Изм. № 1).**

3.2. Материал — сталь марки 45 по ГОСТ 1050—74.
3.3. Твердость — HRC 30 . . . 35.
3.4. Остальные технические требования — по ГОСТ 16345—70.

#### 4. КОНСТРУКЦИЯ И РАЗМЕРЫ КОЛЕЦ (деталь 2)

4.1. Конструкция и размеры колец должны соответствовать указанным на черт. 4 и в табл. 4.

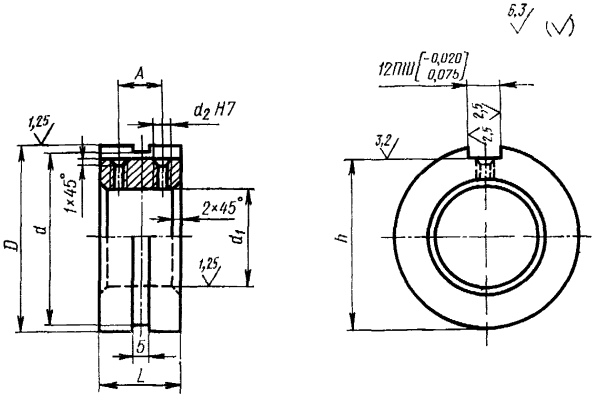


Черт. 4

Таблица 4

Размеры в мм

| Обозначения колец | $D$ (пред. откл. по f7) | $d$ | $d_1$ (пред. откл. по H7) | $d_2$ | $L$ | $A$ (пред. откл. ±0,2) | $h$ (пред. откл. по h11) | Масса, кг |
|---|---|---|---|---|---|---|---|---|
| 1417-0146/014 | 82 | 80 | 45 | М6 | 35 | 20 | 75 | 0,95 |
| 1417-0147/014 | 95 | 94 | 60 | М8 | 40 | 25 | 87 | 1,37 |

Пример условного обозначения кольца $D$=82 мм:
*Кольцо 1417-0146/014 ГОСТ 16340—70*
**(Измененная редакция,** Изм. № 1).
4.2. Материал — сталь марки 45 по ГОСТ 1050—74.
4.3. Остальные технические требования — по ГОСТ 16345—70.

## 5. КОНСТРУКЦИЯ И РАЗМЕРЫ КОРПУСОВ (изделие, деталь 2)

5.1. Конструкция и размеры корпусов должны соответствовать указанным на черт. 5 и в табл. 5.

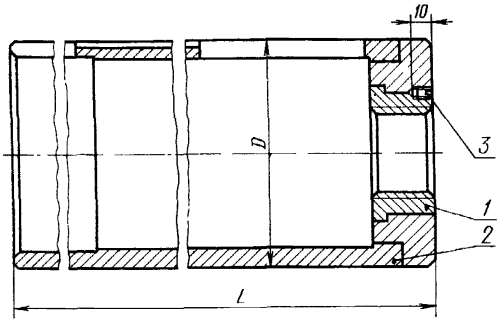


Черт. 5

Таблица 5

Размеры в мм

| Обозначения корпусов | D | L | Масса, кг | Дет. 1. Втулка | Дет. 2. Каркас | Дет. 3. Винт ГОСТ 1477—75 |
|---|---|---|---|---|---|---|
| | | | | Количество | | |
| | | | | 1 | 1 | 1 |
| | | | | Обозначения деталей | | |
| 1417-0146/020 | 95 | 315 | 12,17 | 1417-0146/015 | 1417-0146/016 | М5×8.66.05 |
| 1417-0147/020 | 114 | 385 | 21,82 | 1417-0147/015 | 1417-0147/016 | М6×8.66.05 |

Пример условного обозначения корпуса $D$=95 мм:

*Корпус 1417-0146/020 ГОСТ 16340—70*

5.2. Технические требования — по ГОСТ 16345—70.

## 6. КОНСТРУКЦИЯ И РАЗМЕРЫ ВТУЛОК (деталь 1)

6.1. Конструкция и размеры втулок должны соответствовать указанным на черт. 6 и в табл. 6.

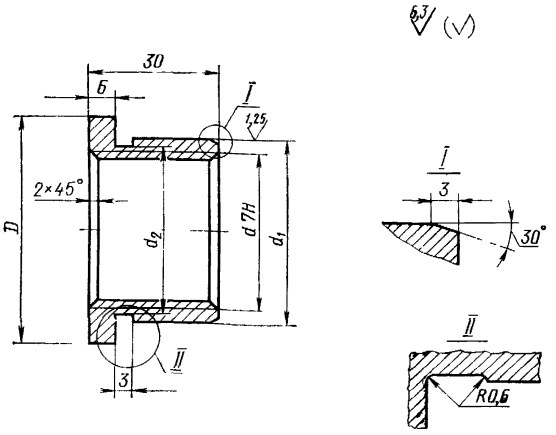


Черт. 6

Таблица 6

Размеры в мм

| Обозначения втулок | D | d | $d_1$ (пред. откл. по u8) | $d_2$ | Масса, кг |
|---|---|---|---|---|---|
| 1417-0146/015 | 55 | Трап. 36×3—7H | 45 | 44 | 0,090 |
| 1417-0147/015 | 65 | Трап. 48×3—7H | 60 | 59 | 0,105 |

Пример условного обозначения втулки $D$=55 мм;

*Втулка 1417-0146/015 ГОСТ 16340—70*

**(Измененная редакция,** Изм. № 1).

6.2. Материал — сталь марки 45 по ГОСТ 1050—74.

6.3. Остальные технические требования — по ГОСТ 16345—70.

## 7. КОНСТРУКЦИЯ И РАЗМЕРЫ КАРКАСОВ (изделие, деталь 2)

7.1. Конструкция и размеры каркасов должны соответствовать указанным на черт. 7 и в табл. 7.

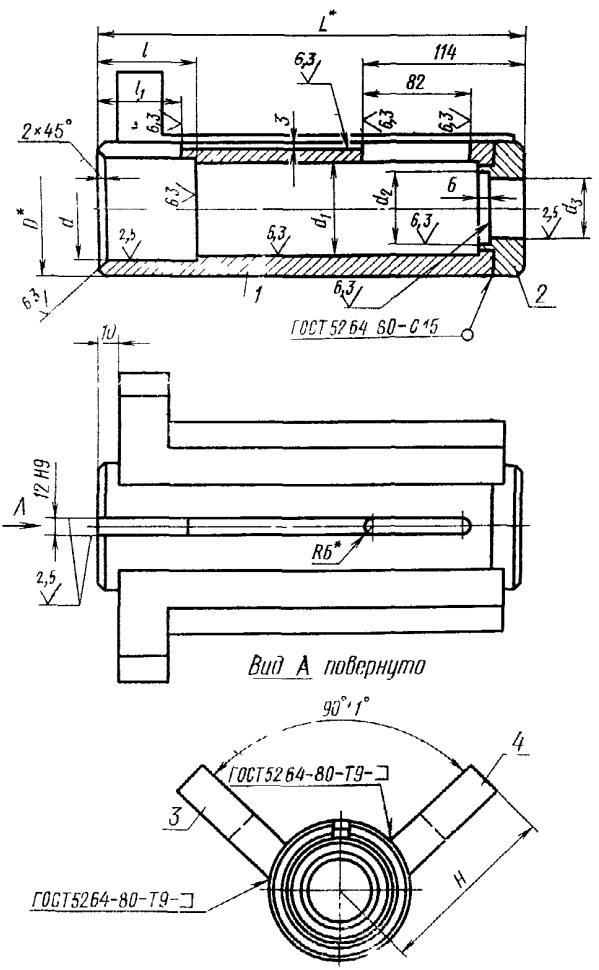


* Размеры для справок.

Черт. 7

Таблица 7

Размеры в мм

| Обозначения каркасов | Применяемость | $D$ | $d$ (пред. откл. по H7) | $d_1$ | $d_2$ | $d_3$ (пред. откл. по H7) | $L$ | $l$ | $l_1$ | $H$ | Масса, кг |
|---|---|---|---|---|---|---|---|---|---|---|---|
| 1417-0146/016 | | 95 | 82 | 80 | 56 | 45 | 315 | 75 | 65 | 135 | 10,9 |
| 1417-0147/016 | | 114 | 95 | 94 | 67 | 60 | 385 | 90 | 80 | 150 | 20,1 |

*Продолжение табл. 7*

| Обозначения каркасов | Дет. 1. Труба | Дет. 2. Заглушка | Дет. 3. Уголок правый | Дет. 4. Уголок левый |
|---|---|---|---|---|
| | Кодичество | | | |
| | 1 | 1 | 1 | 1 |
| | Обозначения деталей | | | |
| 1417-0146/016 | 1417-0146/017 | 1417-0146/018 | 1417-0146/019 | 1417-0146/021 |
| 1417-0147/016 | 1417-0147/017 | 1417-0147/018 | 1417-0147/019 | 1417-0147/021 |

Пример условного обозначения каркаса (изделия) $D=95$ мм:

*Каркас 1417-0146/016 ГОСТ 16340—70*

**(Измененная редакция,** Изм. № 1).

7.2. После сварки каркас отжечь.

7.3. Обозначение покртытия: Хим. Окс. м. по ГОСТ 9.073—77.

7.4. Остальные технические требования — по ГОСТ 16345—70.

## 8. КОНСТРУКЦИЯ И РАЗМЕРЫ ТРУБ (деталь 1)

8.1. Конструкция и размеры труб должны соответствовать указанным на черт. 8 и в табл. 8.

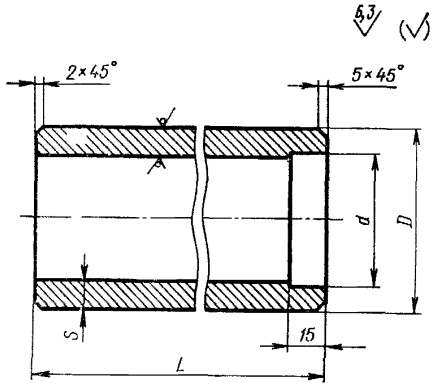


Черт. 8

Таблица 8

Размеры в мм

| Обозначения труб | D | d | L | s | Масса, кг |
|---|---|---|---|---|---|
| 1417-0146/017 | 95 | 77 | 300 | 10 | 5,0 |
| 1417-0147/017 | 114 | 92 | 370 | 12 | 9,5 |

Пример условного обозначения трубы $D$=95 мм:

*Труба 1417-0146/017 ГОСТ 16340—70*

8.2. Материал — сталь марки Ст3 по ГОСТ 380—71, заготовка — труба по ГОСТ 8732—78.

8.3. Остальные технические требования — по ГОСТ 16345—70.

## 9. КОНСТРУКЦИЯ И РАЗМЕРЫ ЗАГЛУШЕК (деталь 2)

9.1. Конструкция и размеры заглушек должны соответствовать указанным на черт. 9 и в табл. 9.

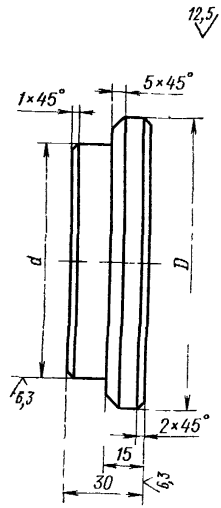


Черт. 9

Таблица 9

Размеры в мм

| Обозначения заглушек | D | d | Масса, кг |
|---|---|---|---|
| 1417-0146/018 | 95 | 76,8 | 1,05 |
| 1417-0147/018 | 114 | 91,8 | 1,42 |

Пример условного обозначения заглушки $D$=95 мм:

*Заглушка 1417-0146/018 ГОСТ 16340—70*

9.2. Материал — сталь марки Ст3 по ГОСТ 380—71.

9.3. Остальные технические требования — по ГОСТ 16345—70.

## 10. КОНСТРУКЦИЯ И РАЗМЕРЫ ПРАВЫХ УГОЛКОВ (деталь 3) И ЛЕВЫХ УГОЛКОВ (деталь 4)

10.1. Конструкция и размеры правых уголков должны соответствовать указанным на черт. 10 и в табл. 10, а левых — на черт. 11 и в табл. 10.

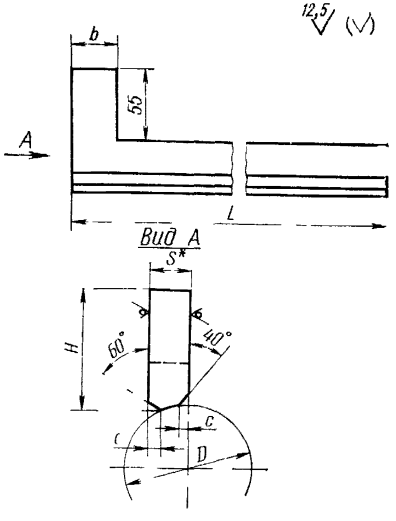


* Размер для справок.

Черт 10

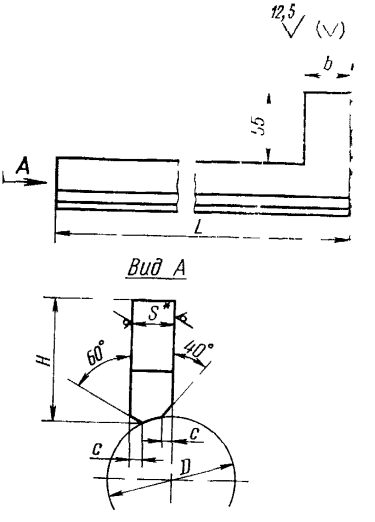


* Размер для справок.

Черт. 11

Размеры в мм

Таблица 10

| Обозначения уголков | | D | L | H | s | b | c | Масса, кг |
|---|---|---|---|---|---|---|---|---|
| правых | левых | | | | | | | |
| 1417-0146/019 | 1417-0146/021 | 95 | 295 | 95 | 30 | 35 | 8 | 2,432 |
| 1417-0147/019 | 1417-0147/021 | 114 | 365 | 100 | 36 | 40 | 10 | 4,572 |

Пример условного обозначения уголка правого $D$=95 мм:

*Уголок 1417-0146/019 ГОСТ 16340—70*

То же, уголка левого:

*Уголок 1417-0146/021 ГОСТ 16340—70*

10.2. Материал — лист $\frac{s \text{ ГОСТ } 19903—74}{\text{Ст3 ГОСТ } 14637—79}$

10.3. Остальные технические требования — по ГОСТ 16345—70.

## 11. КОНСТРУКЦИЯ И РАЗМЕРЫ ПРУЖИН (деталь 3)

11.1. Конструкция и размеры пружин должны соответствовать указанным на черт. 12 и в табл. 11.

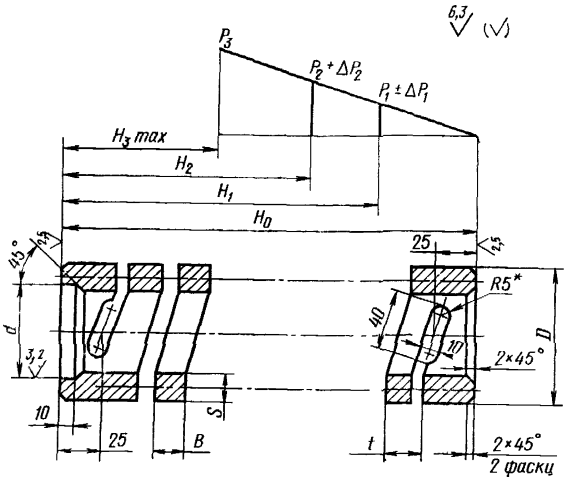


Черт. 12

* Размер для справок.

Размеры в мм

Таблица 11

| Обозначения пружин | D | d (пред. откл. по H11) | s | t | B | $H_0$ | $H_1$ | $H_2$ |
|---|---|---|---|---|---|---|---|---|
| 1417-0146/001 | 75 | 45 | 15 | 22 | 15 | 200 | 188 | 178 |
| 1417-0147/001 | 91 | 60 | 20,5 | 28 | 20 | 256 | 246 | 236 |

Размеры в мм

*Продолжение табл. 11*

| Обозначения пружин | $H_3$ | $P_1$ кгс | $P_2$ кгс | $P_3$ кгс | $\Delta P_1$ | $\Delta P_2$ | Число рабочих витков | Масса, кг |
|---|---|---|---|---|---|---|---|---|
| 1417-0146/001 | 174 | 500 | 1000 | 1200 | 25 | 50 | 6 | 6,6 |
| 1417-0147/001 | 232 | 1000 | 2000 | 2400 | 50 | 100 | | 7,3 |

Пример условного обозначения пружины $D=75$ мм,

*Пружина 1417-0146/001 ГОСТ 16340—70*

**(Измененная редакция,** Изм. № 1).

11.2. Материал — сталь марки 60С2А по ГОСТ 14959—79.

11.3. Твердость — HRC 42 . . . 46.

11.4. Направление витков пружины — правое.

11.5. Остальные технические требования — по ГОСТ 16345—70.

## 12. КОНСТРУКЦИЯ И РАЗМЕРЫ ОПОР (деталь 4)



12.1. Конструкция и размеры опор должны соответствовать указанным на черт. 13 и в табл. 12.

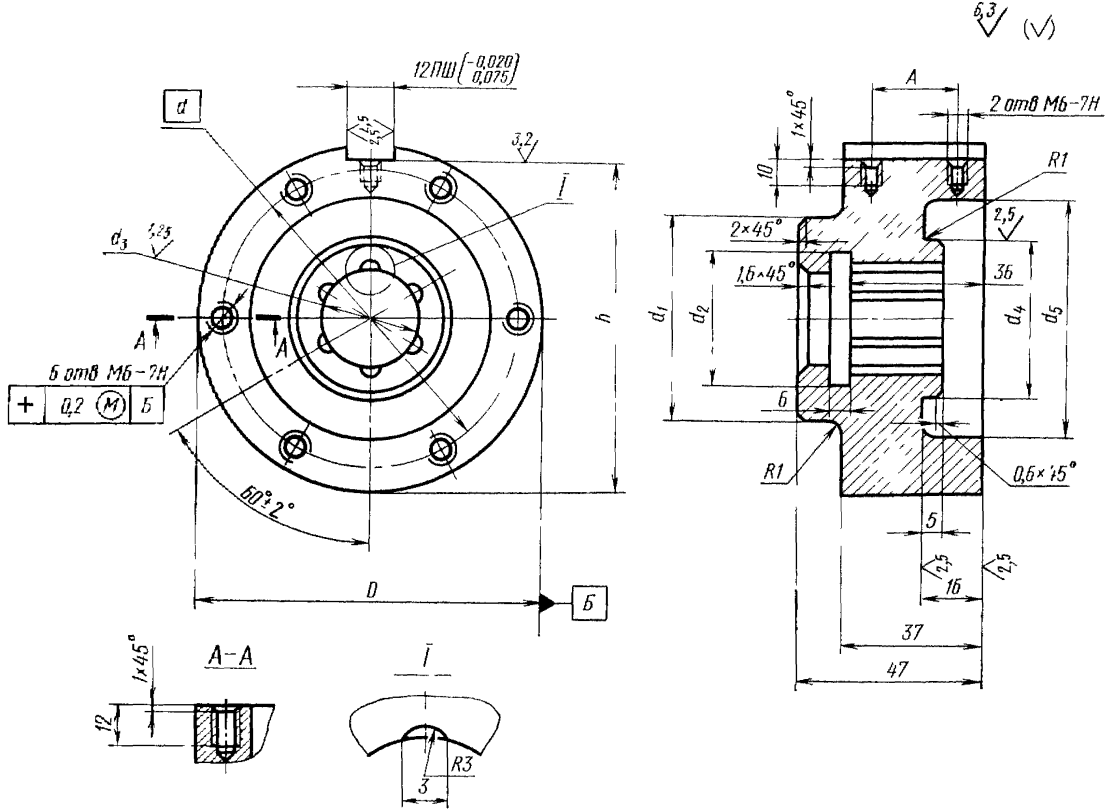


Черт. 13

Размеры в мм

Таблица 12

| Обозначения опор | $D$ | $d$ | $d_1$ (пред. откл. по b12) | $d_2$ | $d_3$ (пред. откл. по H7) | $d_4$ (пред. откл. по h6) | $d_5$ | $h$ (пред. откл. по h11) | $A$ (пред. откл. ±0,2) | Масса, кг |
|---|---|---|---|---|---|---|---|---|---|---|
| 1417-0146/002 | 78 | 60 | 45 | 26 | 24 | 30 | 48 | 73,5 | 20 | 1,4 |
| 1417-0147/002 | 92 | 76 | 50 | 34 | 32 | 40 | 62 | 86 | 23 | 1,5 |

Пример условного обозначения опоры $D$=78 мм:

*Опора 1417-0146/002 ГОСТ 16340—70*

**(Измененная редакция,** Изм. № 1).

12.2. Материал — сталь марки 45 по ГОСТ 1050—74.

12.3. Остальные технические требования — по ГОСТ 16345—70.

### 13. КОНСТРУКЦИЯ И РАЗМЕРЫ КРЫШЕК (деталь 5)

13.1. Конструкция и размеры крышек должны соответствовать указанным на черт. 14 и в табл. 13.

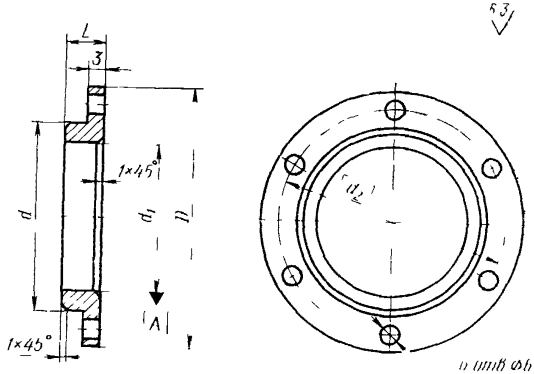


Черт. 14

Таблица 13

Размеры в мм

| Обозначения крышек | $D$ | $d$ | $d_1$ | $d_2$ | $L$ | Масса, кг |
|---|---|---|---|---|---|---|
| 1417-0146/003 | 75 | 47 | 40 | 60 | 8 | 0,090 |
| 1417-0147/003 | 90 | 60 | 54 | 76 | 6 | 0,105 |

Пример условного обозначения крышки $D$=75 мм:

*Крышка 1417-0146/003 ГОСТ 16340—70*

13.2. Материал — сталь марки Ст3 по ГОСТ 380—71.

13.3. Остальные технические требования — по ГОСТ 16345—70.

## 14. КОНСТРУКЦИЯ И РАЗМЕРЫ РЕГУЛЯТОРОВ (деталь 6)

14.1. Конструкция и размеры регуляторов должны соответствовать указанным на черт. 15 и в табл. 14.

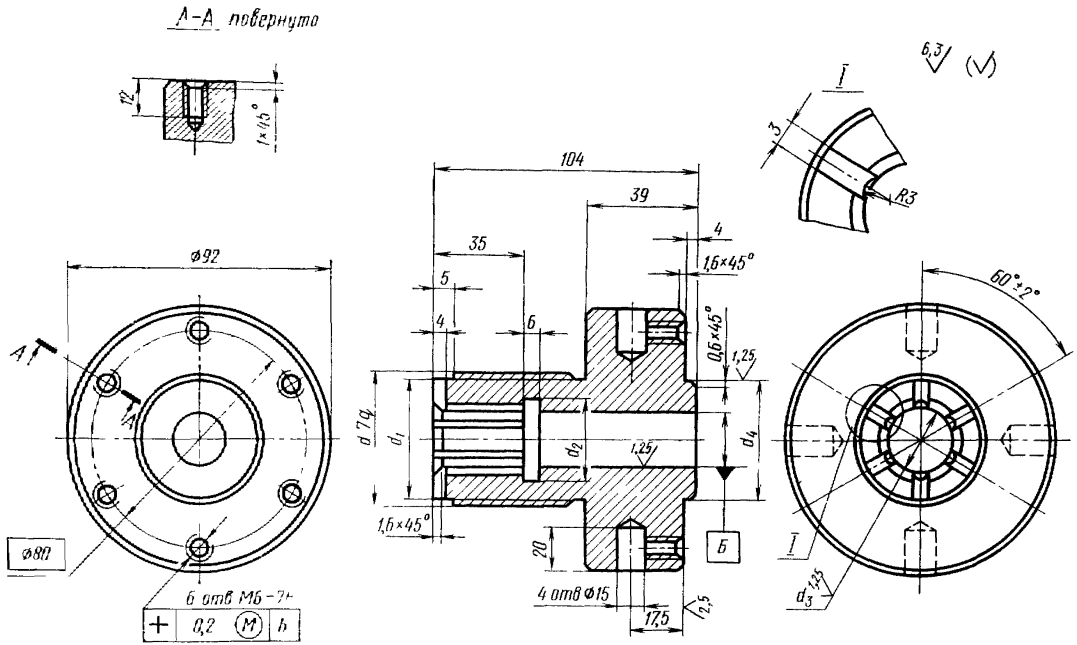


Черт. 15

Таблица 14

Размеры в мм

| Обозначения регуляторов | $d$ | $d_1$ | $d_3$ | $d_5$ (пред. откл. по H7) | $d_4$ (пред. откл. по h6) | Масса, кг |
|---|---|---|---|---|---|---|
| 1417-0146/004 | Трап. 36×3—7q | 32 | 26 | 24 | 30 | 1,7 |
| 1417-0147/004 | Трап. 48×3—7q | 44 | 34 | 32 | 40 | 1,9 |

Пример условного обозначения регулятора $d$=Трап. 36×3:

*Регулятор 1417-0146/004 ГОСТ 16340—70*

**(Измененная редакция,** Изм. № 1).

14.2. Материал — сталь марки 45 по ГОСТ 1050—74.

14.3. Обозначение покрытия: Хим. Окс. м. по ГОСТ 9.073—77.

14.4. Остальные технические требования — по ГОСТ 16345—70.

### 15. КОНСТРУКЦИЯ И РАЗМЕРЫ ГАЕК (деталь 7)

15.1. Конструкция и размеры гаек должны соответствовать указанным на черт. 16 и в табл. 15.

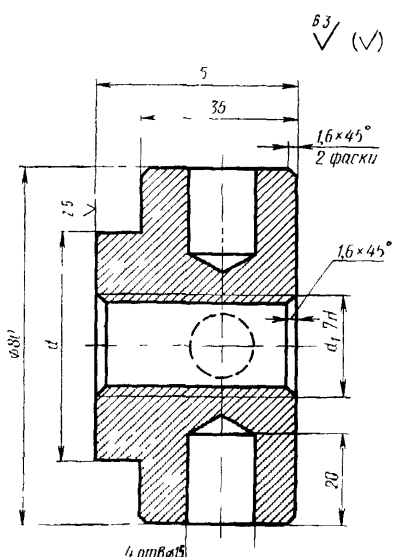


Черт. 16

Таблица 15

Размеры в мм

| Обозначения гаек | $d$ | $d_1$ | Масса, кг |
|---|---|---|---|
| 1417-0146/005 | 38 | Трап. 20×2—7Н | 1,25 |
| 1417-0147/005 | 50 | Трап. 24×2—7Н | 1,26 |

Пример условного обозначения гайки $d$=38 мм:

*Гайка 1417-0146/005 ГОСТ 16340—70*

**(Измененная редакция,** Изм. № 1).

15.2. Материал — сталь марки 35 по ГОСТ 1050—74.

15.3. Обозначение покрытия: Хим. Окс. м. по ГОСТ 9.073—77.

15.4. Остальные технические требования — по ГОСТ 16345—70.

## 16. КОНСТРУКЦИЯ И РАЗМЕРЫ КРЫШЕК (деталь 8)

16.1. Конструкция и размеры крышек должны соответствовать указанным на черт. 17 и в табл. 16.

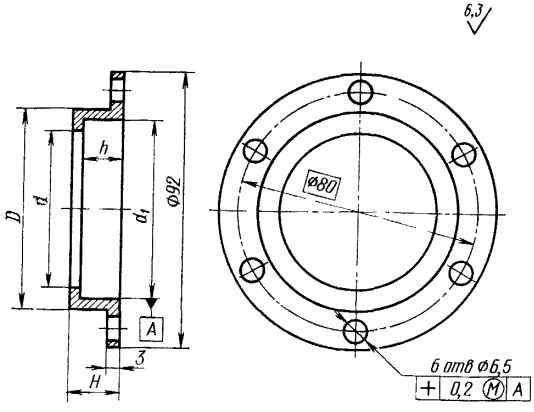


Черт. 17

Таблица 16

Размеры в мм

| Обозначения крышек | $D$ | $d$ | $d_1$ | $H$ | $h$ (пред. откл. $^{+0,2}_{-0,1}$) | Масса, кг |
|---|---|---|---|---|---|---|
| 1417-0146/006 | 55 | 40 | 48 | 14 | 11 | 0,105 |
| 1417-0147/006 | 68 | 52 | 62 | 16 | 13 | 0,165 |

Пример условного обозначения $D$=55 мм:

*Крышка 1417-0146/006 ГОСТ 16340—70*

16.2. Материал — сталь марки Ст3 по ГОСТ 380—71.

16.3. Обозначение покрытия: Хим. Окс. м. по ГОСТ 9.073—77.

16.4. Остальные технические требования — по ГОСТ 16345—70.

## 17. КОНСТРУКЦИЯ И РАЗМЕРЫ КОЛЕЦ (деталь 9)

17.1. Конструкция и размеры колец должны соответствовать указанным на черт. 18 и в табл. 17.

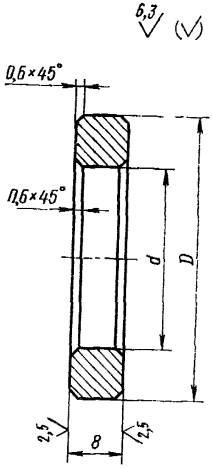


Черт. 18

Таблица 17

Размеры в мм

| Обозначения колец | $D$ | $d$ | Масса, кг |
|---|---|---|---|
| 1417-0146/007 | 38 | 24,5 | 0,04 |
| 1417-0147/007 | 50 | 32,5 | 0,07 |

Пример условного обозначения кольца $D$=38 мм:

*Кольцо 1417-0146/007 ГОСТ 16340—70*

17.2. Материал — сталь марки Ст3 по ГОСТ 380—71.

17.3. Обозначение покрытия: Хим. Окс. м. по ГОСТ 9.073—77.

17.4. Остальные технические требования — по ГОСТ 16345—70.

## 18. КОНСТРУКЦИЯ И РАЗМЕРЫ ШПОНОК (деталь *10*)

18.1. Конструкция и размеры шпонок должны соответствовать указанным на черт. 19 и в табл. 18.

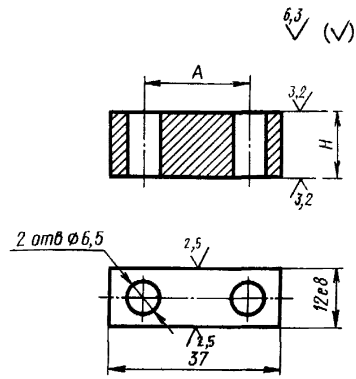


Черт. 19

**Таблица 18**

Размеры в мм

| Обозначения шпонок | *H* (пред. откл. по h11) | *A* (пред. откл. ±0,2) | Масса, кг |
|---|---|---|---|
| 1417-0146/008 | 10 | 20 | 0,02 |
| 1417-0147/008 | 14 | 23 | 0,05 |

Пример условного обозначения шпонки $H=10$ мм:

*Шпонка 1417-0146/008 ГОСТ 16340—70*

**(Измененная редакция,** Изм. № 1).

18.2. Материал — сталь марки 45 по ГОСТ 1050—74.

18.3. Остальные технические требования — по ГОСТ 16345—70.

## 19. КОНСТРУКЦИЯ И РАЗМЕРЫ ШКАЛ (деталь *11*)

19.1. Конструкция и размеры шкал должны соответствовать указанным на черт. 20 и в табл. 19.

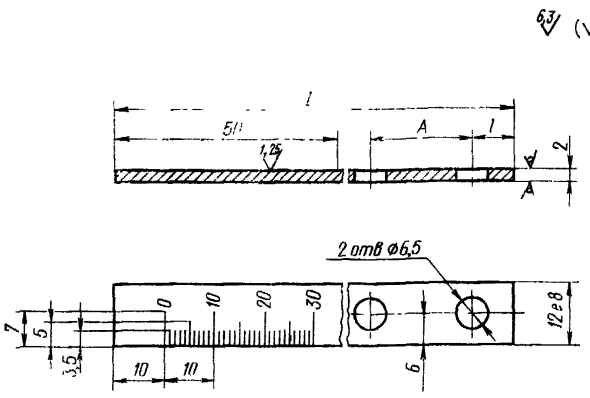


Черт. 20

Таблица 19

Размеры в мм

| Обозначения шкал | *L* | *l* | *A* (пред. откл. ±0,2) | Масса, кг |
|---|---|---|---|---|
| 1417-0146/009 | 212 | 8 | 20 | 0,04 |
| 1417-0147/009 | 268 | 7 | 23 | 0,05 |

Пример условного обозначения шкалы $L=212$ мм:

*Шкала 1417-0146/009 ГОСТ 16340—70*

19.2. Материал — сталь марки 12Х18Н9Т по ГОСТ 5632—72.

19.3. Ширина и глубина рисок — 0,2 мм; высота цифр — 3,5 мм; риски и цифры залить черным лаком.

19.4. Остальные технические требования — по ГОСТ 16345—70.

## 20. КОНСТРУКЦИЯ И РАЗМЕРЫ УКАЗАТЕЛЕЙ (деталь *12*)

20.1. Конструкция и размеры указателей должны соответствовать указанным на черт. 21 и в табл. 20.

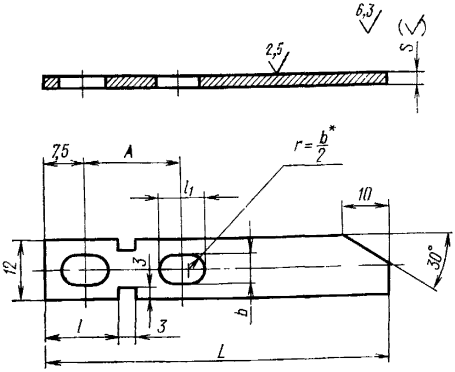


* Размер для справок.

Черт. 21

Таблица 20

Размеры в мм

| Обозначения указателей | $L$ | $l$ | $l_1$ | $A$ (пред. откл. $\pm 0{,}2$) | $s$ | $b$ | Масса, кг |
|---|---|---|---|---|---|---|---|
| 1417-0146/011 | 70 | 16,0 | 9 | 20 | 2 | 6,5 | 0,016 |
| 1417-0147/011 | 72 | 18,5 | 12 | 25 | 1 | 8,5 | 0,009 |

Пример условного обозначения указателя $L=70$ мм:

*Указатель 1417-0146/011 ГОСТ 16340—70*

20.2. Материал — сталь марки Ст3 по ГОСТ 380—71.
20.3. Обозначение покрытия: Х.36 по ГОСТ 9.073—77.
20.4. Остальные технические требования — по ГОСТ 16345—70.

## 21. КОНСТРУКЦИЯ И РАЗМЕРЫ ШПОНОК (деталь *13*)

21.1. Конструкция и размеры шпонок должны соответствовать указанным на черт. 22 и в табл. 21.

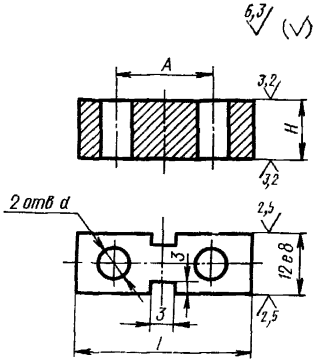


Черт. 22

Таблица 21

Размеры в мм

| Обозначения шпонок | *H* (пред. откл. по h11) | *L* | *A* (пред. откл. ±0,2) | *d* | Масса, кг |
|---|---|---|---|---|---|
| 1417-0146/012 | 12 | 35 | 20 | 6,5 | 0,05 |
| 1417-0147/012 | 16 | 40 | 25 | 8,5 | 0,08 |

Пример условного обозначения шпонки $L=35$ мм:

*Шпонка 1417-0146/012 ГОСТ 16340—70*

21.2. Материал — сталь марки 45 по ГОСТ 1050—74.

21.3. Остальные технические требования — по ГОСТ 16345—70.

22. Краткие сведения по применению одностороликовых универсальных приспособлений для обкатки деталей приведены в справочном приложении к ГОСТ 16345—70.

gost.e-ecolog.ru