МЕЖГОСУДАРСТВЕННЫЙ СТАНДАРТ

МАССА ДРЕВЕСНАЯ

МЕТОД ПОДГОТОВКИ ПРОБ К ФИЗИКО-МЕХАНИЧЕСКИМ ИСПЫТАНИЯМ

Издание официальное

БЗ 11—98

ИПК ИЗДАТЕЛЬСТВО СТАНДАРТОВ
Москва

gost.e-ecolog.ru

УДК 674.8:620.113:006.354 Группа К59

МЕЖГОСУДАРСТВЕННЫЙ СТАНДАРТ

МАССА ДРЕВЕСНАЯ

Метод подготовки проб к физико-механическим испытаниям

Pulpwood. Preparation of samples for physical and mechanical test

ГОСТ 16296—79

ОКСТУ 5409

Дата введения 01.01.81

Настоящий стандарт распространяется на древесную массу в листах и кипах и устанавливает метод подготовки проб к физико-механическим испытаниям.

Метод основан на разделении древесной массы на волокна, изготовлении отливок, из которых нарезают образцы для определения физико-механических показателей.

(Измененная редакция, Изм. № 2).

1. ОТБОР ПРОБ

1.1. Отбор проб — по ГОСТ 16489.

2. АППАРАТУРА И МАТЕРИАЛЫ

Для проведения испытаний должны применяться следующие аппаратура и материалы:

дезинтегратор с частотой вращения мешалки $(50 \pm 2{,}5)$ $с^{-1}$ (3000 ± 150) об/мин для разделения древесной массы на волокна без разрушения их морфологической структуры;

аппаратура для количественного распределения суспензии объемом не менее 10000 $см^3$ с затворным краном, обеспечивающим мгновенное перекрытие потока массы;

аппарат для определения степени помола типа Шоппер—Риглера (например, СР-2):

характеристика сетки:

основа — 32 проволоки на 1 см;

уток — 24 проволоки на 1 см;

диаметр проволоки:

основа — 0,16 мм;

уток — 0,17 мм;

толщина ткани — 0,40 мм.

Допускается применять сетку № 40, изготовленную по нормативному документу;

аппарат листоотливной типа Рапид—Кетен или ЛА:

характеристика сетки для изготовления отливок:

основа — 60 проволок на 1 см;

уток — 55 проволок на 1 см;

диаметр проволоки — 0,060—0,065 мм (киперное плетение).

Издание официальное **Перепечатка воспрещена**

© Издательство стандартов, 1979
© ИПК Издательство стандартов, 1999
Переиздание с Изменениями

Допускается применять сетку №40, изготовленную по нормативному документу;
характеристика поддерживающей сетки:
основа — 8 проволок на 1 см;
уток — 7 проволок на 1 см;
диаметр проволоки — 0,35 мм (простое льняное плетение);
характеристика отжимного валика:
диаметр от 120 до 130 мм;
длина от 240 до 260 мм;
масса — 3 кг;
весы лабораторные по ГОСТ 24104 с погрешностью взвешивания не более 0,01 г;
термометр ТЛ-6 ЗА 2 по ТУ 25—20—21.003;
лист картона диаметром 240 мм для снятия отливки с сетки:
характеристика картона:
масса картона площадью 1 м^2 — 200—250 г;
степень проклейки, не менее — 2,0 мм;
односторонняя гладкость, не менее — 10 с;
лист покровный бумажный диаметром 205 мм:
характеристика бумаги:
масса бумаги площадью 1 м^2 — от 60 до 70 г;
степень проклейки, не менее — 1,25 мм;
гладкость, не менее — 120 с;
цилиндры 1—500, 1—1000 по ГОСТ 1770;
стаканы В-1—1000 по ГОСТ 25336.
Разд. 2. **(Измененная редакция, Изм. № 1, 2).**

3. ПОДГОТОВКА ПРОБ И ИЗГОТОВЛЕНИЕ ОТЛИВОК

3.1. Подготовка проб

3.1.1. Древесную массу в виде листа разрывают вручную на кусочки площадью (10±2) см^2 и помещают в герметичные сосуды для выравнивания влажности не менее чем на 3 ч.

(Измененная редакция, Изм. № 1).

3.1.2. Влажность древесной массы определяют по ГОСТ 16932.

3.1.3. Навеску древесной массы (24,0±0,5) г в пересчете на абсолютно сухую массу помещают в сосуд и заливают 1000 см^3 воды температурой (20±5) °С.

Продолжительность набухания древесной массы должна составлять: при влажности до 55% включительно — не менее 24 ч, свыше 55% — не менее 2 ч.

3.1.4. Набухшую древесную массу, подготовленную по п. 3.1.3, вместе с водой переносят в дезинтегратор, добавляют воду с температурой (20±5) °С до получения общего объема (2000±25) см^3.

3.1.5. Дезинтегрирование проводят в течение 30 мин. Концентрация массы при этом составляет (1,20±0,04) %.

3.1.3—3.1.5. **(Измененная редакция, Изм. № 2).**

3.1.6. **(Исключен, Изм. № 1).**

3.1.7. Полученную волокнистую суспензию переносят в распределительный аппарат и разбавляют водой при температуре (20±5) °С до массовой концентрации 0,20—0,50%. Перемешивают до равномерного распределения волокна. Отбирают около 1000 см^3 суспензии и готовят опытную отливку. По абсолютно сухой массе полученной отливки рассчитывают объем суспензии, необходимый для получения стандартной отливки, абсолютно сухая масса которой должна быть (2,38±0,06) г, что соответствует массе 1 м^2 (75±2) г.

(Измененная редакция, Изм. № 2).

3.2. Определяют степень помола и отбирают отливки по ГОСТ 14363.4.

Для проведения испытаний изготовляют не менее пяти отливок с равномерным просветом.

(Измененная редакция, Изм. № 1).

3.3. Кондиционирование отливок

3.3.1. Отливки, полученные по п. 3.2, кондиционируют по ГОСТ 13523 до равновесной влажности не мене 2 ч при относительной влажности воздуха (50±2) % и температуре (23±1) °С.

(Измененная редакция, Изм. № 2).

3.3.2. Определение массы отливки площадью 1 м^2, толщины и плотности производят перед нарезанием образцов.

3.3.3. Для определения физико-механических показателей древесной массы (например, разрывной длины, сопротивления продавливанию, сопротивления раздиранию и др.) из отливок нарезают образцы в соответствии с чертежом.

Схема нарезания образцов

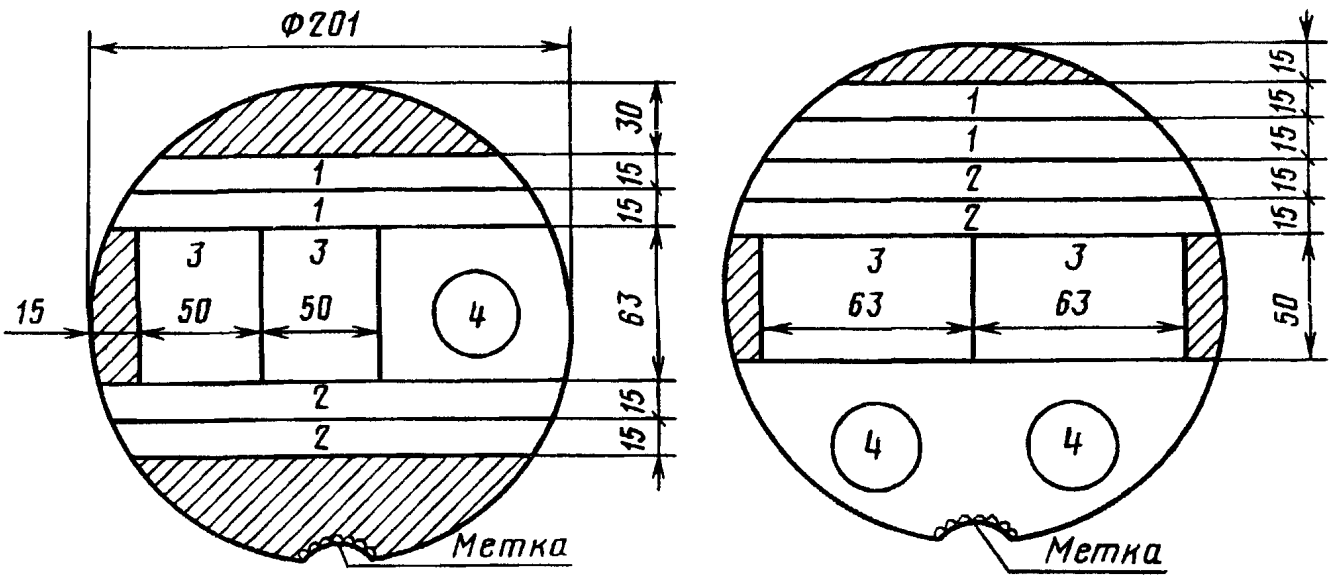

1 — для определения сопротивления излому; *2* — для определения разрывной длины; *3* — для определения сопротивления раздиранию; *4* — для определения сопротивления продавливанию

ИНФОРМАЦИОННЫЕ ДАННЫЕ

1. **РАЗРАБОТАН И ВНЕСЕН Министерством целлюлозно-бумажной промышленности**

   РАЗРАБОТЧИКИ

   Н.Е. Бабушкина, М.В. Смирнова, В.В. Горошников, В.А. Кайсина

2. **УТВЕРЖДЕН И ВВЕДЕН В ДЕЙСТВИЕ Постановлением Государственного комитета СССР по стандартам от 17.10.79 № 3959**

3. **ВЗАМЕН ГОСТ 16296—70**

4. **ССЫЛОЧНЫЕ НОРМАТИВНО-ТЕХНИЧЕСКИЕ ДОКУМЕНТЫ**

Обозначение НТД, на который дана ссылка	Номер пункта, раздела
ГОСТ 1770—74	Раздел 2
ГОСТ 13523—78	3.3.1
ГОСТ 14363.4—89	3.2
ГОСТ 16489—78	1.1
ГОСТ 16932—93	3.1.2
ГОСТ 24104—88	Раздел 2
ГОСТ 25336—82	Раздел 2
ТУ 25—20—21.003—88	Раздел 2

5. **Ограничение срока действия снято по протоколу № 5—94 Межгосударственного Совета по стандартизации, метрологии и сертификации (ИУС 11—12—94)**

6. **ПЕРЕИЗДАНИЕ (март 1999 г.) с Изменениями № 1, 2, утвержденными в марте 1985 г., мае 1990 г. (ИУС 6—85, 8—90)**

Редактор *Т.П. Шашина*
Технический редактор *Л.А. Кузнецова*
Корректор *М.И. Першина*
Компьютерная верстка *Е.Н. Мартемьяновой*

Изд. лиц. № 021007 от 10.08.95. Сдано в набор 20.04.99. Подписано в печать 17.05.99. Усл. печ. л. 0,93. Уч.-изд. л. 0,47.
Тираж 114 экз. С2846. Зак. 417.

ИПК Издательство стандартов, 107076, Москва, Колодезный пер., 14.
Набрано в Издательстве на ПЭВМ
Филиал ИПК Издательство стандартов — тип. "Московский печатник", Москва, Лялин пер., 6.
Плр № 080102

gost.e-ecolog.ru