УДК 621.744.077.006.354 Группа Г21

ГОСУДАРСТВЕННЫЙ СТАНДАРТ СОЮЗА ССР

Формы металлические (кокили)

# ПРИСПОСОБЛЕНИЯ ДЛЯ УДАЛЕНИЯ СТЕРЖНЕЙ ГИДРАВЛИЧЕСКИЕ

Конструкция и размеры

Chill moulds. Hydraulic core removers. Construction and dimensions

**ГОСТ 16258—70***

Взамен МН 4796—63 0404-0300

Постановлением Комитета стандартов, мер и измерительных приборов при Совете Министров СССР от 29 июля 1970 г. № 1163 срок введения установлен с 01.01 1972 г.

Проверен в 1980 г.

Несоблюдение стандарта преследуется по закону

Настоящий стандарт распространяется на гидравлические приспособления для удаления стержней диаметром до 100 мм и длиной рабочей части стержня до 195 мм.

## 1. КОНСТРУКЦИЯ И РАЗМЕРЫ ГИДРАВЛИЧЕСКИХ ПРИСПОСОБЛЕНИЙ ДЛЯ УДАЛЕНИЯ СТЕРЖНЕЙ

1.1. Конструкция и размеры гидравлических приспособлений должны соответствовать указанным на черт. 1 и в табл. 1.

(Измененная редакция, Изм. № 1).

1.2. Конструкция и размеры стержней, удаляемых гидравлическими приспособлениями, даны в приложении 1.

1.3. Конструкция и размеры платиков для установки гидравлических приспособлений даны в приложении 2.

Издание официальное Перепечатка воспрещена

★

*Переиздание май 1982 г. с Изменением № 1, утвержденным в октябре 1980 г. (ИУС 1—1981 г.)*

gost.e-ecolog.ru

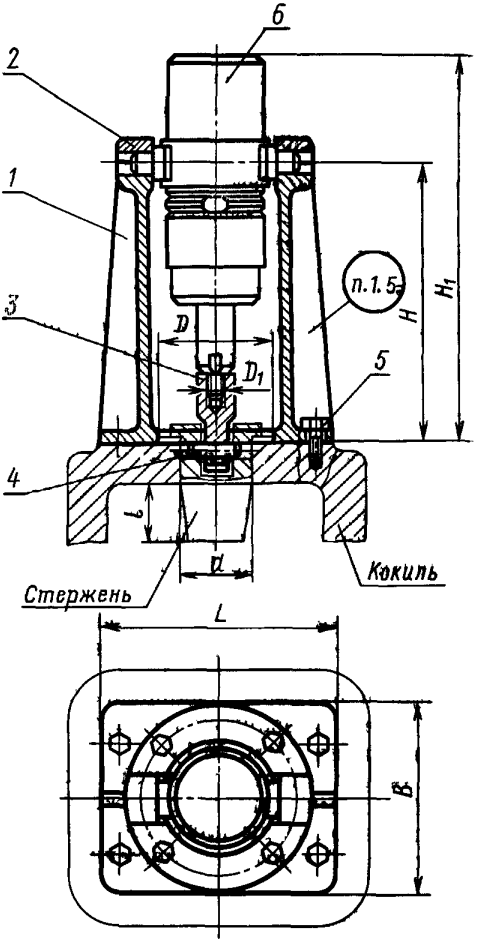


Черт. 1

Таблица 1

Размеры в мм

| Обозначение приспособлений | Применяемость | $d$ (диаметр стержня) | $l$ (длина стержня) | $H$ | $H_1$ | $L$ | $B$ | $D$ | $D_1$ | Масса, кг |
|---|---|---|---|---|---|---|---|---|---|---|
| 0404-0301 | | До 40 | Св. 50 до 75 | 260 | 380 | 155 | 112 | 75 | М20×1,5 | 5,60 |
| 0404-0302 | | | Св. 75 до 95 | 280 | 400 | | | | | 5,88 |
| 0404-0303 | | | Св. 95 до 120 | 305 | 450 | | | | | 6,18 |
| 0404-0304 | | | Св. 120 до 155 | 340 | 520 | | | | | 6,63 |
| 0404-0305 | | Св. 40 до 60 | Св. 50 до 75 | 280 | 425 | 200 | 125 | 85 | М24×1,5 | 7,57 |
| 0404-0306 | | | Св. 75 до 95 | 295 | 440 | | | | | 9,85 |
| 0404-0307 | | | Св. 95 до 120 | 320 | 465 | | | | | 10,13 |
| 0404-0308 | | | Св. 120 до 155 | 355 | 535 | | | | | 11,15 |
| 0404-0309 | | Св. 60 до 100 | Св. 75 до 95 | 300 | 480 | 248 | 160 | 108 | М30×1,5 | 14,77 |
| 0404-0310 | | | Св. 95 до 120 | 325 | 505 | | | | | 15,43 |
| 0404-0311 | | | Св. 120 до 155 | 360 | 540 | | | | | 16,49 |
| 0404-0312 | | | Св. 155 до 195 | 390 | 630 | | | | | 17,12 |

*Продолжение табл. 1*

| Обозначение приспособлений | Дет. 1. Стойка | Дет. 2. Крышка | Дет. 3. Тяга | Дет. 4. Штифт цилиндрический ГОСТ 3128—70 | Дет. 5. Болт ГОСТ 7798—70 | Дет. 6. Гидроцилиндр | Усилие вытягивания в кН (кгс) |
|---|---|---|---|---|---|---|---|
| | Количество | | | | | | |
| | 1 | 1 | 1 | 1 | 10 | 1 | |
| | Обозначение деталей | | | | | | |
| 0404-0301 | 0404-0301/001 | 0404-0301/002 | 0404-0301/003 | 12*h*8×30 | М8×25.58.05 | По чертежам, утвержденным в установленном порядке | 14,7(1470) |
| 0404-0302 | 0404-0302/001 | | | | | | |
| 0404-0303 | 0404-0303/001 | | | | | | |
| 0404-0304 | 0404-0304/001 | | | | | | |
| 0404-0305 | 0404-0305/001 | 0404-0305/002 | 0404-0305/003 | 16*h*8×50 | М10×30.58.05 | | 21,2(2120) |
| 0404-0306 | 0404-0306/001 | | | | | | |
| 0404-0307 | 0404-0307/001 | | | | | | |
| 0404-0308 | 0404-0308/001 | | | | | | |
| 0404-0309 | 0404-0309/001 | 0404-0309/002 | 0404-0309/003 | 20*h*8×70 | М12×35.58.05 | | 28,8(2880) |
| 0404-0310 | 0404-0310/001 | | | | | | |
| 0404-0311 | 0404-0311/001 | | | | | | |
| 0404-0312 | 0404-0312/001 | | | | | | |

Пример условного обозначения гидравлического приспособления $H=260$ мм; $D=75$ мм:

*Приспособление 0404-0301 ГОСТ 16258—70*

1.4. Технические требования — по ГОСТ 16262—70.

1.5 Маркировать: обозначение и товарный знак предприятия-изготовителя.

## 2. КОНСТРУКЦИЯ И РАЗМЕРЫ СТОЙКИ (деталь 1)

2.1. Конструкция и размеры стоек должны соответствовать указанным на черт. 2 и в табл. 2.

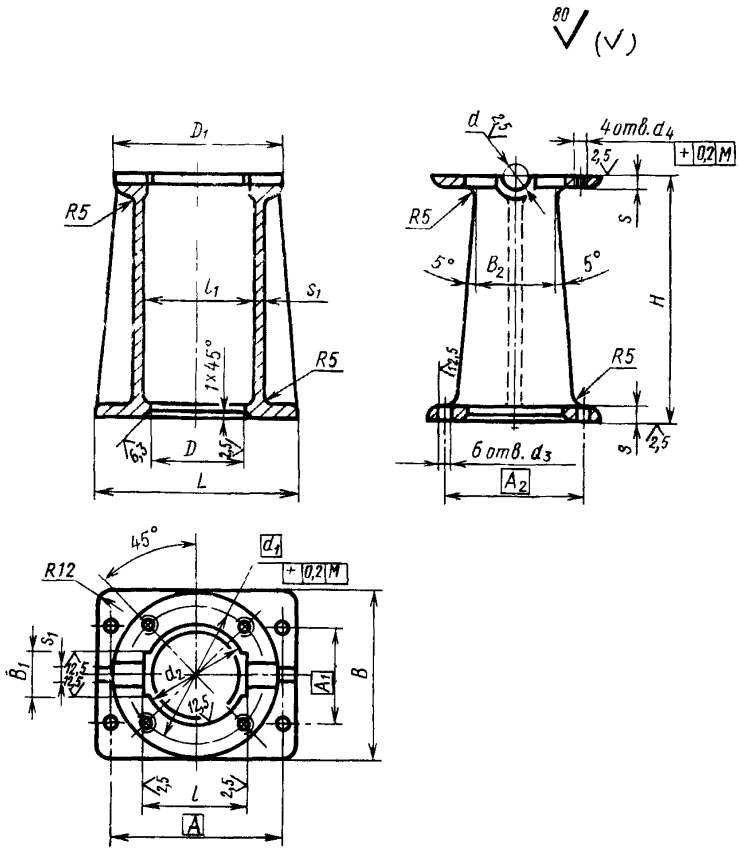


Черт. 2

Таблица 2

Размеры в мм

| Обозначение стоек | $H$ (пред. откл. ±0,5) | $D$ | $d$ | $l$ | $A$ | $A_1$ | $A_2$ | $d_1$ | $B$ | $B_1$ | $B_2$ | $L$ | $D_1$ | $d_2$ | $d_3$ | $d_4$ | $l_1$ | $s$ | $s_1$ | Масса, кг |
|---|---|---|---|---|---|---|---|---|---|---|---|---|---|---|---|---|---|---|---|---|
| | | Пред. откл. по $H11$ | | | | | | | | | | | | | | | | | | |
| 0404-0301/001 | 260 | 75 | 20 | 81 | 135 | 70 | 96 | 96 | 112 | 40 | 50 | 155 | 112 | 81 | 9 | M8 | 87 | 12 | 10 | 4,57 |
| 0404-0302/001 | 280 | | | | | | | | | | | | | | | | | | | 4,85 |
| 0404-0303/001 | 305 | | | | | | | | | | | | | | | | | | | 5 15 |
| 0404-0304/001 | 340 | | | | | | | | | | | | | | | | | | | 5,60 |
| 0404-0305/001 | 280 | 85 | 25 | 87 | 176 | 75 | 106 | 106 | 125 | 50 | 60 | 200 | 125 | 87 | 11 | M10 | 95 | 14 | 12 | 5 76 |
| 0404-0306/001 | 295 | | | | | | | | | | | | | | | | | | | 8 04 |
| 0404-0307/001 | 320 | | | | | | | | | | | | | | | | | | | 8 38 |
| 0404-0308/001 | 355 | | | | | | | | | | | | | | | | | | | 9 34 |
| 0404-0309/001 | 300 | 108 | 28 | 100 | 218 | 100 | 130 | 130 | 160 | 60 | 70 | 248 | 160 | 100 | 13 | M12 | 110 | 16 | 12 | 12 05 |
| 0404-0310/001 | 325 | | | | | | | | | | | | | | | | | | | 12,71 |
| 0404-0311/001 | 360 | | | | | | | | | | | | | | | | | | | 13,57 |
| 0404-0312/001 | 390 | | | | | | | | | | | | | | | | | | | 14,40 |

Пример условного обозначения стойки $H=260$ мм; $D=75$ мм:

*Стойка 0404-0301/001 ГОСТ 16258—70*

**(Измененная редакция, Изм. № 1).**

2.2. Материал: СЧ 18 по ГОСТ 1412—79.

2.3. Неуказанные предельные отклонения размеров: отверстий —$H$ 14, валов — $h$14, остальных — $\pm\frac{IT15}{2}$.

**(Измененная редакция, Изм. № 1).**

2.4. Неуказанные радиусы 2мм.

2.5. Резьба — метрическая с углом профиля 60°. Поле допуска 7*H* — по ГОСТ 16093—81.

**(Введен дополнительно, Изм. № 1).**

### 3. КОНСТРУКЦИЯ И РАЗМЕРЫ КРЫШКИ (деталь 2)

3.1. Конструкция и размеры крышек должны соответствовать указанным на черт. 3 и в табл. 3.

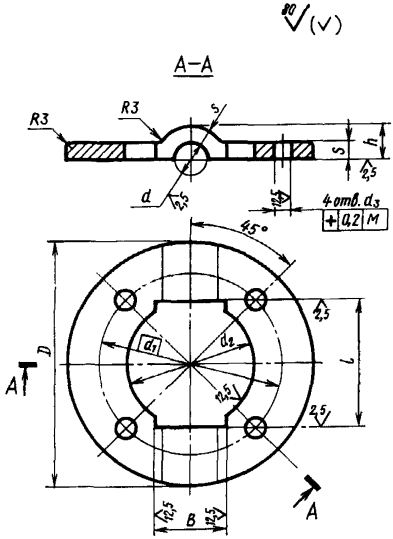


Черт. 3

Таблица 3

Размеры в мм

| Обозначение крышек | *D* | *d* (Пред. откл. *H*11) | *l* (Пред. откл. *H*11) | $d_1$ | $d_2$ | $d_3$ | *B* | *s* | *h* | Масса, кг |
|---|---|---|---|---|---|---|---|---|---|---|
| 0404-0301/002 | 112 | 20 | 81 | 96 | 81 | 9 | 40 | 12 | 22 | 0,40 |
| 0404-0305/002 | 125 | 25 | 87 | 106 | 87 | 11 | 50 | 14 | 26,5 | 0,64 |
| 0404-0309/002 | 160 | 28 | 100 | 130 | 100 | 13 | 60 | 16 | 30 | 1,40 |

Пример условного обозначения крышки *D*=112 мм:

*Крышка 0404-0301/002 ГОСТ 16258—70*

**(Измененная редакция, Изм. № 1).**

3.2. Материал: СЧ 18 по ГОСТ 1412—79.

3.3. Неуказанные предельные отклонения размеров: отверстий — $H$ 14, валов — $h$ 14, остальных — $\pm\frac{IT15}{2}$.

**(Измененная редакция, Изм. № 1).**

3.4. Резьба — метрическая с углом профиля 60°. Поле допуска 7 $H$ — по ГОСТ 16093—81.

**(Введен дополнительно, Изм. № 1).**

#### 4. КОНСТРУКЦИЯ И РАЗМЕРЫ ТЯГИ (деталь 3)

4.1. Конструкция и размеры тяги должны соответствовать указанным на черт. 4 и в табл. 4.

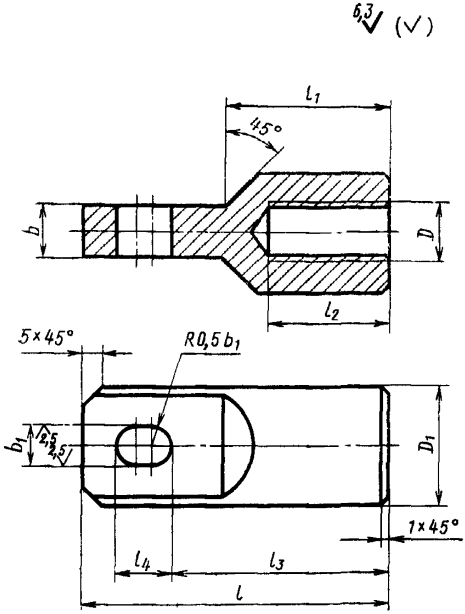


Черт. 4

Таблица 4

Размеры в мм

| Обозначение тяг | $D$ | $D_1$ | $l$ | $l_1$ | $l_2$ | $l_3$ | $l_4$ | $b$ | $b_1$ | Масса, кг |
|---|---|---|---|---|---|---|---|---|---|---|
| 0404-0351/003 | М16×1,5 | 28 | 70 | 43 | 34 | 53 | 12 | 16 | 11 | 0,28 |
| 0404-0301/003 | М20×1,5 | 36 | 92 | 54 | 42 | 68 | 14 | 20 | 13 | 0,59 |
| 0404-0305/003 | М24×1,5 | 40 | 120 | 65 | 52 | 82 | 22 | 25 | 18 | 1,06 |
| 0404-0309/003 | М30×1,5 | 56 | 145 | 78 | 62 | 100 | 27 | 36 | 22 | 2,52 |

Пример условного обозначения тяги $D$=М20×1,5:

*Тяга 0404-0301/003 ГОСТ 16258—70*

**(Измененная редакция, Изм. № 1).**

4.2. Материал: сталь марки 45 по ГОСТ 1050—70.

4.3. Предельные отклонения размеров: отверстий — $H$ 14, валов — $h$ 14, остальных — $\pm \frac{IT15}{2}$.

**(Измененная редакция, Изм. № 1).**

4.4. Резьба — метрическая с углом профиля 60°. Поле допуска 7$H$ — по ГОСТ 16093—81.

**(Введен дополнительно, Изм. № 1).**

*ПРИЛОЖЕНИЕ 1*

## КОНСТРУКЦИЯ И РАЗМЕРЫ СТЕРЖНЕЙ, УДАЛЯЕМЫХ ГИДРАВЛИЧЕСКИМИ ПРИСПОСОБЛЕНИЯМИ

*Стержни диаметром до 30мм*

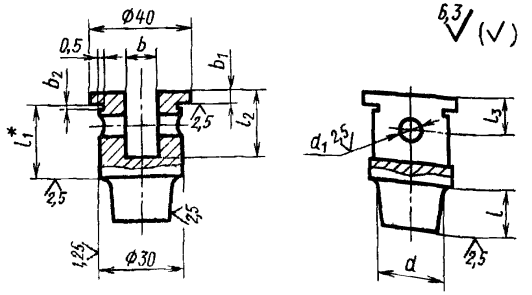


*Стержни диаметром свыше 30мм*

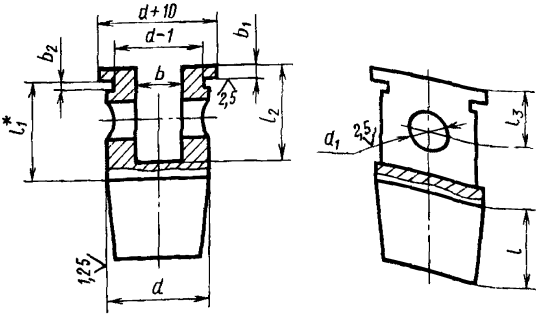


---

* Размер $l_1$ определяется конструктивно.

мм

| $d$ (размер стержня) | $l$ (длина стержня) | $d_1$ (пред. откл. по $H8$) | $b$ | $b_1$ | $b_2$ | $l_2$ | $l_3$ |
|---|---|---|---|---|---|---|---|
| До 30 | До 95 | 10 | 18 | 3 | 3 | 30 | 15 |
| Св. 30 до 40 | До 155 | 12 | 22 | | | 42 | 20 |
| Св. 40 до 60 | До 155 | 16 | 27 | 5 | 4 | 60 | 25 |
| Св. 60 до 100 | До 195 | 20 | 38 | 8 | 5 | 72 | 32 |

Неуказанные предельные отклонения размеров: отверстий — $H14$, валов — $h14$, остальных — $\pm\frac{IT15}{2}$.

В случаях квадратных, прямоугольных и других геометрических форм стержней за $d$ принимать диаметр описанной окружности.

**(Измененная редакция, Изм. № 1).**

*ПРИЛОЖЕНИЕ 2*

## КОНСТРУКЦИЯ И РАЗМЕРЫ ПЛАТИКОВ ДЛЯ УСТАНОВКИ ГИДРАВЛИЧЕСКОГО ПРИСПОСОБЛЕНИЯ

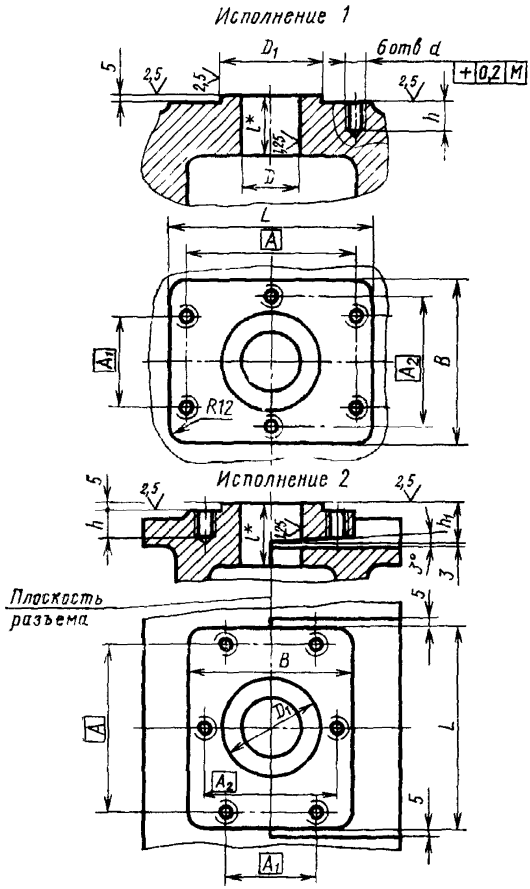


* Размер *l* определяется конструктивно.

мм

| $D$ (пред. откл. по $H8$) | $D_1$ (пред. откл. по $d11$) | $A$ | $A_1$ | $A_2$ | $L$ | $B$ | $d$ | $h$ | $h_1$ |
|---|---|---|---|---|---|---|---|---|---|
| | | Пред. откл. ±0,2 | | | | | | | |
| До 40 | 75 | 135 | 70 | 96 | 155 | 112 | М8 | 18 | 25 |
| Св. 40 до 60 | 85 | 176 | 75 | 106 | 200 | 125 | М10 | 20 | 32 |
| Св. 60 до 100 | 108 | 218 | 100 | 130 | 248 | 160 | М12 | 22 | 40 |

Неуказанные предельные отклонения размеров отверстий — $H14$, валов — $h14$, остальных — $\pm\frac{IT15}{2}$.

**(Измененная редакция, Изм. № 1).**

gost.e-ecolog.ru