УДК 621.646.986:006.354 Группа Г18

ГОСУДАРСТВЕННЫЙ СТАНДАРТ СОЮЗА ССР

ЗАГЛУШКИ СФЕРИЧЕСКИЕ ДЛЯ СОЕДИНЕНИЙ ТРУБОПРОВОДОВ ПО ВНУТРЕННЕМУ КОНУСУ

Конструкция и размеры

Spherical head stoppers for tube connections on internal cone. Construction and dimensions

ГОСТ 16076—70*

Постановлением Комитета стандартов, мер и измерительных приборов при Совете Министров СССР от 5 июня 1970 г. № 839 срок введения установлен с 01.01.71

Несоблюдение стандарта преследуется по закону

1. Конструкция и размеры сферических заглушек должны соответствовать указанным на чертеже и в таблице.

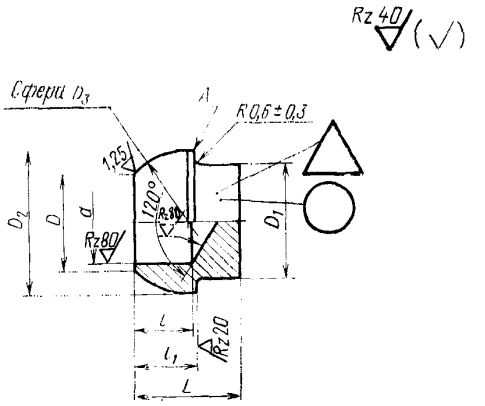

Издание официальное ★ Перепечатка воспрещена

* Переиздание (июнь 1987 г.) с Изменением № 1, утвержденным в декабре 1980 г. (ИУС 3—81).

gost.e-ecolog.ru

Размеры, мм

Наружный диаметр труб $D_н$	d	D	D_1	D_2	D_2		l	l_1	L	Масса 100 шт. в кг
				Пред. откл. по h11	Номин.	Пред. откл.		Пред. откл.		
							±0,4	±0,2	±0,4	
6	4	5,5	8	11,5	11,5	+0,2 −0,1	8,0	6,5	12	0,42
8	6	7,5	10	13,5	13,5		7,0			0,70
10	8	9,5	12	15,5	15,5			7,0		0,92
12	10	11,5	14	17,5	17,5			7,5	13	1,28
14	12	13,5	16	19,5	19,5		6,5	8,0		1,56
16	14	15,5	18	21,5	21,5			8,5		1,76
18	16	17,5	20	24,0	24,5	±0,2			14	2,70
20	18	21,5	22	27,5	28,0		6,0			3,66
22	20	23,0	24	30,0	30,5		5,0			4,54
24	22	23,5	26	30,5	31,0		4,5			4,70
25	23	25,0	27	32,5	33,0					5,36
28	26	28,0	30	35,5	36,0		3,5			6,50
30	28	29,5	32	36,5	38,0		3,0			7,30
32	30	32,0	34	39,0	41,0		2,5	9,0		8,70
34	32	34,0	36	42,0	44,0		2,0			10,10
36	34	37,5	38	45,0	47,0		1,5			11,80
38	36	38,0	40	45,5			1,0			15,50

(Измененная редакция, Изм. № 1).

2. Материал: сталь марок 45, 12Х18Н9Т (Х18Н9Т).

3. Покрытие: Кд 15. Хим. окс. фос./гфж — для заглушек из стали марки 45; Хим. Пас. — из стали марки 12Х18Н9Т.

4. Кромку А не притуплять. Заусенцы на кромке не допускаются.

5. Технические требования — по ГОСТ 16078—70.

Пример условного обозначения сферической заглушки к трубопроводу $D_н$ 16 из стали марки 45:

Заглушка сферическая 16—022 ГОСТ 16076—70

То же, из стали марки 12Х18Н9Т:

Заглушка сферическая 16—012 ГОСТ 16076—70

То же, для изделий авиационной и общей техники:

Заглушка сферическая 16—022А ГОСТ 16076—70

Заглушка сферическая 16—012А ГОСТ 16076—70

gost.e-ecolog.ru