УДК 621.643.4.062:006.354 Группа Г18

ГОСУДАРСТВЕННЫЙ СТАНДАРТ СОЮЗА ССР

УГОЛЬНИКИ ВВЕРТНЫЕ ДЛЯ СОЕДИНЕНИЙ ТРУБОПРОВОДОВ ПО ВНУТРЕННЕМУ КОНУСУ

Конструкция и размеры

Screwed union elbows for tube connections on internal cone. Construction and dimensions

ГОСТ 16072—70*

Постановлением Комитета стандартов, мер и измерительных приборов при Совете Министров СССР от 5 июня 1970 г. № 839 срок введения установлен с 01.01.71

Несоблюдение стандарта преследуется по закону

1. Конструкция и размеры ввертных угольников должны соответствовать указанным на чертеже и в таблице.

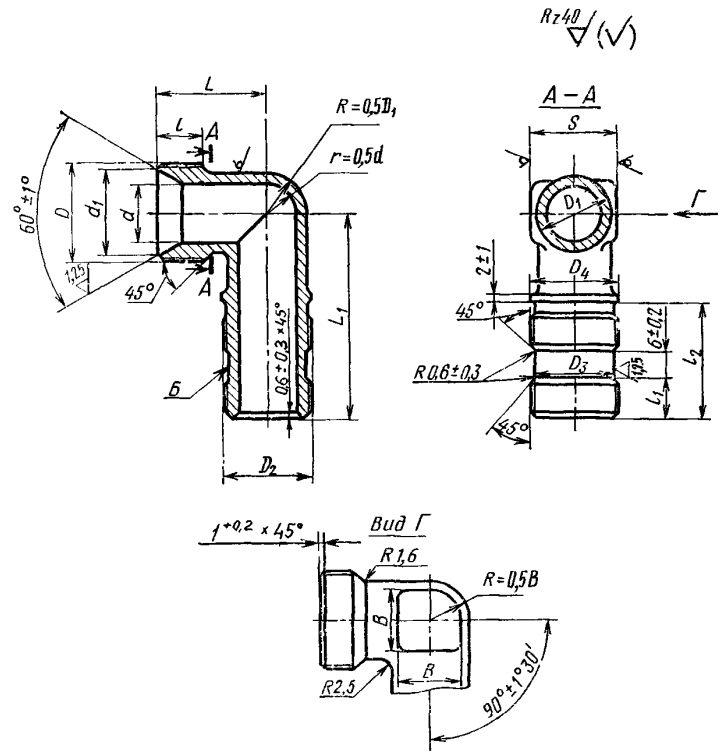

Издание официальное ★ Перепечатка воспрещена

* Переиздание (июнь 1987 г.) с Изменениями № 1, 2, утвержденными в декабре 1980 г., феврале 1986 г. (ИУС 3—81, 5—86).

gost.e-ecolog.ru

Размеры, мм

Наружный диаметр труб $D_н$	d	d_1	Резьба D	D_1	Резьба D_2	D_3 Пред откл по h11	D_1	S	l Пред откл ±0,4	l_1 Номин	l_1 Пред откл	l_2 Пред откл ±0,4	L	L_1 Номин	L_1 Пред откл	B	Масса 100 шт в кг
6	4	11,0	M14×1,5	9	M10	7,6	10	12	9	7	±0,2	24	20	37	±0,4	5	2,78
														45			2,93
														53			3,50
8	6	13,0	M16×1,5	11	M12×1,5	9,6	12	14		8		25	21	41		7	3,80
														49			3,95
														57			5,83
10	8	15,0	M18×1,5	13	M14×1,5	11,6	14						22	43		9	5,80
														53			6,00
														63			7,30
12	10	17,0	M20×1,5	15	M16×1,5	13,6	16	17		9		27	23	47		10	6,50
														57			6,85
														67			8,20
14	12	19,0	M22×1,5	17	M20×1,5	17,6	20	19		10		29	24	50		13	7,40
														60			7,55
														70			9,98
16	14	21,0	M24×1,5	19	M22×1,5	19,6	22	22	11		±0,4		27	50		15	8,95
														60			9,05
														70			12,03
18	16	24,0	M27×1,5	22	M24×1,5	21,6	24	24		12		31	29	58		17	10,70
														70			11,01
														82	±0,6		13,70
20	18	27,0	M30×1,5	24	M27×1,5	24,6	27	27	11	12		31	30	62	±0,4	18	12,78
														74			13,15
														86	±0,6		15,20
22	20	29,0	M33×1,5	26	M30×1,5	27,6	30		12	13		33	33	65	±0,4		15,35
														78			15,78
														90	±0,6		18,30
24	22			28				30			±0,4			65	±0,4	22	18,00
														78			19,05
														90	±0,6		22,73
25	23	32,0	M36×1,5	29	M33×1,5	30,6	33		13	14		34	35	72	±0,4		19,35
														85	±0,6		20,13
														98			24,50
28	26	35,0	M39×1,5	32	M36×1,5	33,6	36	32		15		35	37	75	±0,4	25	24,50
														86	±0,6		25,25
														102			29,90
30	28	35,5		34				36						75	±0,4	28	27,90
														88	±0,6		28,65
														102			31,20
32	30	38,0	M42×1,5	37	M39×1,5	36,6	39	41		16		36	38	75	±0,4	30	31,15
														88			33,10
														102	±0,6		43,30

Размеры, мм

Наружный диаметр трубопровода $D_н$	d	d_1	Резьба D	D_1	Резьба D_2	D_3 Пред. откл. по $h11$	D_4	S	l Пред. откл. ±0,4	l_1 Номин	l_1 Пред. откл	l_2 Пред. откл. ±0,4	L	L_1 Номин	L_1 Пред. откл	B	Масса 100 шт. в кг
34	32	41,0	М45×1,5	39	М42×1,5	39,6	42	41	13	16	±0,4	36	40	78	±0,4	30	34,75
														90	±0,6		35,40
														105			45,10
36	34	44,0	М48×1,5	41	М45×1,5	42,6	45	46					41	78	±0,4		38,25
														90	±0,6		38,95
														105			46,30
38	36			43										78	±0,4		43,60
														90	±0,6		44,60
														105			54,20

(Измененная редакция, Изм. № 1).

2. Материал: штамповки из стали марок 45, 38ХА, 13Х11Н2В2МФ (1Х12Н2ВМФ).

3. Допуск радиального биения поверхности Б относительно оси резьбы D_2 — 0,08 мм.

(Измененная редакция, Изм. № 2).

4. Покрытие кадмием (цинком) поверхности *Б* не допускается.

5. Технические требования — по ГОСТ 16078—70.

Пример условного обозначения ввертного угольника к трубопроводу $D_н$ 16 и L_1=50 мм из стали марки 45:

Угольник ввертной 16—50—022 ГОСТ 16072—70

То же, из стали марки 38ХА:

Угольник ввертной 16—50—021 ГОСТ 16072—70

То же, из стали марки 13Х11Н2В2МФ:

Угольник ввертной 16—50—011 ГОСТ 16072—70

То же, для изделий авиационной и общей техники:

Угольник ввертной 16—50—022А ГОСТ 16072—70

Угольник ввертной 16—50—021А ГОСТ 16072—70

Угольник ввертной 16—50—011А ГОСТ 16072—70

gost.e-ecolog.ru