УДК 621.643.4.063:006.354 Группа Г18

ГОСУДАРСТВЕННЫЙ СТАНДАРТ СОЮЗА ССР

ТРОЙНИКИ ФЛАНЦЕВЫЕ НЕСИММЕТРИЧНЫЕ ДЛЯ СОЕДИНЕНИЙ ТРУБОПРОВОДОВ ПО ВНУТРЕННЕМУ КОНУСУ

Конструкция и размеры

Asymmetric flange union tees for tube connections on internal cone. Construction and dimensions

ГОСТ 16062—70

Постановлением Комитета стандартов, мер и измерительных приборов при Совете Министров СССР от 5 июня 1970 г. № 839 срок введения установлен с 01.01.71

Несоблюдение стандарта преследуется по закону

1. Конструкция и размеры фланцевых тройников должны соответствовать указанным на чертеже и в таблице.

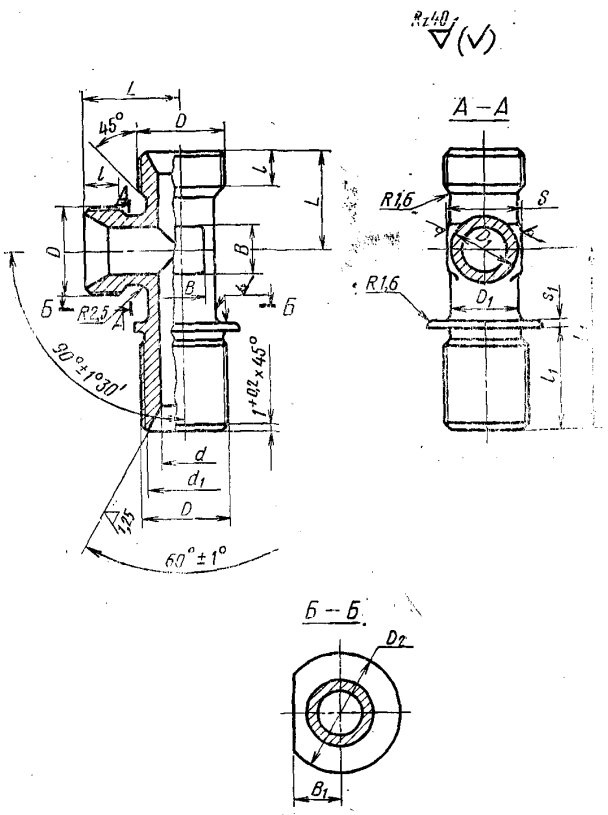

Издание официальное

Перепечатка воспрещена

★

Переиздание. Июнь 1987 г.

gost.e-ecolog.ru

Размеры, мм

Наружный диаметр труб $D_н$	d	d_1	Резьба D	D_1	D_2	S	l (Пред. откл. ±0,4)	l_1 (Пред. откл. ±0,4)	L (Пред. откл. ±0,4)	L_1 (Пред. откл. ±0,4)	s_1 (±0,2)	B	B_1 Номин.	B_1 Пред. откл.	Масса 100 шт. кг
6	4	11,0	М14×1,5	9	22	12	9	25	21	40	1,5	5	8	±0,2	5,20
8	6	13,0	М16×1,5	11	24	14			22	42		7	9		7,10
10	8	15,0	М18×1,5	13	26				24			9	10	±0,4	9,20
12	10	17,0	М20×1,5	15	28	17				45		10	11		11,40
14	12	19,0	М22×1,5	17	30	19			25			13	12		14,40
16	14	21,0	М24×1,5	19	35	22	11	28	28	48		15	13		17,50
18	16	24,0	М27×1,5	22	38	24		29	30	52		17	15		20,75
20	18	27,0	М30×1,5	24	42	27		30	32	55		18	16		24,00
22	20	29,0	М33×1,5	26	45		12	31	34	60	2,5		18		27,80
24	22			28		30						22			31,70
25	23	32,0	М36×1,5	29	48		13	33	36	62			19		33,65
28	26	35,0	М39×1,5	32	50	32			83	65		25	21		40,24
30	28	35,5		34		36						28			44,65
32	30	38,0	М42×1,5	37	55	41			40				22		49,35
34	32	41,0	М45×1,5	39	60					68		30	24		53,70
36	34	44,0	М48×1,5	41	65	46			42	70			25		58,60
38	36			43											64,25

2. Материал: штамповки из стали марок 45, 38ХА, 12Х18Н9Т (Х18Н9Т), 13Х11Н2В2МФ (1Х12Н2ВМФ).

3. Технические требования — по ГОСТ 16078—70.

Пример условного обозначения фланцевого тройника к трубопроводу $D_н$ 16 из стали марки 45:

Тройник фланцевый 16—022 ГОСТ 16062—70

То же, из стали марки 38ХА:

Тройник фланцевый 16—021 ГОСТ 16062—70

То же, из стали марки 12Х18Н9Т:

Тройник фланцевый 16—012 ГОСТ 16062—70

То же, из стали марки 13Х11Н2В2МФ:

Тройник фланцевый 16—011 ГОСТ 16062—70

То же, для изделий авиационной и общей техники:

Тройник фланцевый 16—022А ГОСТ 16062—70

Тройник фланцевый 16—021А ГОСТ 16062—70

Тройник фланцевый 16—012А ГОСТ 16062—70

Тройник фланцевый 16—011А ГОСТ 16062—70

gost.e-ecolog.ru