УДК 621.643.4.063:006.354 Группа Г18

ГОСУДАРСТВЕННЫЙ СТАНДАРТ СОЮЗА ССР

ТРОЙНИКИ ПЕРЕХОДНЫЕ С ДИАМЕТРОМ РЕЗЬБЫ 14 мм НА СРЕДНЕМ ШТУЦЕРЕ ДЛЯ СОЕДИНЕНИЙ ТРУБОПРОВОДОВ ПО ВНУТРЕННЕМУ КОНУСУ

Конструкция и размеры

Reducer-type tees with thread diameter 14 mm on middle fitting for tube connections on internal cone. Construction and dimensions

ГОСТ 16060—70

Постановлением Комитета стандартов, мер и измерительных приборов при Совете Министров СССР от 5 июня 1970 г. № 839 срок введения установлен с 01.01.71

Несоблюдение стандарта преследуется по закону

1. Конструкция и размеры переходных тройников должны соответствовать указанным на чертеже и в таблице.

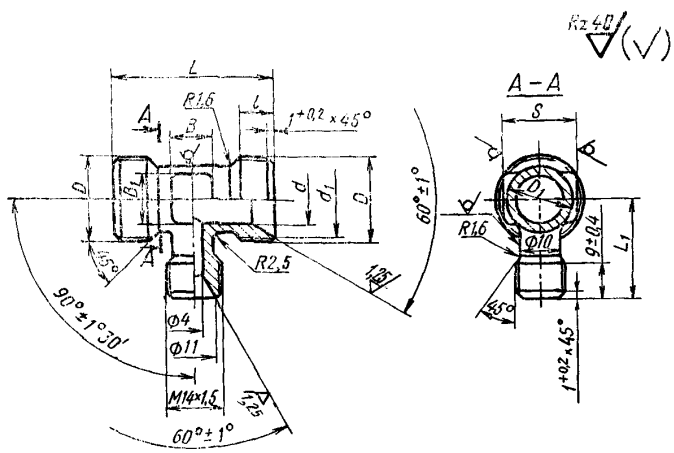

Издание официальное ★ Перепечатка воспрещена

Переиздание. Июнь 1987 г.

gost.e-ecolog.ru

Размеры, мм

Наружный диаметр труб $D_н$	d	d_1	Резьба D	D_1	S	l	L	L_1	B	B_1	Масса 100 шт. в кг
						Пред. откл. ±0,4					
12	10	17,0	М20×1,5	15	17	9	42	24	10	10	6,47
14	12	19,0	М22×1,5	17	19			25	12	13	7,66
16	14	21,0	М24×1,5	19	22	11	45	26		15	8,90
18	16	24,0	М27×1,5	22	24			28		17	10,16
20	18	27,0	М30×1,5	24	27			30	13	18	11,33
22	20	29,0	М33×1,5	26		12	48	32			12,66
24	22			28	30				14	22	13,96
25	23	32,0	М36×1,5	29		13	50				14,63
28	26	35,0	М39×1,5	32	32			34	15	25	16,73
30	28	35,5		34	36					28	18,10
32	30	38,0	М42×1,5	37	41			35	16	30	19,50
34	32	41,0	М45×1,5	39				38			20,77
36	34	44,0	М48×1,5	41	46						22,10
38	36			43							28,50

2. Материал: штамповки из стали марок 45, 38ХА, 12Х18Н9Т (Х18Н9Т), 13Х11Н2В2МФ (1Х12Н2ВМФ).

3. Технические требования — по ГОСТ 16078—70.

Пример условного обозначения переходного тройника к трубопроводу $D_н$ 16 из стали марки 45:

Тройник переходной 16—022 ГОСТ 16060—70

То же, из стали марки 38ХА:

Тройник переходной 16—021 ГОСТ 16060—70

То же, из стали марки 12Х18Н9Т:

Тройник переходной 16—012 ГОСТ 16060—70

То же, из стали марки 13Х11Н2В2МФ:

Тройник переходной 16—011 ГОСТ 16060—70

То же, для изделий авиационной и общей техники:

Тройник переходной 16—022А ГОСТ 16060—70

Тройник переходной 16—021А ГОСТ 16060—70

Тройник переходной 16—012А ГОСТ 16060—70

Тройник переходной 16—011А ГОСТ 16060—70

gost.e-ecolog.ru