УДК 621.643.4.063:006.354 Группа Г18

ГОСУДАРСТВЕННЫЙ СТАНДАРТ СОЮЗА ССР

ТРОЙНИКИ ПЕРЕХОДНЫЕ ДЛЯ СОЕДИНЕНИЙ ТРУБОПРОВОДОВ ПО ВНУТРЕННЕМУ КОНУСУ

Конструкция и размеры

Reducer-type tees for tube connections on internal cone. Construction and dimensions

ГОСТ 16059—70

Постановлением Комитета стандартов, мер и измерительных приборов при Совете Министров СССР от 5 июня 1970 г. № 839 срок введения установлен с 01.01.71

Несоблюдение стандарта преследуется по закону

1. Конструкция и размеры переходных тройников должны соответствовать указанным на чертеже и в таблице.

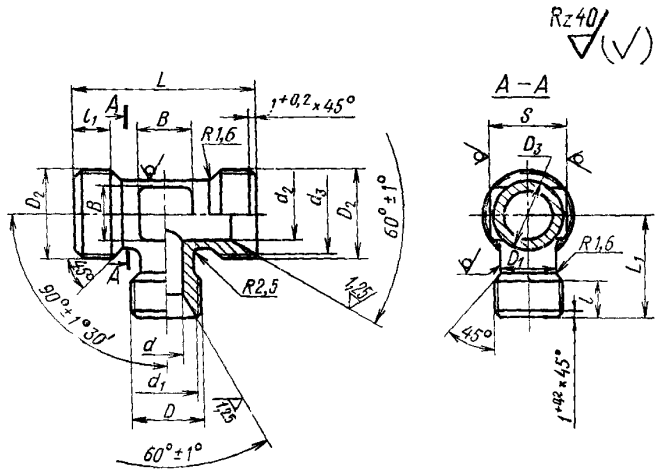

Издание официальное ★ Перепечатка воспрещена

Переиздание. Июнь 1987 г.

gost.e-ecolog.ru

Размеры, мм

Наружный диаметр трубы $D_н$	d	d_1	Резьба D	D_1	l Пред. откл. ±0,4	Наружный диаметр трубы $D_{н_1}$	d_2	d_3	Резьба D_2	D_3	S	l_1	L	L_1	B	Масса 100 шт. в кг
												Пред откл. ±0,4				
6	4	11	М14×1,5	9	9	8	6	13	М16×1,5	11	14	9	42	22	7	4,60
						10	8	15	М18×1,5	13				24	9	5,30
8	6	13	М16×1,5	11		10	8	15	М18×1,5	13			45			5,69
						12	10	17	М20×1,5	15	17				10	6,39
						14	12	19	М22×1,5	17	19			25	13	7,02
						16	14	21	М24×1,5	19	22	11	48	26	15	8,66
10	8	15	М18×1,5	13		12	10	17	М20×1,5	15	17	9	45	24	10	6,70
						14	12	19	М22×1,5	17	19			25	13	7,48
						16	14	21	М24×1,5	19	22	11	50	26	15	9,05
12	10	17	М20×1,5	15		14	12	19	М22×1,5	17	19	9	48	25	13	7,80
						16	14	21	М24×1,5	19	22	11	52	26	15	9,44
						18	16	24	М27×1,5	22	24			28	17	11,23
14	12	19	М22×1,5	17		16	14	21	М24×1,5	19	22	11	55	26	15	9,90
						18	16	24	М27×1,5	22	24			28	17	12,01
						20	18	27	М30×1,5	24	27			30	18	13,50
16	14	21	М24×1,5	19	11	18	16	24	М27×1,5	22	24				17	12,95
						20	18	27	М30×1,5	24	27			32	18	14,43
18	16	24	М27×1,5	22		20	18	27		24			60			15,60
						22	20	29	М33×1,5	26		12	62	33		18,72
20	18	27	М30×1,5	24									65			19,57
						25	23	32	М36×1,5	29	30	13		34	22	22,38
22	20	29	М33×1,5	26	12	28	26	35	М39×1,5	32	32		70	36	25	26,44
						32	30	38	М42×1,5	37	41			38	30	29,40

2. Материал: штамповки из стали марок 45, 38ХА, 12Х18Н9Т (Х18Н9Т), 13Х11Н2В2МФ (1Х12Н2ВМФ).

3. Технические требования — по ГОСТ 16078—70.

Пример условного обозначения переходного тройника к трубопроводам $D_н$ 10 и $D_{н_1}$ 16 из стали марки 45:

Тройник переходной 10—16—022 ГОСТ 16059—70

То же, из стали марки 38ХА:

Тройник переходной 10—16—021 ГОСТ 16059—70

То же, из стали марки 12Х18Н9Т:

Тройник переходной 10—16—012 ГОСТ 16059—70

То же, из стали марки 13Х11Н2В2МФ:

Тройник переходной 10—16—011 ГОСТ 16059—70

То же, для изделий авиационной и общей техники:

Тройник переходной 10—16—022А ГОСТ 16059—70

Тройник переходной 10—16—021А ГОСТ 16059—70

Тройник переходной 10—16—012А ГОСТ 16059—70

Тройник переходной 10—16—011А ГОСТ 16059—70

gost.e-ecolog.ru

4 Зак. 2525